Technisch specificatieblad

Wand- en profielconsole AWG 15

Artikelnr. 6420616

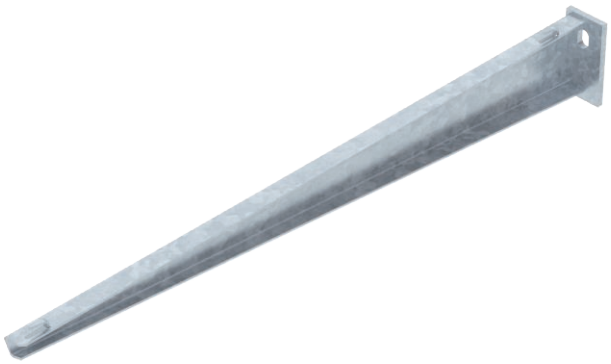

Lichte wand- en profielconsole met vastgelaste kopplaat voor schroefloze bevestiging van een draadgoot.

Bevestiging van console aan U-profiel vanaf een breedte van 400 mm met zeskantbout door beide zijkanten van het profiel. Let wel op het toepassen van het juiste afstandsstuk.

St	Staal
FT	thermisch verzinkt

Stamgegevens

Bestelnr.	6420616
Type	AW G 15 61 FT
Omschrijving 1	Wand- en profielconsole
Omschrijving 2	voor draadgoot
Dimensie	B610mm
Materiaal	staal
Materiaal-afk.	St
Opper-vlak	thermisch verzinkt
Oppervlak volgens DIN	DIN EN ISO 1461
Oppervlak afk.	FT
Kleinste verkoop-eenheid (VG)	1 Stuk
Gewicht	84,00 kg/100 st.

Technische gegevens

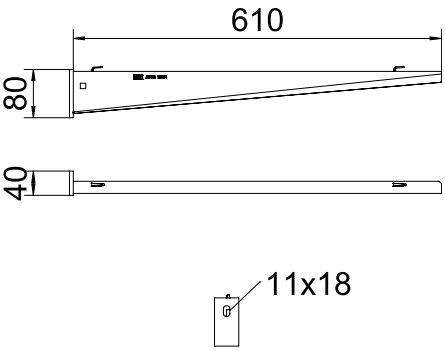

Breedte	610,00 mm
Zijhoogte	80,00 mm
Afmeting A	40,00 mm
Afmeting B	610,00 mm
Afmeting H	80,00 mm
Afmeting L	610,00 mm
Gatdiameter	11,00 mm
Afmeting waarde	610 x 80
Uitvoering	Wand- en profielconsole
Uitvoering	Wand- en profielconsole
F in kN	1,50 kN
voor breedte	600,00 - 600,00 mm
Geschikt voor functiebehoud	☐
RVS, gebeitst	☐
Hoekgedeelte	90,00 - 90,00 °

Technisch specificatieblad

Wand- en profielconsole AWG 15

Artikelnr. 6420616

Belastingsdiagram

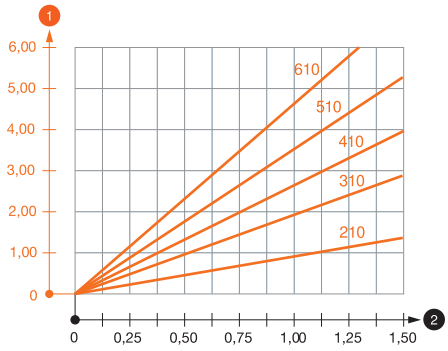

Belastingsdiagram console type AW G 15

1 Doorbuiging van het uiteinde van de console bij toegestane consolebelasting
2 Toegestane consolebelasting in kN zonder manlast
— Belastingscurve met consolelengte in mm

Belastingswaarden plug voor wand- en profielconsole AWG 15

Wandbevestiging								
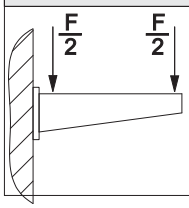	Maximale belasting [kN]							
	Consolebreedte [mm]							
Plugtype	110	160	210	310	410	510	560	610
BZ-U 8-10-21/75	1,10	0,90	0,80	0,65	0,55	0,50	0,45	0,45
BZ-U 10-10-30/90	1,50	1,50	1,40	1,10	0,95	0,85	0,80	0,80

Max. belasting F tot = kabelgewicht + kabelgoot + console Het draagvermogen is aanzienlijk groter bij toepassing in niet-gebarsten beton. De opgegeven waarden zijn gebaseerd op beton met sterkteklasse C20/25. De inbouwcondities van de DIBt-toelating (plug) moeten worden aangehouden!

Belastingswaarde voor AWG 15 aan hangprofiel

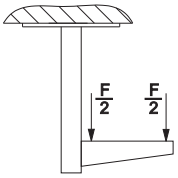

Belastingswaarde voor AWG 15 aan hangprofiel

Belastingswaarden plug voor wand- en profielconsole AWG 15

T1	Wandbevestiging								
T2		Maximale belasting [kN]							
T3		Consolebreedte [mm]							
T4	Plugtype	110	160	210	310	410	510	560	610
	BZ-U 8-10-21/75	1,1	0,9	0,8	0,65	0,55	0,5	0,45	0,45
	BZ-U 10-10-30/90	1,5	1,5	1,4	1,1	0,95	0,85	0,8	0,8