PROT-M23PRO-OT-IP20 - Kunststof afdekkap

1055753

https://www.phoenixcontact.com/nl/producten/1055753

Let erop dat de in dit pdf-document weergegeven gegevens uit onze online catalogus zijn gegenereerd. De volledige gegevens treft u aan in de gebruikersdocumentatie. Onze Algemene gebruiksvoorwaarden voor downloads zijn van kracht



Kunststof afdekkap, M23, serie: M23 PRO

Commerciële gegevens

Artikelnummer	1055753
Verpakkingseenheid	25 Stuks
Minimale bestelhoeveelheid	25 Stuks
Verkoopcode	ABRGAE
Productcode	ABRGAE
GTIN	4063151784003
Gewicht per stuk (inclusief verpakking)	2,02 g
Gewicht per stuk (exclusief verpakking)	1,95 g
Douanetariefnummer	39269097
Land van herkomst	DE

Technische gegevens

Artikeleigenschappen

serie	M23 PRO

Materiaal

materiaal	TPE

Omgevings- en levensduuromstandigheden

Omgevingsomstandigheden

beschermklasse	IP20
omgevingstemperatuur (bedrijf)	-40 °C ... 105 °C

Tekeningen

Maatschets

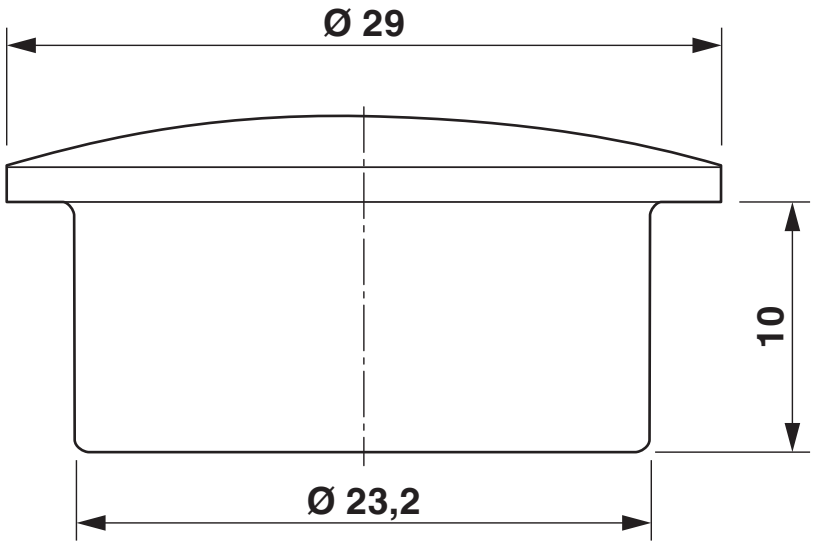

Maatschets

Classificaties

ECLASS

ECLASS-13.0	27440208
ECLASS-15.0	27440208

ETIM

ETIM 10.0	EC002314

UNSPSC

UNSPSC 21.0	39121400

Environmental product compliance

EU RoHS

Voldoet aan de eisen van de RoHS-richtlijn	Ja, Geen uitzonderingsregelingen

China RoHS

Environment friendly use period (EFUP)	EFUP-E
	Geen gevaarlijke stoffen boven de grenswaarden

EU REACH SVHC

Aanduiding van REACH-kandidaatstof (CAS-nr.)	Geen stof met een massafractie van meer dan 0,1 %

Phoenix Contact 2026 © - Alle rechten voorbehouden
https://www.phoenixcontact.com

PHOENIX CONTACT B.V.
Hengelder 56 6902 PA Zevenaar
Postbus 246 6900 AE Zevenaar
(0316) 59 17 20
sales@phoenixcontact.nl