PLC-RPT- 24UC/21-21 - Relaismodule

2900332

https://www.phoenixcontact.com/nl/producten/2900332

Let erop dat de in dit pdf-document weergegeven gegevens uit onze online catalogus zijn gegenereerd. De volledige gegevens treft u aan in de gebruikersdocumentatie. Onze Algemene gebruiksvoorwaarden voor downloads zijn van kracht



PLC-INTERFACE, bestaande uit basisklem PLC-BPT.../21-21 met Push-in-aansluiting en steekbaar miniatuurrelais met vermogenscontact, voor montage op montagerail NS 35/7,5, 2 wisselcontacten, ingangsspanning: 24 V AC/DC

Uw voordelen

- Smalle bouwvorm
- Efficiënte aansluiting op de systeembekabeling met V8-adapter
- Veilige scheiding tussen spoel- en contactzijde
- RT-III afgedichte relais
- Functionele insteekbruggen
- Geïntegreerde ingangs- en ontstoorbeveiliging

Commerciële gegevens

Artikelnummer	2900332
Verpakkingseenheid	10 Stuks
Minimale bestelhoeveelheid	10 Stuks
Verkoopcode	DK62B8
Productcode	DK62B8
GTIN	4046356509909
Gewicht per stuk (inclusief verpakking)	69,85 g
Gewicht per stuk (exclusief verpakking)	58,7 g
Douanetariefnummer	85364900
Land van herkomst	DE

Technische gegevens

Artikeleigenschappen

Productfamilie	PLC-INTERFACE
toepassing	Universeel
Bedrijfstoestand	100 % ED
Levensduur mechanisch	3x 10^7 schakelingen

Isolatie-eigenschappen

Isolatie	veilige scheiding ingang/uitgang
Overspanningscategorie	III
Vervuilingsgraad	3

Onderhoudsstatus gegevens

datum laatste dataonderhoud	11.12.2025

Elektrische eigenschappen

Maximale vermogensdissipatie tijdens nominaal bedrijf	0,42 W
test-stootspanning	6 kV

Ingangsgegevens

Spoelzijde

Nominale ingangsspanning U_N	24 V AC/DC
Ingangsspanningsbereik	20,6 V AC/DC ... 33,6 V AC/DC (20 °C)
Nominale spanning (Elektromechanisch relais met vaste voeding)	24 V DC
Schakelgedrag van de aandrijving	monostabiel
Aandrijving (poling)	op polen aangesloten
typische ingangsstroom bij U_N	17,5 mA
aanspreektijd typ.	8 ms
afvaltijd typ.	10 ms
beveiligingsschakeling	bruggelijkrichter; bruggelijkrichter
bedrijfsspanningsindicatie	led geel

Uitgangsgegevens

schakelen

Type contactswitch	2 wisselcontacten
type schakelcontact	Enkelvoudig contact
Contactmateriaal	AgNi
Schakelspanning maximaal	250 V AC/DC (indien tussen dezelfde aansluitingen van naast elkaar liggende modulen de spanningen hoger zijn dan 250 V (L1, L2, L3) dient de scheidingsplaat PLC-ATP te worden geplaatst. Een doorverbinding van de potentialen kan dan m.b.v. FBST 8-PLC... of ...FBST 500... worden gemaakt.)
schakelspanning minimaal	5 V AC/DC (10 mA)

Continue grensstroom	6 A
inschakelstroom maximaal	15 A (300 ms)
schakelstroom minimaal	10 mA (5 V)
Afschakelvermogen (ohmse belasting) maximaal	140 W (bij 24 V DC)
	85 W (bij 48 V DC)
	60 W (bij 60 V DC)
	44 W (bij 110 V DC)
	60 W (bij 220 V DC)
	1500 VA (bij 250 V AC)
schakelvermogen	2 A (bij 24 V, DC13)
	3 A (bij 24 V, AC15)
	3 A (bij 120 V, AC15)
	3 A (bij 250 V, AC15)
	0,2 A (bij 250 V, DC13)

aansluitgegevens

Aansluitmethode	Push-in-aansluiting
Striplengte	10 mm
Aderdoorsnede massief	0,14 mm² ... 2,5 mm²
Aderdoorsnede soepel	0,14 mm² ... 2,5 mm²
	0,2 mm² ... 2,5 mm² (Enkele adereindhuls)
	2x 0,5 mm² ... 1 mm² (TWIN-adereindhuls)
Aderdoorsnede AWG	26 ... 14

Afmetingen

Breedte	14 mm
Hoogte	80 mm
diepte	94 mm

Materiaal

Kleur	grijs (RAL 7042)
Brandbaarheidsklasse volgens UL 94 (Behuizingen)	V0 (Behuizing)

Omgevings- en levensduuromstandigheden

Omgevingsomstandigheden

beschermklasse (relais)	RT III (Relais)
beschermklasse (Relaissokkel)	IP20 (Relaissokkel)
omgevingstemperatuur (bedrijf)	-40 °C ... 60 °C
Omgevingstemperatuur (opslag/transport)	-40 °C ... 85 °C

Toelatingen

CE

Certificaat	CE-conform

UKCA

Certificaat	UKCA-conform

Scheepsbouw-toelating

Certificaat	TAE0000196

Schadelijke-gassentest

Codering	ISA-S71.04. G3 Harsh Group
	EN 60068-2-60

Scheepsbouwgegevens

Temperature	D
Humidity	A
Trillingen	B/C
EMC	B
Enclosure	Required protection according to the Rules shall be provided upon installation on board

EMC-gegevens

elektromagnetische compatibiliteit	overeenkomstig EMC-richtlijn
Laagspanningsrichtlijn	overeenkomstig NS-richtlijn

Normen en bepalingen

normen / bepalingen	IEC 60947-5-1

Montage

montagetechniek	Railmontage
Montage-instructie	samenbouw zonder tussenafstand
Inbouwpositie	willekeurig

Tekeningen

diagram

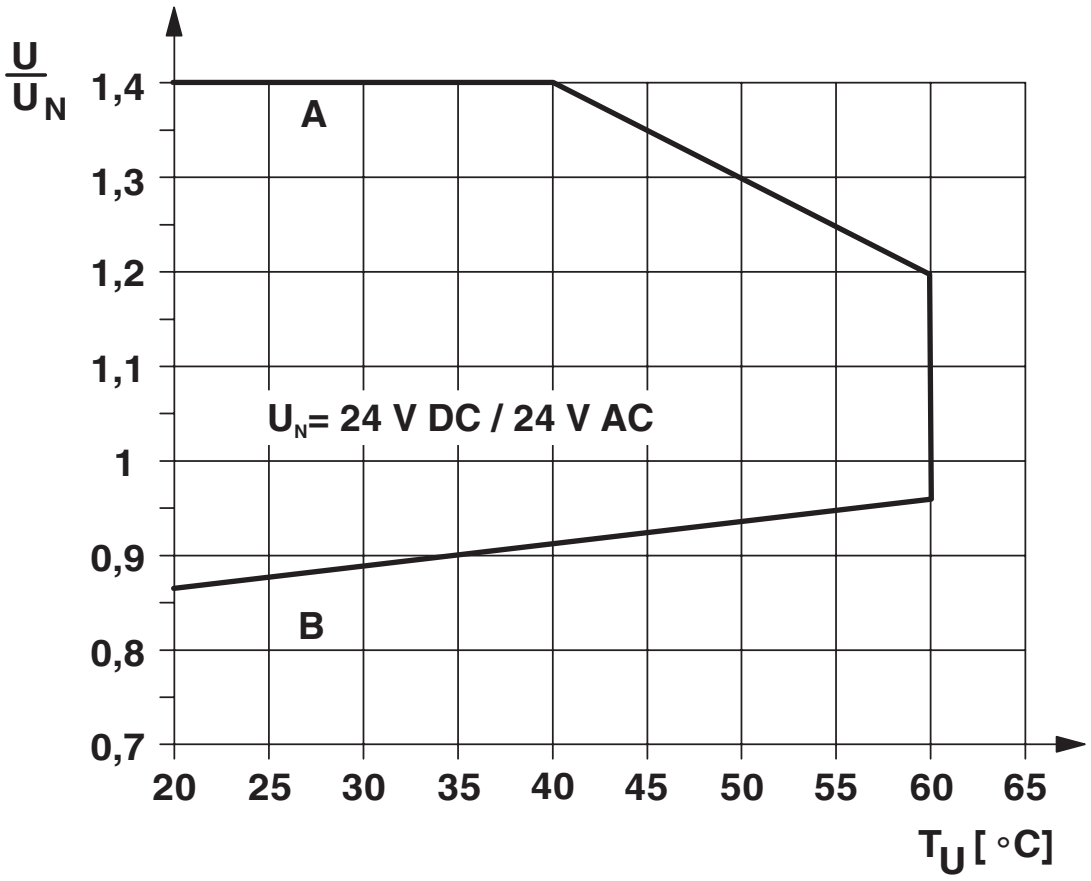

Curve A

maximaal toelaatbare continue spanning U_{max} bij continue grensstroom aan de contactzijde (zie betreffende technische gegevens)

Curve B

minimaal toelaatbare aantrekspanning U_{aan} volgens voorbekrachtiging (zie betreffende technische gegevens)

diagram

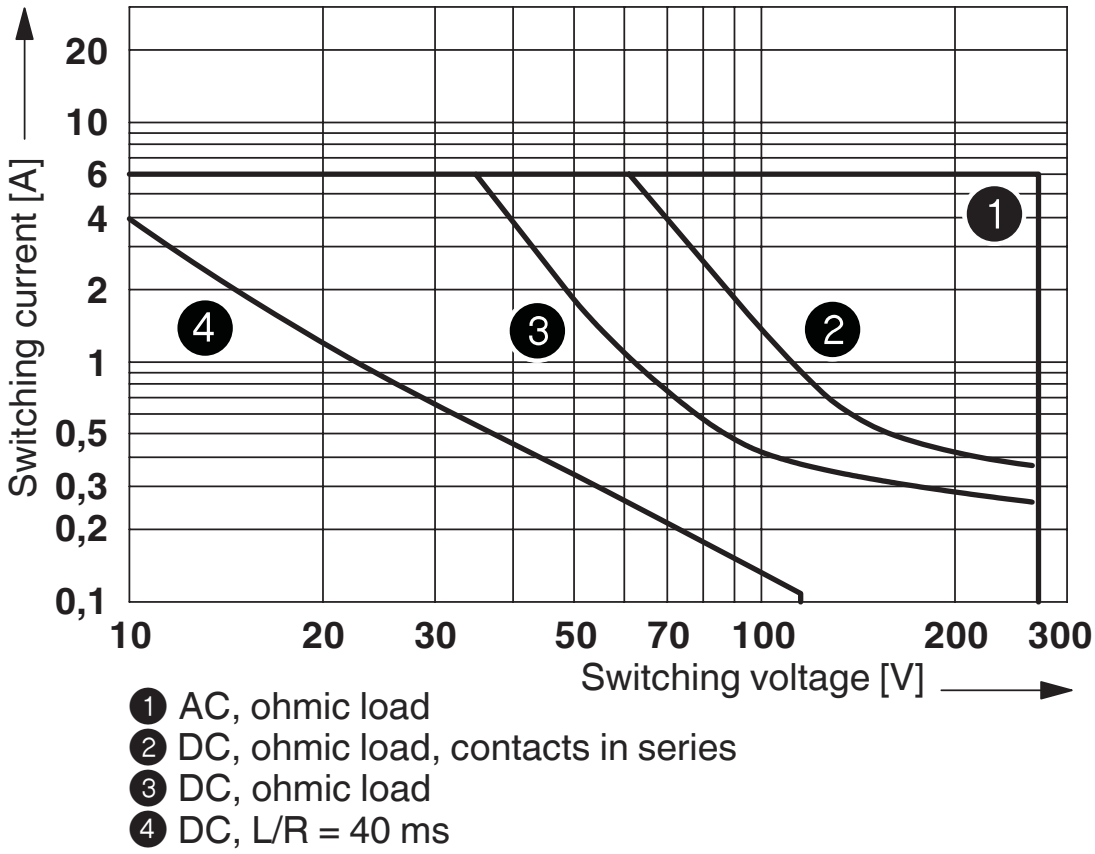

1 AC, ohmic load
2 DC, ohmic load, contacts in series
3 DC, ohmic load
4 DC, L/R = 40 ms

Afschakelvermogen

diagram

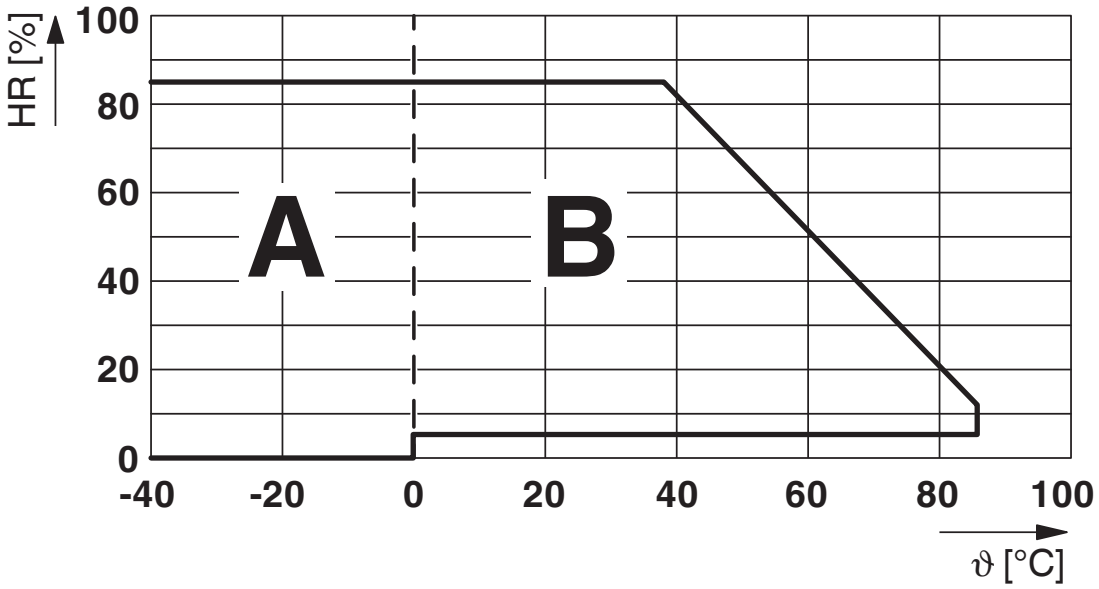

Toelaatbare luchtvochtigheid voor het bedrijf en de opslag.
De maximaal toegestane omgevingstemperatuur volgens het datablad moet in acht worden genomen.

Bereik A: ijsvorming bij omgevingstemperaturen ≤ 0 °C moet worden verhinderd
Bereik B: condens bij omgevingstemperaturen > 0 °C moet worden verhinderd

Op 30 volledige dagen, natuurlijk over het jaar verspreid, is bij een omgevingstemperatuur van ≤ 25 °C een luchtvochtigheid van 95 % toegestaan.

schakelschema

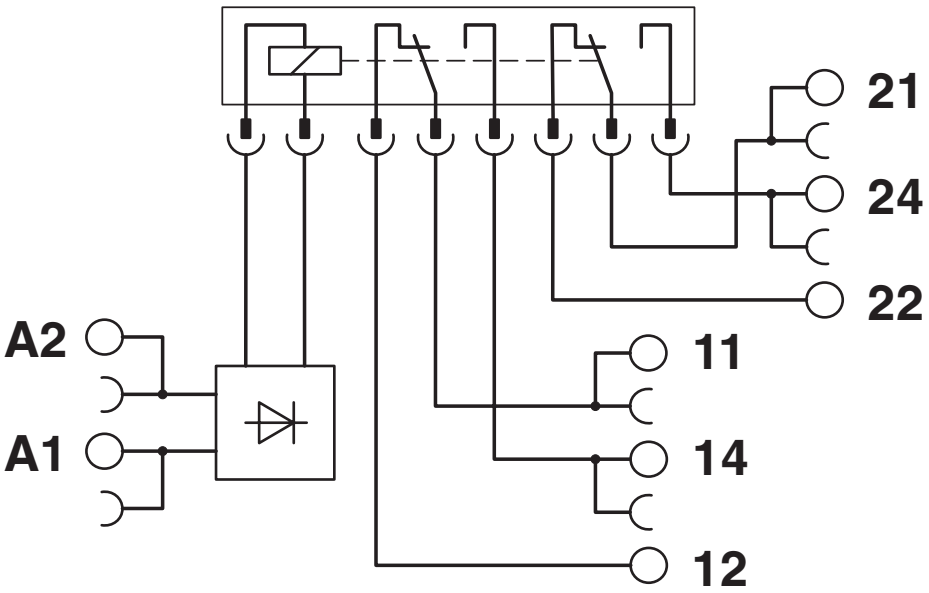

Toelatingen

To download certificates, visit the product detail page: https://www.phoenixcontact.com/nl/producten/2900332

DNV GL
Toelatings-ID: TAE0000196

cULus Listed
Toelatings-ID: E140324

Classificaties

ECLASS

ECLASS-13.0	27371601
ECLASS-15.0	27371601

ETIM

ETIM 10.0	EC001437

UNSPSC

UNSPSC 21.0	39122300

Environmental product compliance

EU RoHS

Voldoet aan de eisen van de RoHS-richtlijn	Ja
uitzonderingsregelingen voor zover bekend	7(a), 7(c)-I

China RoHS

Environment friendly use period (EFUP)	EFUP-50
	Een China RoHS declaratietabel met betrekking tot het artikel, is als download beschikbaar en vindt u bij het betreffende artikel onder Fabrikantverklaring. Voor geen van de artikelen met EFUP-E is een China RoHS declaratietabel beschikbaar en nodig.

EU REACH SVHC

Aanduiding van REACH-kandidaatstof (CAS-nr.)	Hexahydromethylphthalic anhydride(CAS-nr.: Niet van toepassing)
	Lead(CAS-nr.: 7439-92-1)
SCIP	ee609871-3f3e-4363-9919-520a7d6a9d9d

EF3.1 Klimaatverandering

CO2e kg	0,372 kg CO2e

Phoenix Contact 2026 © - Alle rechten voorbehouden
https://www.phoenixcontact.com

PHOENIX CONTACT B.V.
Hengelder 56 6902 PA Zevenaar
Postbus 246 6900 AE Zevenaar
(0316) 59 17 20
sales@phoenixcontact.nl