ELR H3-I-PT- 24DC/500AC-2 - Hybride motorstarters

2903922

https://www.phoenixcontact.com/nl/producten/2903922

Let erop dat de in dit pdf-document weergegeven gegevens uit onze online catalogus zijn gegenereerd. De volledige gegevens treft u aan in de gebruikersdocumentatie. Onze Algemene gebruiksvoorwaarden voor downloads zijn van kracht



Hybride motorstarter voor het starten van 3~ AC-motoren tot 500 V AC en 2,4 A uitgangsstroom, met 24 V DC-stuurspanning, instelbare overbelastingsuitschakeling en push-in-aansluiting

Commerciële gegevens

Artikelnummer	2903922
Verpakkingseenheid	1 Stuks
Minimale bestelhoeveelheid	1 Stuks
Verkoopcode	DK7421
Productcode	DK7421
GTIN	4046356771450
Gewicht per stuk (inclusief verpakking)	227,62 g
Gewicht per stuk (exclusief verpakking)	217,7 g
Douanetariefnummer	85371098
Land van herkomst	DE

Technische gegevens

Artikeleigenschappen

Productfamilie	CONTACTRON
Bedrijfstoestand	100 % ED

Elektrische eigenschappen

Aantal fasen	3
Type motorstarter	Motorstarter
schakelfrequentie	≤ 2 Hz (belastingafhankelijk)
Maximale vermogensdissipatie tijdens nominaal bedrijf	2,2 W
schakelfrequentie	≤ 2 Hz (belastingafhankelijk)
Vermogensdissipatie maximaal	3,3 W
Vermogensdissipatie minimaal	1,1 W
klasse	1

Voeding

nominale stuurstroomcircuit-voedingsspanning U_S	24 V DC
stuurspanningsbereik	19,2 V DC ... 30 V DC
nominale stuurvoedingsstroom I_S	40 mA
beveiligingsschakeling	overspanningsbeveiliging
	polariteitsbeveiliging

Isolatie-eigenschappen

Nominale isolatiespanning	500 V
test-stootspanning	6 kV
overspanningscategorie	III
vervuilingsgraad	2
isolatie-eigenschappen tussen stuuringangs-, stuurvoedingsspanning en hulpstroomcircuit naar hoofdstroomcircuit	veilige scheiding (IEC 60947-1) bij bedrijfsspanning ≤ 300 V AC (bijv. 230/400 V AC, 277/480 V AC)
	Basisisolatie (IEC 60947-1) bij bedrijfsspanning 300 V AC ... 500 V AC
isolatie-eigenschappen tussen stuuringangs- en stuurvoedingsspanning naar hulpstroomcircuit	veilige scheiding (IEC 60947-1) bij hulpstroomcircuit ≤ 300 V AC

Ingangsgegevens

Besturen

benaming ingang	stuuringang
nominale activeringsspanning U_C	24 V DC
Bedieningsspanningsbereik	19,2 V DC ... 30 V DC
nominale activeringsstroom I_C	5 mA (ingangstype 1)
schakeldrempel	9,6 V ("0"-signaal)
	19,2 V ("1"-signaal)
uitschakeltijd typ.	< 30 ms
beveiligingsschakeling	polariteitsbeveiliging

Uitgangsgegevens

AC-uitgang

nominale spanning U_e	500 V AC
Bedrijfsspanningsbereik	42 V AC ... 550 V AC
nominale bedrijfsstroom I_e	2,4 A (AC-51)
	2,4 A (AC-53a)
Netfrequentie	50/60 Hz
belastingsstroombereik	180 mA ... 2,4 A (zie derating)
uitschakelkarakteristiek volgens IEC 60947-4-2	Class 10A
afkoeltijd	20 min (voor auto-reset)
lekstroom	0 mA
beveiligingsschakeling	overspanningsbeveiliging

retourmeldingsuitgang

Opmerking	retourmelding: potentiaalvrij wisselcontact, signaalcontact
Type contactswitch	1 wisselcontact
Schakelvermogen volgens IEC 60947-5-1	3 A (230 V, AC15)
	2 A (24 V (DC13))

aansluitgegevens

stuurstroomcircuit

Aansluitmethode	Push-in-aansluiting
Striplengte	10 mm
Aderdoorsnede massief	0,2 mm² ... 2,5 mm²
Aderdoorsnede soepel	0,2 mm² ... 2,5 mm²
Aderdoorsnede AWG	24 ... 14

belastingscircuit

Aansluitmethode	Push-in-aansluiting
Striplengte	10 mm
Aderdoorsnede massief	0,2 mm² ... 2,5 mm²
Aderdoorsnede soepel	0,2 mm² ... 2,5 mm²
Aderdoorsnede AWG	24 ... 14

Signalering

statusindicatie	led (geel)
bedrijfsspanningsindicatie	led groen
Foutindicatie	led rood

Afmetingen

Breedte	22,5 mm
Hoogte	107,5 mm
diepte	114 mm

Materiaal

Brandbaarheidsklasse volgens UL 94 (Behuizingen)	V0 (Behuizing)

Omgevings- en levensduuromstandigheden

Omgevingsomstandigheden

beschermklasse	IP20
omgevingstemperatuur (bedrijf)	-25 °C ... 70 °C (rekening houden met derating)
Omgevingstemperatuur (opslag/transport)	-40 °C ... 80 °C
hoogtepositie	≤ 2000 m

Toelatingen

UKCA

Certificaat	UKCA-conform

UL-toelating

Certificaat	NLDX.E228652

UL-gegevens

SCCR	100 kA (500 V AC (zekering 30 A class CC / 30 A class J (High-Fault)))
	5 kA (500 V AC (zekering 20 A RK5 (Standard-Fault)))
FLA	2,4 A (500 V AC)
Group installation	20 A (class RK5, SCCR 5kA, #24 - 14 AWG max. solid and stranded)
	30 A (class CC or J, SCCR 100kA, #24 - 14 AWG max, solid and stranded)
Category code	NLDX / NRNT

Normen en bepalingen

normen / bepalingen

normen / bepalingen	IEC 60947-1
	IEC 60947-4-2

Montage

montagetechniek	Railmontage
Montage-instructie	rijgbaar, afstand zie derating
Inbouwpositie	verticaal (montagerail horizontaal, motoruitgang onderzijde)

Tekeningen

diagram

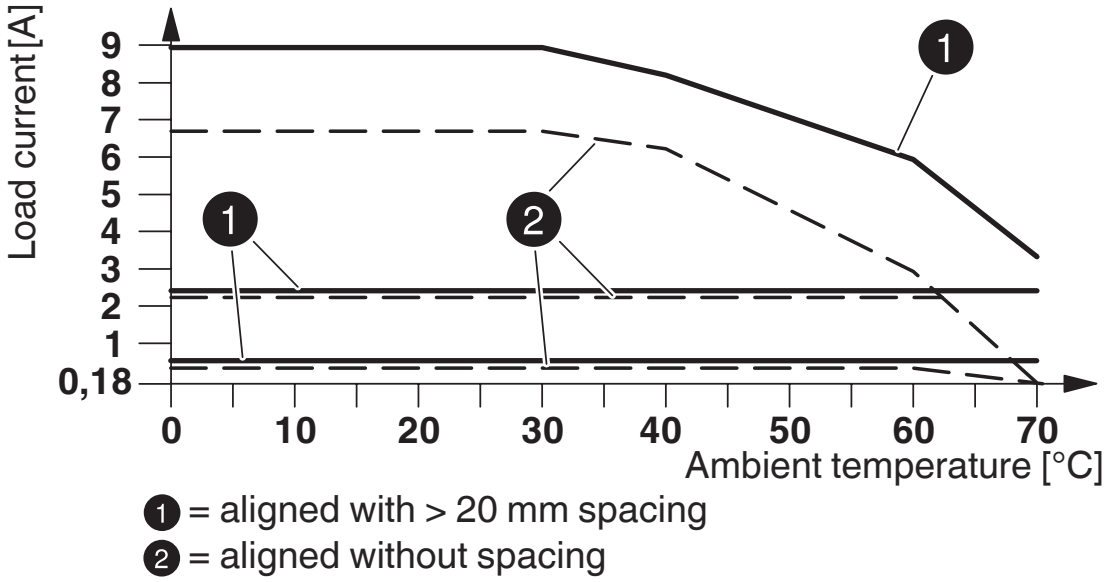

Deratingcurve

blokschema

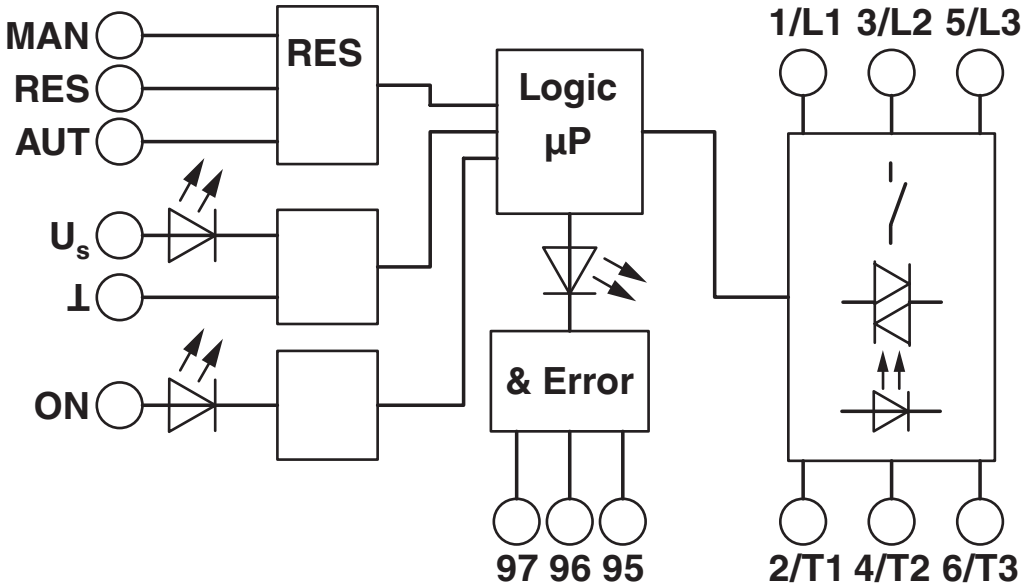

Toelatingen

To download certificates, visit the product detail page: https://www.phoenixcontact.com/nl/producten/2903922

IECEE CB Scheme
Toelatings-ID: DE1-55728

EAC
Toelatings-ID: RU*C-DE.*08.B.00520*

UL Listed
Toelatings-ID: FILE E 323771

CCC
Toelatings-ID: 2016010304871315

cUL Listed
Toelatings-ID: FILE E 323771

cUL Listed
Toelatings-ID: E228652

UL Listed
Toelatings-ID: E228652

CCC
Toelatings-ID: 2024010304672817

Classificaties

ECLASS

ECLASS-13.0	27370905
ECLASS-15.0	27370905

ETIM

ETIM 10.0	EC001037

UNSPSC

UNSPSC 21.0	25173900

Environmental product compliance

EU RoHS

Voldoet aan de eisen van de RoHS-richtlijn	Ja
uitzonderingsregelingen voor zover bekend	7(a), 7(c)-I

China RoHS

Environment friendly use period (EFUP)	EFUP-50
	Een China RoHS declaratietabel met betrekking tot het artikel, is als download beschikbaar en vindt u bij het betreffende artikel onder Fabrikantverklaring. Voor geen van de artikelen met EFUP-E is een China RoHS declaratietabel beschikbaar en nodig.

EU REACH SVHC

Aanduiding van REACH-kandidaatstof (CAS-nr.)	1-Methyl-2-pyrrolidone (NMP)(CAS-nr.: 872-50-4)
	Lead(CAS-nr.: 7439-92-1)
	2,2',6,6'-tetrabromo-4,4'-isopropylidenediphenol(CAS-nr.: 79-94-7)
SCIP	fdfd3d70-d970-4350-bc86-813dee6d6ca6

Phoenix Contact 2026 © - Alle rechten voorbehouden
https://www.phoenixcontact.com

PHOENIX CONTACT B.V.
Hengelder 56 6902 PA Zevenaar
Postbus 246 6900 AE Zevenaar
(0316) 59 17 20
sales@phoenixcontact.nl