PP-H 1,5/S/1-M GNYE - Connector

3212701

https://www.phoenixcontact.com/nl/producten/3212701

Let erop dat de in dit pdf-document weergegeven gegevens uit onze online catalogus zijn gegenereerd. De volledige gegevens treft u aan in de gebruikersdocumentatie. Onze Algemene gebruiksvoorwaarden voor downloads zijn van kracht



Connector, nominale spanning: 500 V, nominale stroom: 17,5 A, aantal aansluitingen: 1, aantal polen: 1, aansluitmethode: Push-in-aansluiting, nominale aansluitdoorsnede: 1,5 mm^2, 1e etage, doorsnede: 0,14 mm^2 - 1,5 mm^2, kleur: groen-geel

Productbeschrijving

Connectorelement gecentreerd, behuizing links met vergrendelnokken, rechts geopend zonder afdekkap

Uw voordelen

- Royale coderingsmogelijkheden
- Met de zelf te confectioneren COMBI-connectoren in push-in-aansluittechniek is voor elke opgave een oplossing voorhanden die de gebruiker zelf kan realiseren
- Getest voor spoorwegtoepassingen

Commerciële gegevens

Artikelnummer	3212701
Verpakkingseenheid	50 Stuks
Minimale bestelhoeveelheid	50 Stuks
Verkoopcode	BE2244
Productcode	BE2244
GTIN	4046356565844
Gewicht per stuk (inclusief verpakking)	1,928 g
Gewicht per stuk (exclusief verpakking)	1,86 g
Douanetariefnummer	85366990
Land van herkomst	PL

Technische gegevens

Opmerking

Aanwijzing voor de bediening	COMBI-stekers zijn in overeenstemming met IEC 61984 connectors zonder schakelvermogen en kunnen zonder belasting of spanning worden aangesloten of losgekoppeld als ze op beoogde wijze worden gebruikt

Artikeleigenschappen

toepassingsbereik	spoorwegindustrie
	machinebouw
	installatiebouw
aantal polen	1
Rastermaat	3,5 mm
Aantal Aansluitingen	1
Aantal rijen	1
potentialen	1

Isolatie-eigenschappen

Overspanningscategorie	III
vervuilingsgraad	3

Elektrische eigenschappen

test-stootspanning	6 kV
Maximale vermogensdissipatie tijdens nominaal bedrijf	0,56 W

aansluitgegevens

Aantal aansluitingen per etage	1
nominale doorsnede	1,5 mm²

1e etage

Aansluitmethode	Push-in-aansluiting
Striplengte	8 mm ... 10 mm
teststift	A1 / B1
aansluiting overeenkomstig norm	IEC 61984
Aderdoorsnede massief	0,14 mm² ... 1,5 mm²
Aderdoorsnede AWG	26 ... 16 (omgezet naar IEC)
Aderdoorsnede soepel	0,14 mm² ... 1,5 mm²
aderdoorsnede soepel [AWG]	26 ... 16 (omgezet naar IEC)
Aderdoorsnede soepel (adereindhuls zonder kunststofhuls)	0,14 mm² ... 1,5 mm²
Aderdoorsnede soepel (adereindhuls met kunststofhuls)	0,14 mm² ... 1 mm²
nominale aderdoorsnede	1,5 mm²
Nominale stroom	17,5 A (rekening houden met derating)
belastingsstroom maximaal	17,5 A (bij een aderdoorsnede van 1,5 mm²)
nominale spanning	500 V

1e etage Aansluitdoorsnede direct steekbaar

Aderdoorsnede massief	0,25 mm² ... 1,5 mm²
Aderdoorsnede soepel (adereindhuls zonder kunststofhuls)	0,34 mm² ... 1,5 mm²
Aderdoorsnede soepel (adereindhuls met kunststofhuls)	0,34 mm² ... 1 mm²

Afmetingen

Breedte	3,5 mm
Hoogte	16,5 mm
diepte	31,3 mm
Rastermaat	3,5 mm

Materiaal

Kleur	groen-geel
Brandbaarheidsklasse volgens UL 94	V0
isolatiemateriaalgroep	I
Isolatiemateriaal	PA
statische kunststoftoepassing in koude	-60 °C
Temperatuur Index isolatiemateriaal (DIN EN 60216-1 (VDE 0304-21))	130 °C
Relatieve Temperatuur Index isolatiemateriaal (Elec., UL 746 B)	130 °C
Brandbeveiliging voor railvoertuigen (DIN EN 45545-2) R22	HL 1 - HL 3
Brandbeveiliging voor railvoertuigen (DIN EN 45545-2) R23	HL 1 - HL 3
Brandbeveiliging voor railvoertuigen (DIN EN 45545-2) R24	HL 1 - HL 3
Brandbeveiliging voor railvoertuigen (DIN EN 45545-2) R26	HL 1 - HL 3
kalorimetrische warmteafgifte NFPA 130 (ASTM E 1354)	28 MJ/kg
ontvlambaarheid oppervlakte NFPA 130 (ASTM E 162)	doorstaan
specifieke optische rookgasdichtheid NFPA 130 (ASTM E 662)	doorstaan
rookgastoxiciteit NFPA 130 (SMP 800C)	doorstaan

Mechanische eigenschappen

Mechanische gegevens

open zijwand	Ja

Omgevings- en levensduuromstandigheden

Omgevingsomstandigheden

omgevingstemperatuur (bedrijf)	-60 °C (max. bedrijfstemperatuur, zie deratingcurve)
Omgevingstemperatuur (opslag/transport)	-25 °C ... 60 °C (voor korte tijd, niet langer dan 24 h, -60 °C tot +70 °C)
omgevingstemperatuur (montage)	-5 °C ... 70 °C
omgevingstemperatuur (bediening)	-5 °C ... 70 °C
Toelaatbare luchtvochtigheid (bedrijf)	20 % ... 90 %
toelaatbare luchtvochtigheid (opslag/transport)	30 % ... 70 %

Normen en bepalingen

aansluiting overeenkomstig norm	IEC 61984

Montage

Montage-instructie	Voor eenvoudige vergrendeling van de zelfconfectioneerbare COMBI-steker- en koppelingselementen wordt het gebruik van een parallelpersgereedschap aanbevolen

Tekeningen

schematekening

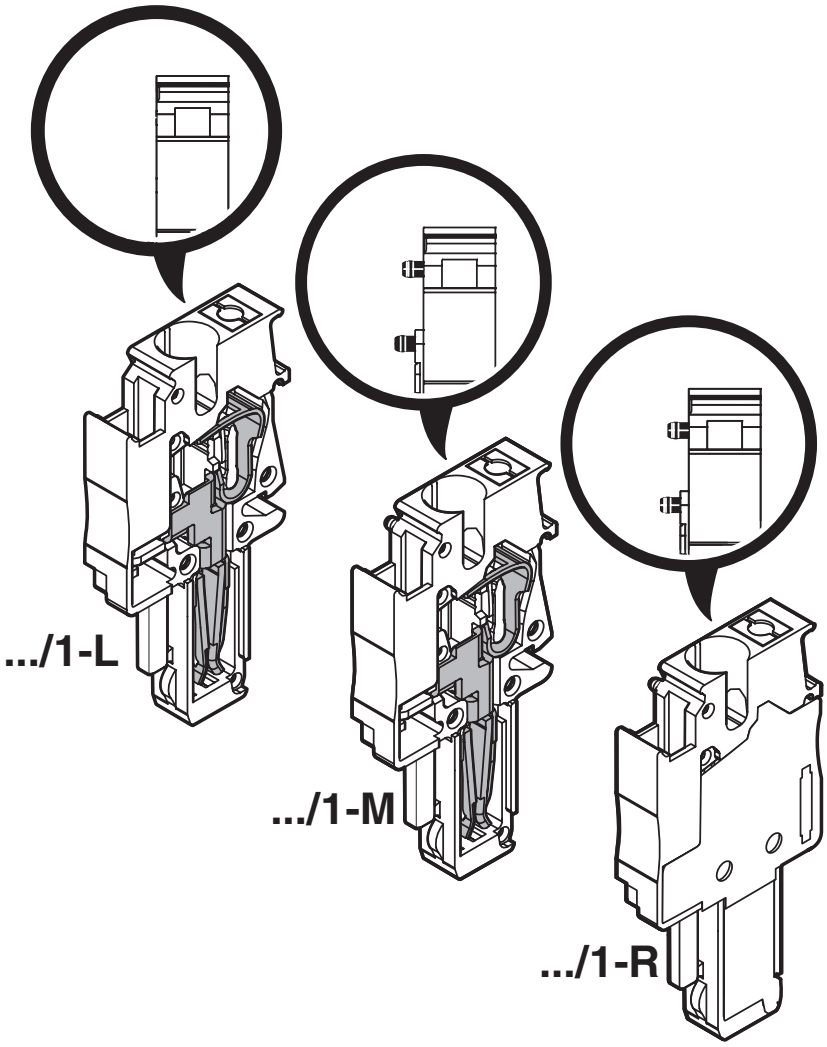

schakelschema



Toelatingen

To download certificates, visit the product detail page: https://www.phoenixcontact.com/nl/producten/3212701

CSA
Toelatings-ID: 2030668

	Nominale spanning U_N	Nominale stroom I_N	Doorsnede AWG	Doorsnede mm^2
B				
	300 V	15 A	26 - 14	-
C				
	300 V	15 A	26 - 14	-
D				
	600 V	5 A	26 - 14	-

IECEE CB Scheme
Toelatings-ID: DE1-65179

	Nominale spanning U_N	Nominale stroom I_N	Doorsnede AWG	Doorsnede mm^2
keine				
	500 V	-	-	0,14 - 1,5

cULus Recognized
Toelatings-ID: E60425

	Nominale spanning U_N	Nominale stroom I_N	Doorsnede AWG	Doorsnede mm^2
B				
	300 V	15 A	26 - 14	-
C				
	300 V	15 A	26 - 14	-
D				
	600 V	5 A	26 - 14	-

LR
Toelatings-ID: LR2371832TA

NK
Toelatings-ID: 14ME0912

BV
Toelatings-ID: 39979/B0 BV

VDE Gutachten mit Fertigungsüberwachung

Toelatings-ID: 40034766

	Nominale spanning U_N	Nominale stroom I_N	Doorsnede AWG	Doorsnede mm^2
keine				
	500 V	-	-	-

DNV
Toelatings-ID: TAE000010T

EAC
Toelatings-ID: KZ7500651131219505

Classificaties

ECLASS

ECLASS-13.0	27250306
ECLASS-15.0	27250306

ETIM

ETIM 10.0	EC002021

UNSPSC

UNSPSC 21.0	39121400

Environmental product compliance

EU RoHS

Voldoet aan de eisen van de RoHS-richtlijn	Ja, Geen uitzonderingsregelingen

China RoHS

Environment friendly use period (EFUP)	EFUP-E
	Geen gevaarlijke stoffen boven de grenswaarden

EU REACH SVHC

Aanduiding van REACH-kandidaatstof (CAS-nr.)	Geen stof met een massafractie van meer dan 0,1 %

Phoenix Contact 2026 © - Alle rechten voorbehouden
https://www.phoenixcontact.com

PHOENIX CONTACT B.V.
Hengelder 56 6902 PA Zevenaar
Postbus 246 6900 AE Zevenaar
(0316) 59 17 20
sales@phoenixcontact.nl