SAC-5PY-F/2XM VP SH - Y-verdelers

1419946

https://www.phoenixcontact.com/nl/producten/1419946

Let erop dat de in dit pdf-document weergegeven gegevens uit onze online catalogus zijn gegenereerd. De volledige gegevens treft u aan in de gebruikersdocumentatie. Onze Algemene gebruiksvoorwaarden voor downloads zijn van kracht



Y-verdelers, 5-polig, afgeschermd, Busconnector recht M12 SPEEDCON, polarisatie: A, op connector recht M12 SPEEDCON, polarisatie: A en connector recht M12 SPEEDCON, polarisatie: A, parallelle verdeler

Uw voordelen

- Signalen betrouwbaar overdragen – 360°-afscherming in elektromagnetisch belaste omgevingen
- Tijd besparen dankzij de installatie met SPEEDCON-snelvergrendeling

Commerciële gegevens

Artikelnummer	1419946
Verpakkingseenheid	5 Stuks
Minimale bestelhoeveelheid	5 Stuks
Verkoopcode	AF1GAC
Productcode	AF1GAC
GTIN	4046356528467
Gewicht per stuk (inclusief verpakking)	45,668 g
Gewicht per stuk (exclusief verpakking)	45,668 g
Douanetariefnummer	85366990
Land van herkomst	PL

Technische gegevens

Artikeleigenschappen

aantal polen	5
Aantal kabelAansluitingen	2
Afgeschermd	ja
polarisatie	A
Schroefdraadsoort	M12

Isolatie-eigenschappen

Overspanningscategorie	II
vervuilingsgraad	3

Elektrische eigenschappen

isolatieweerstand	≥ 100 MΩ
nominale spanning U_N	48 V AC
	60 V DC
nominale stroom I_N	4 A

Signalering

statusindicatie	nee
statusindicatie aanwezig	nee

Afmetingen

Maatschets	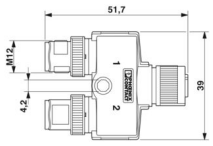
Breedte	39 mm
Hoogte	16 mm
lengte	51,7 mm
middenafstand	21 mm

Materiaal

Brandbaarheidsklasse volgens UL 94	HB
materiaal afdichting	NBR
materiaal behuizing	TPU, moeilijk ontvlambaar, zelfdovend
materiaal contact	CuZn
materiaal contactoppervlak	Ni/Au
materiaal contactblok	TPU GF
Materiaal wartel	zinkspuitgietwerk, vernikkeld

Connectoren

Aansluiting 1

bouwvorm	Busconnector recht M12 SPEEDCON
Type vergrendeling	SPEEDCON
Type polarisatie	A

Aansluiting 2

bouwvorm	connector recht M12 SPEEDCON
Type vergrendeling	SPEEDCON
Type polarisatie	A

Aansluiting 3

bouwvorm	connector recht M12 SPEEDCON
Type vergrendeling	SPEEDCON
Type polarisatie	A

Mechanische eigenschappen

Mechanische gegevens

steekcycli	≥ 100

Omgevings- en levensduuromstandigheden

Omgevingsomstandigheden

beschermklasse	IP65
	IP67
omgevingstemperatuur (bedrijf) (connector / bus)	-25 °C ... 90 °C (steker/bus)

Normen en bepalingen

normcode	M12-connector
normen/bepalingen	IEC 61076-2-101

Tekeningen

Maatschets

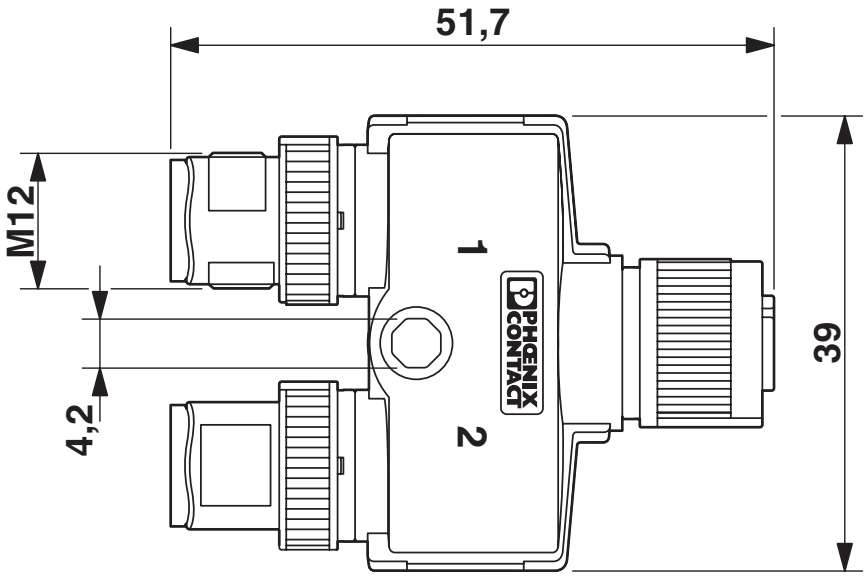

M12-Y-verdeler

schematekening

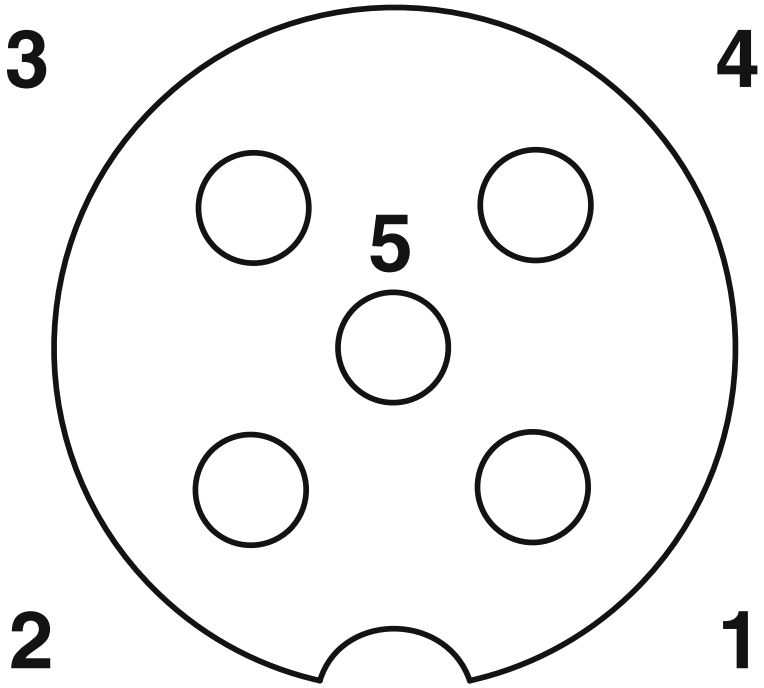

Poolschema M12-busconnector, 5-polig

schematekening

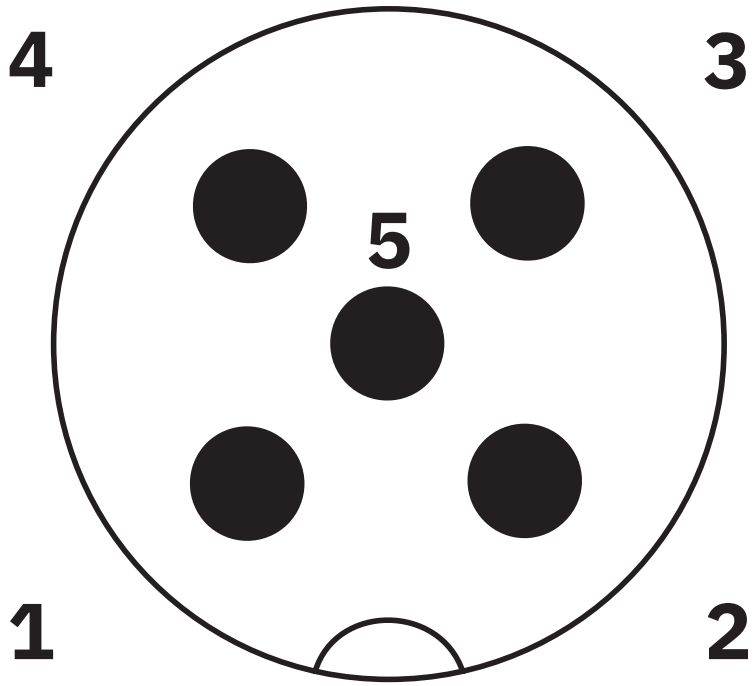

Poolschema steker M12, 5-polig

schakelschema

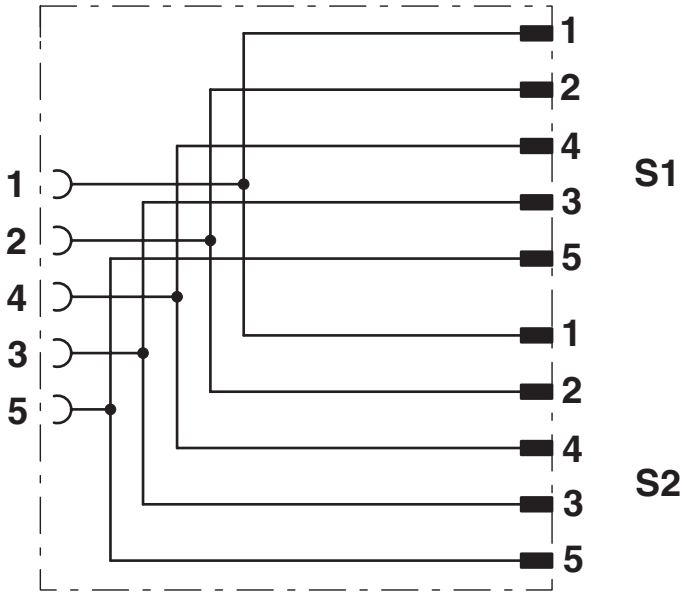

Contactbezetting van de M12-Y-verdeler

Classificaties

ECLASS

ECLASS-13.0	27440106
ECLASS-15.0	27440106

ETIM

ETIM 9.0	EC002925

UNSPSC

UNSPSC 21.0	31251500

Environmental product compliance

EU RoHS

Voldoet aan de eisen van de RoHS-richtlijn	Ja, Geen uitzonderingsregelingen

China RoHS

Environment friendly use period (EFUP)	EFUP-E
	Geen gevaarlijke stoffen boven de grenswaarden

EU REACH SVHC

Aanduiding van REACH-kandidaatstof (CAS-nr.)	Geen stof met een massafractie van meer dan 0,1 %

EF3.1 Klimaatverandering

CO2e kg	1,736 kg CO2e

Phoenix Contact 2025 © - Alle rechten voorbehouden
https://www.phoenixcontact.com

PHOENIX CONTACT B.V.
Hengelder 56 6902 PA Zevenaar
Postbus 246 6900 AE Zevenaar
(0316) 59 17 20
sales@phoenixcontact.nl