VS-ASI-J-Y-N-M12FS-LC - Verdeler

1433155

https://www.phoenixcontact.com/nl/producten/1433155

Let erop dat de in dit pdf-document weergegeven gegevens uit onze online catalogus zijn gegenereerd. De volledige gegevens treft u aan in de gebruikersdocumentatie. Onze Algemene gebruiksvoorwaarden voor downloads zijn van kracht



AS-interface-verdeler in beschermklasse IP67 voor 1 platte kabel, met rechte, A-gepolariseerde, 2-polige M12-bus

Commerciële gegevens

Artikelnummer	1433155
Verpakkingseenheid	1 Stuks
Minimale bestelhoeveelheid	1 Stuks
Verkoopcode	AF1GFA
Productcode	AF1GFA
GTIN	4046356346245
Gewicht per stuk (inclusief verpakking)	18,69 g
Gewicht per stuk (exclusief verpakking)	17,08 g
Douanetariefnummer	85366990
Land van herkomst	DE

Technische gegevens

Artikeleigenschappen

aantal polen	2
polarisatie	A

Isolatie-eigenschappen

Overspanningscategorie	II
vervuilingsgraad	3

Elektrische eigenschappen

nominale spanning U_N	≤ 32 V DC
nominale stroom I_N	4 A
overdrachtsmedium	Koper

aansluitgegevens

Aansluittechniek

Aansluitmethode	AS-i-doordringingstechniek

Interfaces

bussysteem	AS-interface

Signalering

statusindicatie	nee
statusindicatie aanwezig	nee

Materiaal

materiaal afdichting	neopreen
	FKM

Connectoren

Aansluiting 1

bouwvorm	Verdelers AS-i schroefvergrendeling
aantal polen	2
Type vergrendeling	Schroefvergrendeling
materiaal	CuZn (contact)
	Sn (contactoppervlak)
	PA (Contactblok)
	PA (Behuizing)

Aansluiting 2

bouwvorm	Busconnector recht M12
aantal polen	2 (5)
materiaal	zinkspuitgietwerk, vernikkeld (wartel)

steekcycli	≥ 100
Aanhaalmoment	0,4 Nm

Omgevings- en levensduuromstandigheden

Omgevingsomstandigheden

beschermklasse	IP67
omgevingstemperatuur (bedrijf) (connector / bus)	-25 °C ... 70 °C
Omgevingstemperatuur (opslag/transport)	-25 °C ... 70 °C

Normen en bepalingen

normcode	M12-connector
normen/bepalingen	IEC 61076-2-101

Tekeningen

Maatschets

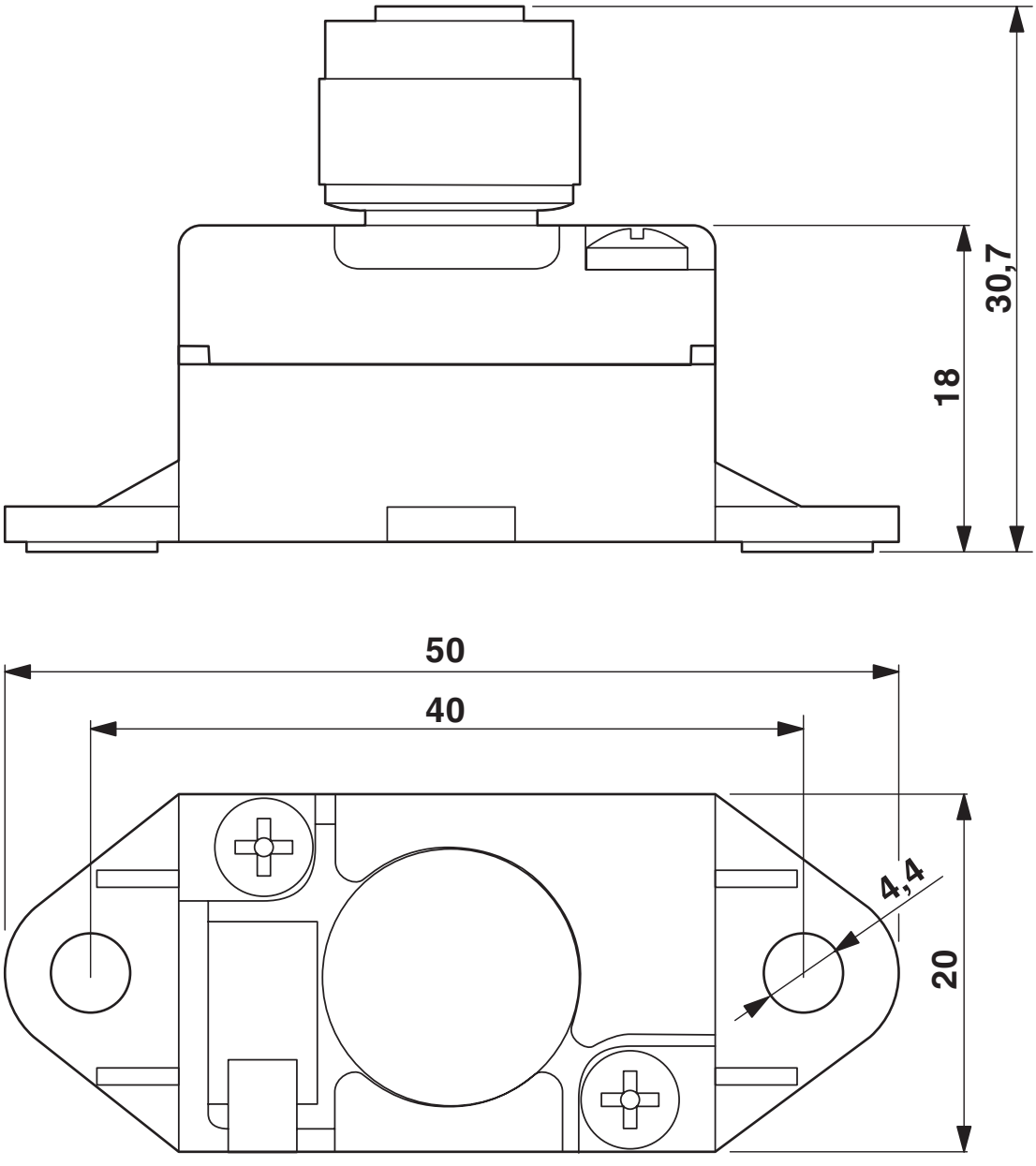

schematekening

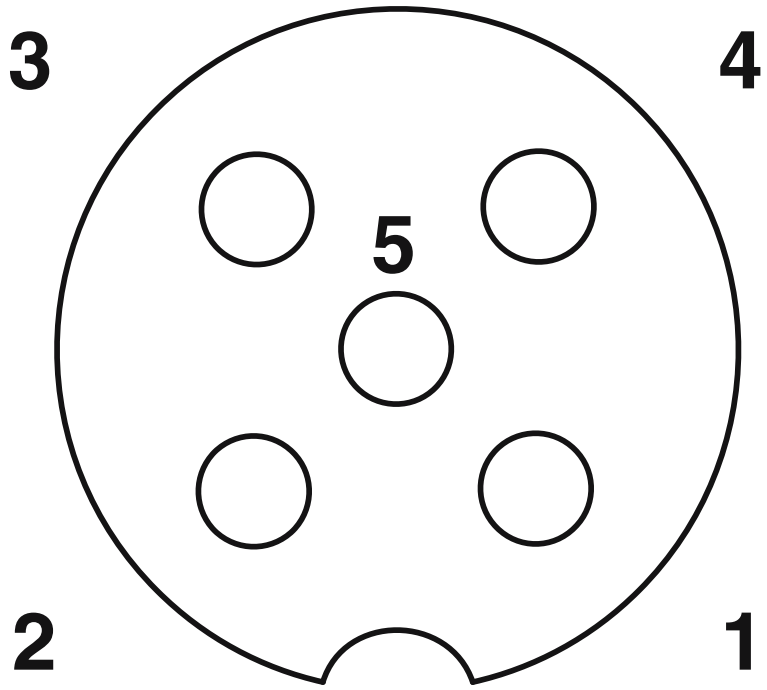

Poolschema M12, pin 1: AS-i +, pin 3: AS-i -, pin 2, 4, 5: niet gebruikt

Classificaties

ECLASS

ECLASS-13.0	27440106
ECLASS-15.0	27440106

ETIM

ETIM 9.0	EC002925

UNSPSC

UNSPSC 21.0	31251500

Environmental product compliance

EU RoHS

Voldoet aan de eisen van de RoHS-richtlijn	Ja
uitzonderingsregelingen voor zover bekend	6(c)

China RoHS

Environment friendly use period (EFUP)	EFUP-50
	Een China RoHS declaratietabel met betrekking tot het artikel, is als download beschikbaar en vindt u bij het betreffende artikel onder Fabrikantverklaring. Voor geen van de artikelen met EFUP-E is een China RoHS declaratietabel beschikbaar en nodig.

EU REACH SVHC

Aanduiding van REACH-kandidaatstof (CAS-nr.)	Lead(CAS-nr.: 7439-92-1)
SCIP	57f80308-905b-4c4a-8e2e-07e73c387e77

EF3.1 Klimaatverandering

CO2e kg	1,034 kg CO2e

Phoenix Contact 2025 © - Alle rechten voorbehouden
https://www.phoenixcontact.com

PHOENIX CONTACT B.V.
Hengelder 56 6902 PA Zevenaar
Postbus 246 6900 AE Zevenaar
(0316) 59 17 20
sales@phoenixcontact.nl