SACB-8/16- 5,0PUR OD - verdelerbox

1457364

https://www.phoenixcontact.com/nl/producten/1457364

Let erop dat de in dit pdf-document weergegeven gegevens uit onze online catalogus zijn gegenereerd. De volledige gegevens treft u aan in de gebruikersdocumentatie. Onze Algemene gebruiksvoorwaarden voor downloads zijn van kracht

verdelerbox, toepassing: buitenopstelling, aansluitmethode: M12-busconnector Metaal, aantal steekplaatsen: 8, aantal polen: 5, polarisatie: A, steekplaatsbezetting: dubbel, statusindicatie: nee, Universeel; stamkabelaansluiting: Vaste aansluiting 180°, PUR/PVC, kabellengte: 5 m, afscherming: nee

Uw voordelen

- Veilig in het veld dankzij gegoten behuizingen en hoge beschermklassen
- Ruimte besparen: verdelerbox met dubbele bezetting voor twee sensoren op één steekplaats

Commerciële gegevens

Artikelnummer	1457364
Verpakkingseenheid	1 Stuks
Minimale bestelhoeveelheid	1 Stuks
Verkoopcode	AF3EBA
Productcode	AF3EBA
GTIN	4046356620833
Gewicht per stuk (inclusief verpakking)	1.411,5 g
Gewicht per stuk (exclusief verpakking)	1.220,4 g
Douanetariefnummer	85444290
Land van herkomst	DE

Technische gegevens

Opmerking

Montage-instructie	LET OP: let bij het leggen van leidingen op de maximale buigradius, omdat door te grote buigkrachten de beschermklasse in gevaar komt. Vang vóór de connector mechanische belastingen op, bijvoorbeeld door middel van kabelbinders.
Opmerking met betrekking tot de toepassing	Niet-bezette steekplaatsen dienen voor inbedrijfstelling te worden afgesloten. Passende afsluitelementen vindt u onder "Toebehoren".

Artikeleigenschappen

toepassing	buitenopstelling
aantal polen	5
Aantal steekplAatsen	8
polarisatie	A
led	nee

Elektrische eigenschappen

bedrijfsspanning maximaal U_{max}	135 V
nominale spanning U_N	120 V AC
	120 V DC
nominale stroom totaal	12 A
stroombelastbaarheid per kanaal max.	2 A
stroombelastbaarheid per steekplaats	4 A

aansluitgegevens

Aderaansluiting

aansluitmethode sensor/actor	M12-busconnector
Aandraaimoment steekplaats sensor-/actorkabel	0,4 Nm

Aansluitingen

steekplaats/pool = aderkleur of aansluiting	1 / 4 (A) = WH
	1 / 2 (B) = GYPK
	2 / 4 (A) = GN
	2 / 2 (B) = RDBU
	3 / 4 (A) = YE
	3 / 2 (B) = WHGN
	4 / 4 (A) = GY
	4 / 2 (B) = BNGN
	5 / 4 (A) = PK
	5 / 2 (B)
	6 / 4 (A) = RD
	6 / 2 (B) = YEBN
	7 / 4 (A) = BK

	7 / 2 (B) = WHGY
	8 / 4 (A) = VT
	8 / 2 (B) = GYBN
	1-8 / 1 (+ 120 V) = BN
	1-8 / 3 (0 V) = BU
	1-8 / 5 (PE) = GNYE

Signalering

statusindicatie aanwezig	nee

Afmetingen

Maatschets	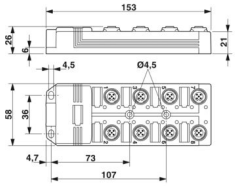
Breedte	58 mm
Hoogte	26 mm
lengte	153 mm

Materiaal

materiaal Schroefdraadhuls	Zinkspuitgietwerk
materiaal behuizing	PBT
materiaal Gietmassa	PUR
materiaal afdichting O-ring	FPM
materiaal contact	Cu-legering
materiaal contactoppervlak	verguld
materiaal contactblok	PA

Kabel/leiding

kabellengte	5 m

PUR/PVC zwart [PUR]

Maatschets	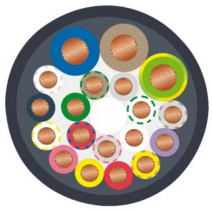
Kabelgewicht	183,7 kg/km
UL AWM Style	20549 (80 °C / 300 V)

aantal polen	19
Afgeschermd	nee
Kabeltype	PUR/PVC zwart [PUR]
aderopbouw signaalleiding	28x 0,15 mm
AWG signaalleiding	20
aderopbouw voedingsspanning	56x 0,15 mm
AWG voedingsspanning	17
aderdoorsnede	16x 0,5 mm² (signaalader)
	3x 1 mm² (powerkabel)
aderdiameter inclusief isolatie	1,5 mm ±0,1 mm (signaalader)
	2,1 mm ±0,1 mm (powerkabel)
kabelbuitendiameter	10,50 mm ±0,2 mm
buitenmantel, materiaal	PUR
buitenmantel, kleur	zwart RAL 9005
materiaal aders	blanke Cu-litzendraad
materiaal aderisolatie	PVC
afzonderlijke ader, kleur	bruin, blauw, groen/geel, wit, groen, geel, grijs, roze, rood, zwart, paars, grijs/roze, rood/blauw, wit/groen, bruin/groen, wit/geel, geel/bruin, wit/grijs, grijs/bruin
wanddikte binnenmantel	≥ 0,15 mm
wanddikte buitenmantel	≥ 0,76 mm
compleet getwist	aders in lagen getwist
nominale spanning kabel	300 V
Testspanning	2000 V
minimale buigradius, vast gelegd	7,5 x D
minimale buigradius, flexibel gelegd	10 x D
kleinste buigradius, permanent gelegd	79 mm
kleinste buigradius, flexibel gelegd	105 mm
Dynamische belastbaarheid (buigen)	max. aantal buigcycli: 1500000, buigradius: 10 x D, richting van de verplaatsing: 2 m, snelheid van de verplaatsing: 2 m/s
vlambestendigheid	volgens DIN EN 50265
oliebestendigheid	volgens VDE 0472 deel 803
Overige bestendigheid	goed bestand tegen zuren, logen en oplosmiddelen
Bijzondere eigenschappen	siliconenvrij
omgevingstemperatuur (bedrijf)	-40 °C ... 90 °C (kabel, vaste montage)
	-5 °C ... 80 °C (kabel, flexibele montage)

Omgevings- en levensduuromstandigheden

Omgevingsomstandigheden

beschermklasse	IP65
	IP67
	IP69K
omgevingstemperatuur (bedrijf)	-30 °C ... 90 °C

Normen en bepalingen

M12

normcode	M12-connector
normen/bepalingen	IEC 61076-2-101

Tekeningen

Maatschets

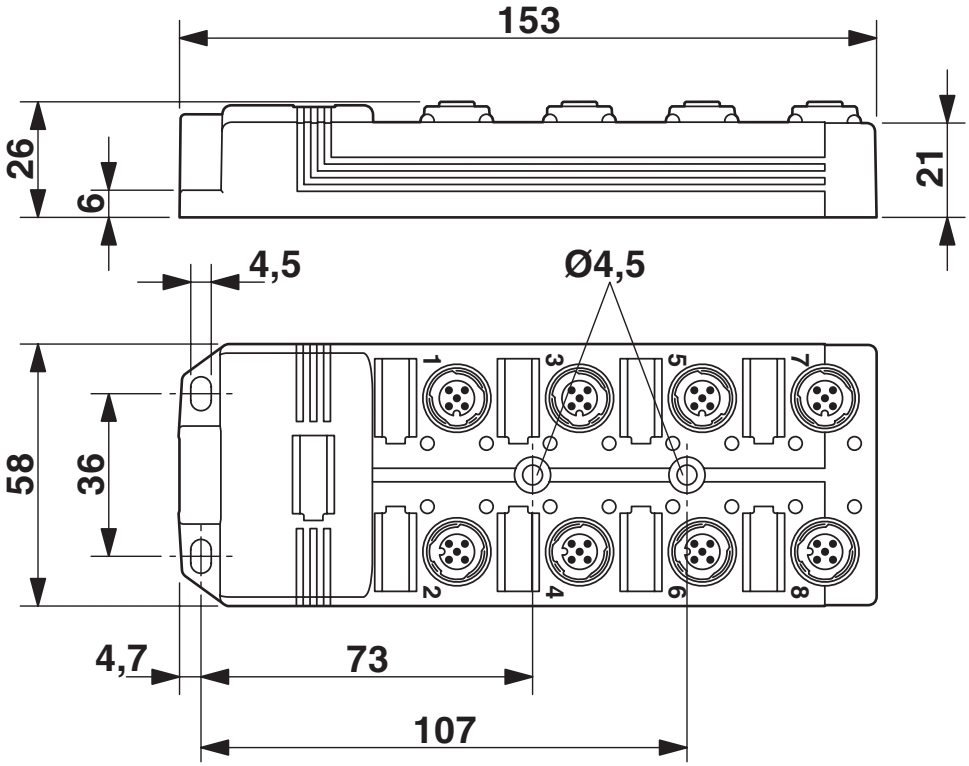

schematekening

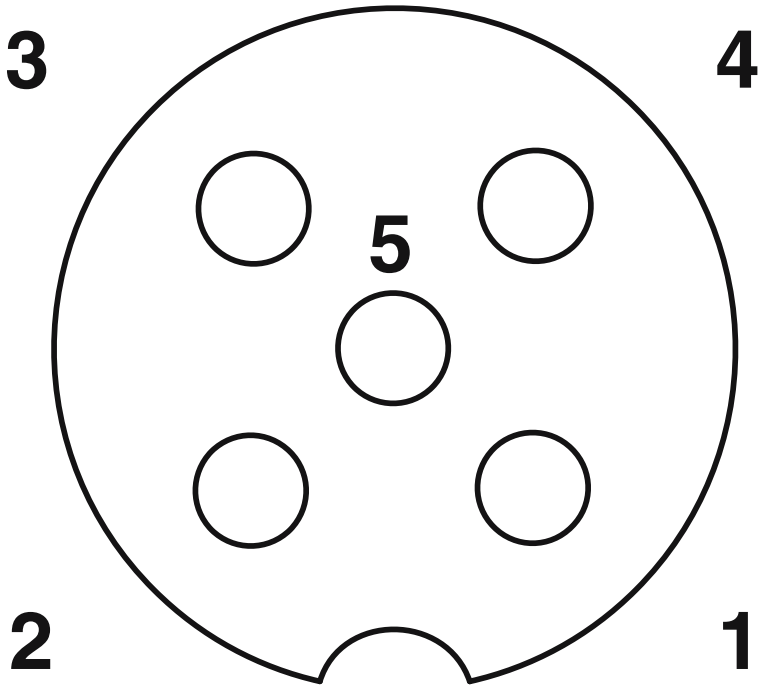

M12-steekplaats bus, 5-polig

schakelschema

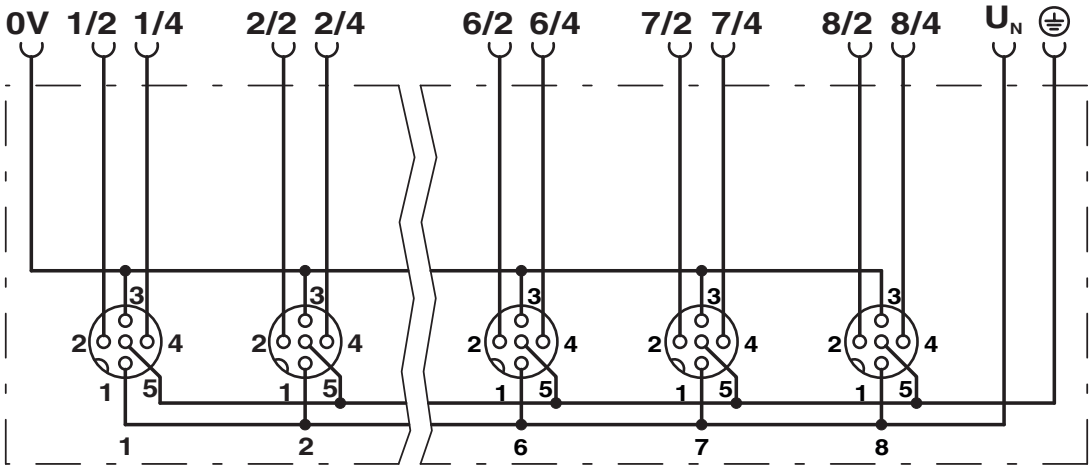

Toelatingen

To download certificates, visit the product detail page: https://www.phoenixcontact.com/nl/producten/1457364

DNV
Toelatings-ID: TAE00002K4

Classificaties

ECLASS

ECLASS-13.0	27440108
ECLASS-15.0	27440108

ETIM

ETIM 9.0	EC002585

UNSPSC

UNSPSC 21.0	31251500

Environmental product compliance

EU RoHS

Voldoet aan de eisen van de RoHS-richtlijn	Ja, Geen uitzonderingsregelingen

China RoHS

Environment friendly use period (EFUP)	EFUP-E
	Geen gevaarlijke stoffen boven de grenswaarden

EU REACH SVHC

Aanduiding van REACH-kandidaatstof (CAS-nr.)	Geen stof met een massafractie van meer dan 0,1 %

Phoenix Contact 2025 © - Alle rechten voorbehouden
https://www.phoenixcontact.com

PHOENIX CONTACT B.V.
Hengelder 56 6902 PA Zevenaar
Postbus 246 6900 AE Zevenaar
(0316) 59 17 20
sales@phoenixcontact.nl