SAC-4P-M12MS/ 2,0-186/M12FS - Sensor-/actorkabel

1509555

https://www.phoenixcontact.com/nl/producten/1509555

Let erop dat de in dit pdf-document weergegeven gegevens uit onze online catalogus zijn gegenereerd. De volledige gegevens treft u aan in de gebruikersdocumentatie. Onze Algemene gebruiksvoorwaarden voor downloads zijn van kracht



Sensor-/actorkabel, 4-polig, PUR, zwartgrijs RAL 7021, connector recht M12, polarisatie: A, op Busconnector recht M12, polarisatie: A, kabellengte: 2 m

Uw voordelen

- Eenvoudig en veilig: 100 % elektrisch geteste, steekbare componenten

Commerciële gegevens

Artikelnummer	1509555
Verpakkingseenheid	1 Stuks
Minimale bestelhoeveelheid	1 Stuks
Verkoopcode	AF1CCA
Productcode	AF1CCA
GTIN	4017918899196
Gewicht per stuk (inclusief verpakking)	132,5 g
Gewicht per stuk (exclusief verpakking)	131,3 g
Douanetariefnummer	85444290
Land van herkomst	PL

Technische gegevens

Artikeleigenschappen

toepassing	Standaard
aantal polen	4
Aantal kabelAansluitingen	1
Afgeschermd	nee
polarisatie	A

Isolatie-eigenschappen

Overspanningscategorie	II
vervuilingsgraad	3

Materiaal

Brandbaarheidsklasse volgens UL 94	HB
materiaal afdichting	NBR
materiaal behuizing	TPU, moeilijk ontvlambaar, zelfdovend
materiaal contact	CuSn
materiaal contactoppervlak	Ni/Au
materiaal contactblok	TPU GF
Materiaal wartel	zinkspuitgietwerk, vernikkeld

Elektrische eigenschappen

isolatieweerstand	≥ 100 MΩ
nominale spanning U_N	250 V AC
	250 V DC
nominale stroom I_N	4 A

Mechanische eigenschappen

Mechanische gegevens

steekcycli	≥ 100

Signalering

statusindicatie	nee
statusindicatie aanwezig	nee

aansluitgegevens

Aderaansluiting

Aanhaalmoment	0,4 Nm

Connectoren

Aansluiting 1

bouwvorm	connector recht M12

aantal polen	4
Type polarisatie	A

Aansluiting 2

bouwvorm	Busconnector recht M12
aantal polen	4
Type polarisatie	A

Kabel/leiding

kabellengte	2 m

PUR POWER 0,75 mm² zwart [186]

Maatschets	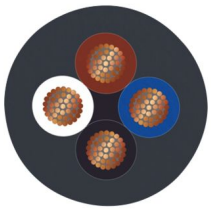
Kabelgewicht	57 kg/km
UL AWM Style	20549 / 1061 (80 °C / 300 V)
aantal polen	4
Afgeschermd	nee
Kabeltype	PUR POWER 0,75 mm² zwart [186]
aderopbouw signaalleiding	42x 0,15 mm
AWG signaalleiding	18
aderdoorsnede	4x 0,75 mm² (powerkabel)
aderdiameter inclusief isolatie	1,75 mm ±0,05 mm
kabelbuitendiameter	5,90 mm ±0,15 mm
buitenmantel, materiaal	PUR
buitenmantel, kleur	zwartgrijs RAL 7021
materiaal aders	blanke Cu-litzendraad
materiaal aderisolatie	PVC
afzonderlijke ader, kleur	bruin, wit, blauw, zwart
wanddikte isolatie	≥ 0,23 mm (aderisolatie)
	≥ 0,76 mm (buitenmantel)
compleet getwist	4 aders in de lengte getwist
max. aderweerstand	max. 26 Ω/km (bij 20 °C)
isolatieweerstand	≥ 1 MΩ*km (bij 20 °C)
nominale spanning kabel	≤ 300 V
Testspanning	≥ 3000 V
minimale buigradius, vast gelegd	5 x D
minimale buigradius, flexibel gelegd	10 x D
kleinste buigradius, permanent gelegd	30 mm

kleinste buigradius, flexibel gelegd	59 mm
Dynamische belastbaarheid (buigen)	max. aantal buigcycli: 2000000, buigradius: 59 mm, richting van de verplaatsing: 5 m, snelheid van de verplaatsing: 3 m/s, Versnelling: 5 m/s²
vlambestendigheid	volgens UL 758/1581 (horizontaal)
	volgens UL 758/1581 FT2
oliebestendigheid	volgens DIN EN 60811-2-1, 168 h bij 100 °C
Overige bestendigheid	hydrolyse- en microbenbestendig
	adhesie-arm
	slijtvast
	zeewaterbestendig
omgevingstemperatuur (bedrijf)	-25 °C ... 80 °C (kabel, vaste montage)
	-5 °C ... 80 °C (kabel, flexibele montage)

Omgevings- en levensduuromstandigheden

Omgevingsomstandigheden

beschermklasse	IP65
	IP67
	IP68
omgevingstemperatuur (bedrijf) (connector / bus)	-25 °C ... 90 °C (steker/bus)
omgevingstemperatuur (bedrijf) (kabel, vaste montage)	-25 °C ... 80 °C (kabel, vaste montage)
omgevingstemperatuur (bedrijf) (kabel, flexibele montage)	-5 °C ... 80 °C (kabel, flexibele montage)

Tekeningen

Maatschets

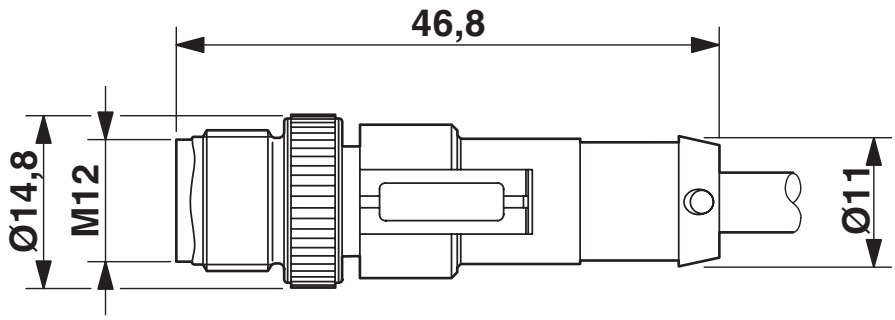

Steker M12 x 1, recht, afgeschermd

Maatschets

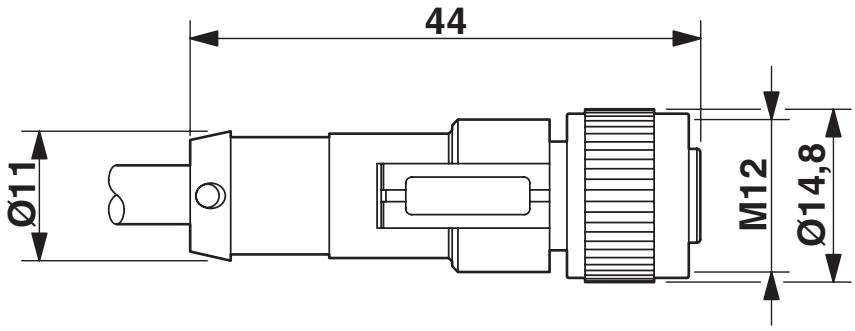

Bus M12 x 1, recht

schematekening

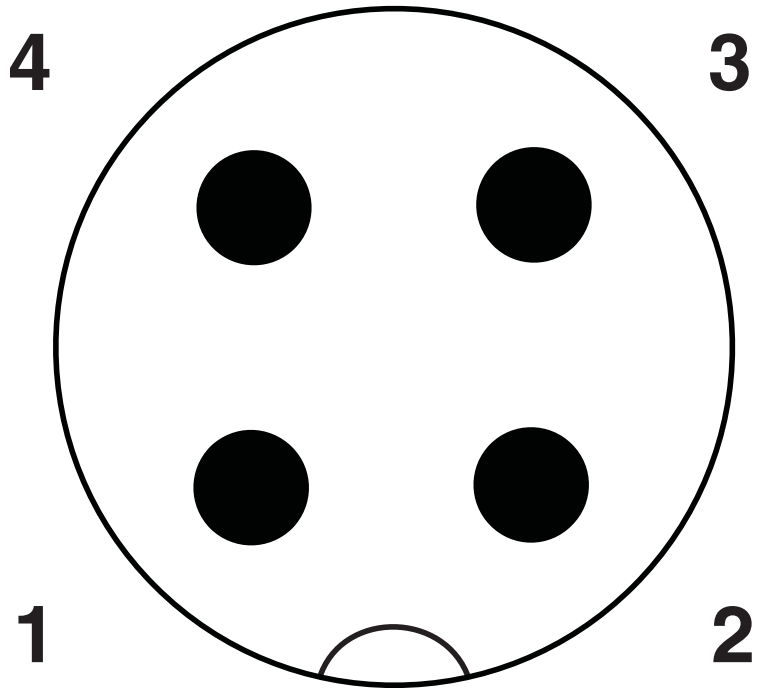

Poolschema steker M12, 4-polig, A-gepolariseerd, aanzicht stiftzijde

schematekening

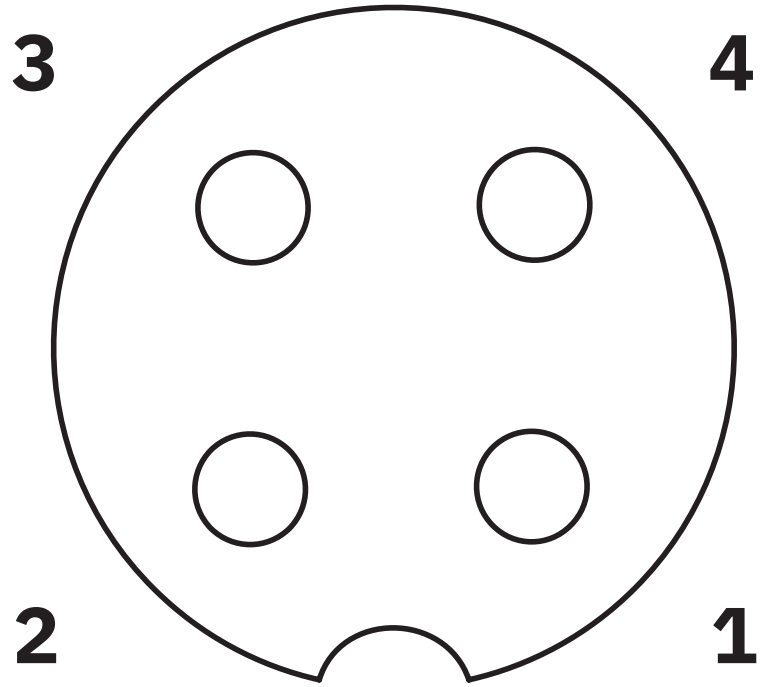

Poolschema bus M12, 4-polig, A-gepolariseerd, aanzicht buszijde

schakelschema

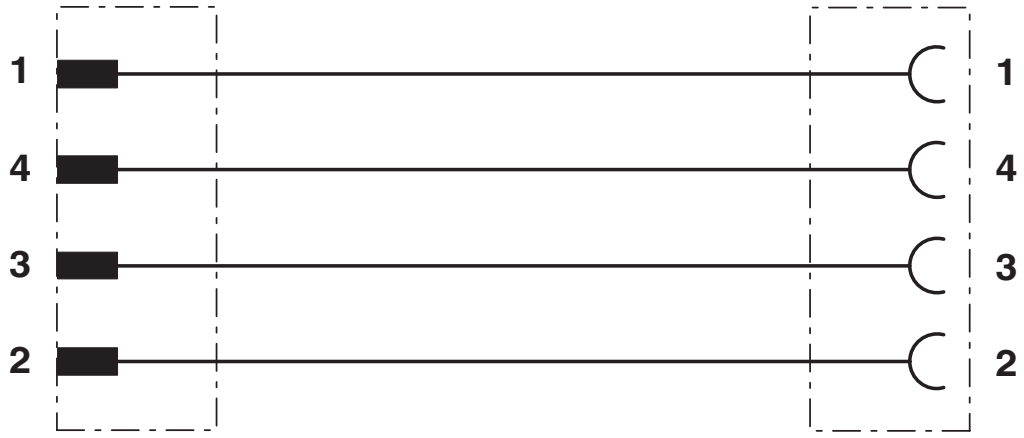

Contactbezetting van de M12-stiftconnector en de M12-busconnector

Toelatingen

To download certificates, visit the product detail page: https://www.phoenixcontact.com/nl/producten/1509555

UL Listed
Toelatings-ID: FILE E 221474

	Nominale spanning U_N	Nominale stroom I_N	Doorsnede AWG	Doorsnede mm^2
keine				
	300 V	4 A	-	-

cUL Listed
Toelatings-ID: FILE E 221474

	Nominale spanning U_N	Nominale stroom I_N	Doorsnede AWG	Doorsnede mm^2
keine				
	300 V	4 A	-	-

EAC-RoHS
Toelatings-ID: RU D-DE.HB35.B.00387

Classificaties

ECLASS

ECLASS-13.0	27060311
ECLASS-15.0	27060311

ETIM

ETIM 10.0	EC001855

UNSPSC

UNSPSC 21.0	26121600

Environmental product compliance

EU RoHS

Voldoet aan de eisen van de RoHS-richtlijn	Ja, Geen uitzonderingsregelingen

China RoHS

Environment friendly use period (EFUP)	EFUP-E
	Geen gevaarlijke stoffen boven de grenswaarden

EU REACH SVHC

Aanduiding van REACH-kandidaatstof (CAS-nr.)	Geen stof met een massafractie van meer dan 0,1 %

EF3.1 Klimaatverandering

CO2e kg	1,111 kg CO2e

Phoenix Contact 2026 © - Alle rechten voorbehouden
https://www.phoenixcontact.com

PHOENIX CONTACT B.V.
Hengelder 56 6902 PA Zevenaar
Postbus 246 6900 AE Zevenaar
(0316) 59 17 20
sales@phoenixcontact.nl