CB E1 24DC/4A NO P - Elektronische beveiligingsschakelaar

2800904

https://www.phoenixcontact.com/nl/producten/2800904

Let erop dat de in dit pdf-document weergegeven gegevens uit onze online catalogus zijn gegenereerd. De volledige gegevens treft u aan in de gebruikersdocumentatie. Onze Algemene gebruiksvoorwaarden voor downloads zijn van kracht



Elektronische apparatenbeveiligingsschakelaar, 1-polig, actieve stroombegrenzing, 1 maakcontact, steker voor basiselement

Uw voordelen

- Klantspecifiek aan te passen dankzij beveiligingsstekers
- Beveiligingssteker met vaste nominale stroomwaarde ter bescherming tegen ongewilde veranderingen
- Actieve stroombegrenzing voor een beter uitgebalanceerde belasting van de voorgeschakelde voeding
- Verhoogde transparantie van de installatie met geïntegreerde afstandsmeldfunctie

Commerciële gegevens

Artikelnummer	2800904
Verpakkingseenheid	1 Stuks
Minimale bestelhoeveelheid	1 Stuks
Verkoopcode	CLA134
Productcode	CLA134
GTIN	4046356690744
Gewicht per stuk (inclusief verpakking)	35,2 g
Gewicht per stuk (exclusief verpakking)	35,2 g
Douanetariefnummer	85362010
Land van herkomst	DE

Technische gegevens

Opmerking

Algemeen	Bij seriemontage zonder convectiekoeling mag de nominale stroom van de schakelaar vanwege de thermische beïnvloeding tijdens continubedrijf (100 % ED) max. 80 % bedragen. In installaties of machines dienen speciale maatregelen te worden getroffen, die het herstarten van installatiedelen voorkomen (bijv. toepassing van een veiligheids-PLC). Het parallelschakelen van meerdere beveiligingsschakelaars is niet toegelaten.

Artikeleigenschappen

Productfamilie	CB E
bouwvorm	connector
aantal polen	1
aantal kanalen	1

Isolatie-eigenschappen

Vervuilingsgraad	2

Elektrische eigenschappen

Algemeen

bedrijfsspanning	24 V DC
	18 V DC ... 30 V DC
nominale stroom I_N	4 A
test-stootspanning	0,5 kV
activering	E (elektronisch)
vereiste voorzekering	niet noodzakelijk, geïntegreerd Fail-Safe-element
Spanningsvastheid	max. 30 V DC (belastingscircuit)
Actieve stroombegrenzing	typ. 1,25 x I_N
zekering	elektronisch
ruststroom I_0	typ. 8 mA (in ingeschakelde toestand)
	typ. 17 mA (met meldingsuitgang)
Vermogensdissipatie	0,81 W (tijdens nominaal bedrijf)
temperatuur-derating	4 A (bij 50 °C)
MTBF (IEC 61709, SN 29500)	8320000 h (Bij 25 °C met 80 % belasting)
	7410000 h (Bij 40 °C met 80 % belasting)
Spanningsval	100 mV (bij I_N)
Fail Safe-element	6 A DC
Type contactswitch	zonder galvanische scheiding

Belastingscircuit

Uitschakeltijd	200 ms (zie tijd/stroom-karakteristiek)
Uitschakeling bij onderspanning	< 14 V (typ. UIT)
	> 17 V (typ. AAN)

max. capacitieve belasting	20000 µF
inschakelvertraging	typ. 2 ms

Hulpcontact

Type contactaansluiting	potentiaalvrij signaalcontact
minimale bedrijfsspanning U_{min} DC	10 V DC
max. bedrijfsspanning U_{max} DC	30 V DC
minimale bedrijfsstroom I_{min}	10 mA
max. bedrijfsstroom I_{max}	0,5 A

aansluitgegevens

Aansluitmethode	steekbaar

Afmetingen

Maatschets	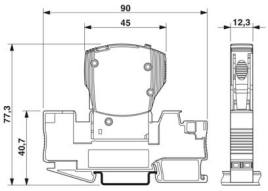
Breedte	12,3 mm
Hoogte	45 mm
diepte	52 mm
Breedte compleet module	12,3 mm
hoogte compleet moduul	90 mm
Diepte compleet module	77,3 mm

Materiaal

Kleur	grijs (RAL 7042)
	zwart (RAL 9005)
Brandbaarheidsklasse volgens UL 94	V-0

Omgevings- en levensduuromstandigheden

Omgevingsomstandigheden

beschermklasse	IP30 (Bedieningsbereik)
omgevingstemperatuur (bedrijf)	-25 °C ... 50 °C (geen condens)
Omgevingstemperatuur (opslag/transport)	-40 °C ... 70 °C
vochttest	96 h, 95 % RH, 40 °C
trillingen (bedrijf)	3g (volgens IEC 60068-2-6, test Fc)

Toelatingen

UL-toelating

Codering	UL Listed UL 508
	UL Recognized UL 2367

Scheepsbouw-toelating

Codering	DNV GL

Normen en bepalingen

normcode	EMV
normen/bepalingen	EN 61000-6-3
Opmerking	stooremissie
normcode	EMV
normen/bepalingen	EN 61000-6-2
Opmerking	stoorimmuniteit

Montage

montagetechniek	op basiselement

CB E1 24DC/4A NO P - Elektronische beveiligingsschakelaar

2800904

https://www.phoenixcontact.com/nl/producten/2800904

Tekeningen

Maatschets

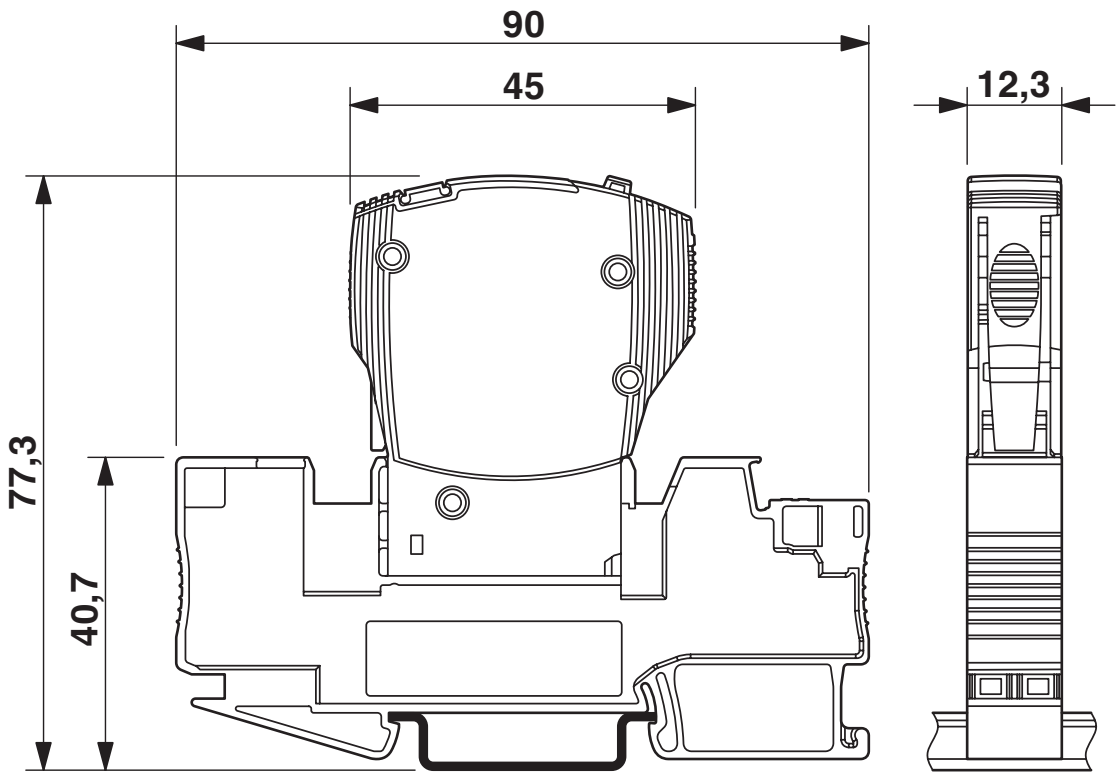

De afbeelding toont de complete schakelaar, bestaande uit basiselement en steker

applicatietekening

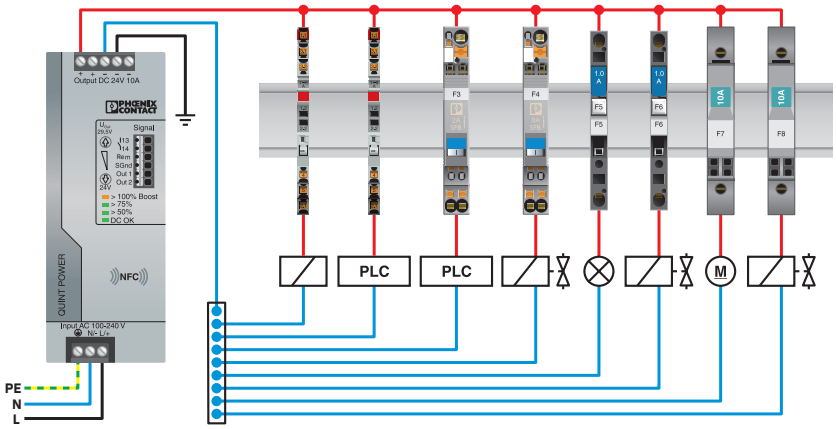

diagram

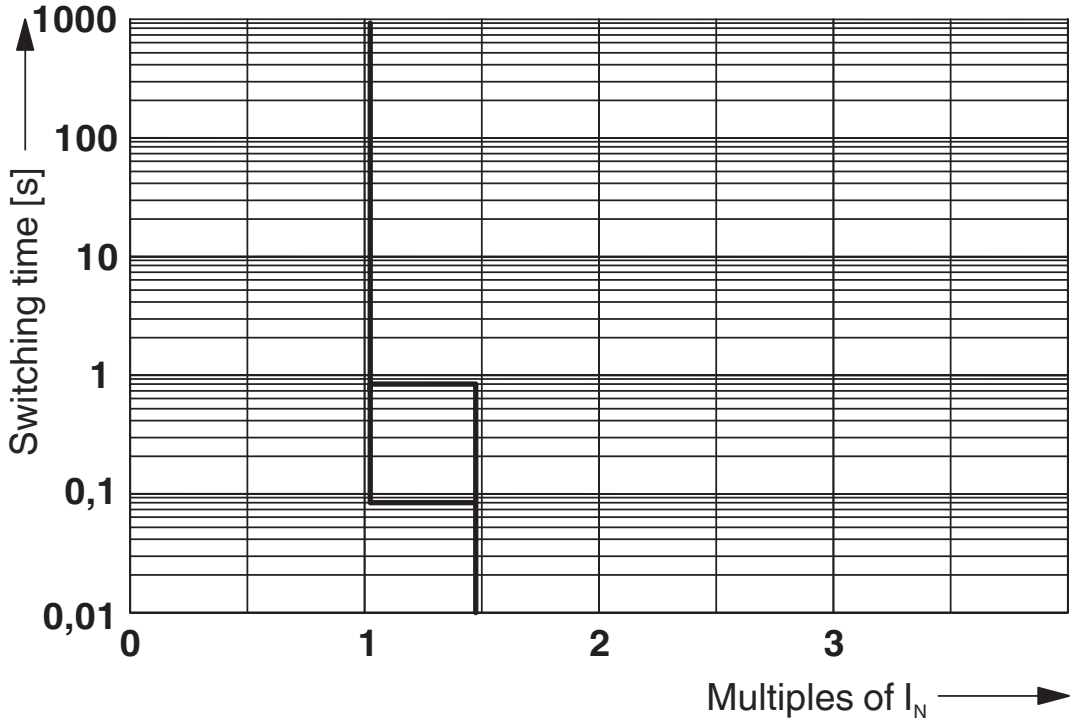

Uitschakelkarakteristiek

schakelschema

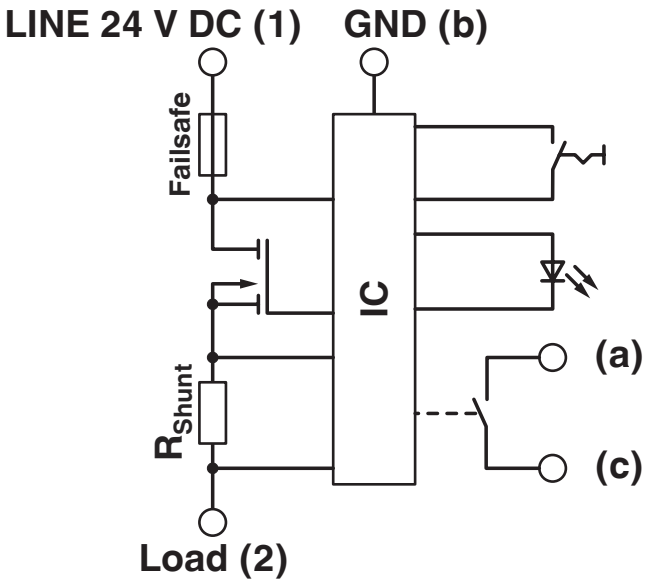

CB E1 24DC/4A NO P - Elektronische beveiligingsschakelaar

2800904

https://www.phoenixcontact.com/nl/producten/2800904

Toelatingen

To download certificates, visit the product detail page: https://www.phoenixcontact.com/nl/producten/2800904

UL Recognized
Toelatings-ID: FILE E 317172

DNV GL
Toelatings-ID: TAE00003KA

cULus Listed
Toelatings-ID: E123528

Classificaties

ECLASS

ECLASS-13.0	27140401
ECLASS-15.0	27140401

ETIM

ETIM 10.0	EC003538

UNSPSC

UNSPSC 21.0	39121400

Environmental product compliance

EU RoHS

Voldoet aan de eisen van de RoHS-richtlijn	Ja
uitzonderingsregelingen voor zover bekend	7(a), 7(c)-I

China RoHS

Environment friendly use period (EFUP)	EFUP-25
	Een China RoHS declaratietabel met betrekking tot het artikel, is als download beschikbaar en vindt u bij het betreffende artikel onder Fabrikantverklaring. Voor geen van de artikelen met EFUP-E is een China RoHS declaratietabel beschikbaar en nodig.

EU REACH SVHC

Aanduiding van REACH-kandidaatstof (CAS-nr.)	Lead(CAS-nr.: 7439-92-1)
SCIP	abb0b507-e98b-4fcb-8d31-1eded3a6b754

EF3.1 Klimaatverandering

CO2e kg	2,645 kg CO2e

Phoenix Contact 2026 © - Alle rechten voorbehouden
https://www.phoenixcontact.com

PHOENIX CONTACT B.V.
Hengelder 56 6902 PA Zevenaar
Postbus 246 6900 AE Zevenaar
(0316) 59 17 20
sales@phoenixcontact.nl