SAC-5P-M12Y/2XM12FS VP - Y-verdelers

1683468

https://www.phoenixcontact.com/nl/producten/1683468

Let erop dat de in dit pdf-document weergegeven gegevens uit onze online catalogus zijn gegenereerd. De volledige gegevens treft u aan in de gebruikersdocumentatie. Onze Algemene gebruiksvoorwaarden voor downloads zijn van kracht



Y-verdelers, 5-polig, niet afgeschermd, connector recht M12, polarisatie: A, op Busconnector recht M12, polarisatie: A en Busconnector recht M12, polarisatie: A, parallelle verdeler

Commerciële gegevens

Artikelnummer	1683468
Verpakkingseenheid	5 Stuks
Minimale bestelhoeveelheid	5 Stuks
Verkoopcode	AF1GAB
Productcode	AF1GAB
GTIN	4017918166915
Gewicht per stuk (inclusief verpakking)	28,69 g
Gewicht per stuk (exclusief verpakking)	28 g
Douanetariefnummer	85366990
Land van herkomst	PL

Technische gegevens

Opmerking

Algemeen	met middenafstand 18 mm, geschikt voor omspoten connectoren en niet-afgeschermde, confectioneerbare connectoren met snijklemaansluittechniek QUICKON en een aansluitbereik van 0,14 mm² t/m 0,34 mm²

Artikeleigenschappen

aantal polen	5
Aantal kabelAansluitingen	2
Afgeschermd	nee
polarisatie	A
Schroefdraadsoort	M12

Isolatie-eigenschappen

Overspanningscategorie	II
vervuilingsgraad	3

Elektrische eigenschappen

isolatieweerstand	≥ 100 MΩ
nominale spanning U_N	48 V AC
	60 V DC
nominale stroom I_N	4 A

Signalering

statusindicatie	nee
statusindicatie aanwezig	nee

Afmetingen

Maatschets	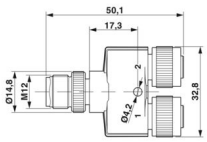
Breedte	33 mm
Hoogte	14,8 mm
lengte	50,1 mm
middenafstand	18 mm

Materiaal

Brandbaarheidsklasse volgens UL 94	HB
materiaal afdichting	NBR
materiaal behuizing	TPU, moeilijk ontvlambaar, zelfdovend
materiaal contact	CuZn

materiaal contactoppervlak	Ni/Au
materiaal contactblok	TPU GF
Materiaal wartel	zinkspuitgietwerk, vernikkeld

Connectoren

Aansluiting 1

bouwvorm	connector recht M12
Type polarisatie	A

Aansluiting 2

bouwvorm	Busconnector recht M12
Type polarisatie	A

Aansluiting 3

bouwvorm	Busconnector recht M12
Type polarisatie	A

Mechanische eigenschappen

Mechanische gegevens

steekcycli	≥ 100

Omgevings- en levensduuromstandigheden

Omgevingsomstandigheden

beschermklasse	IP65
	IP67
omgevingstemperatuur (bedrijf) (connector / bus)	-25 °C ... 90 °C (steker/bus)

Normen en bepalingen

M12

normcode	M12-connector
normen/bepalingen	IEC 61076-2-101

Tekeningen

Maatschets

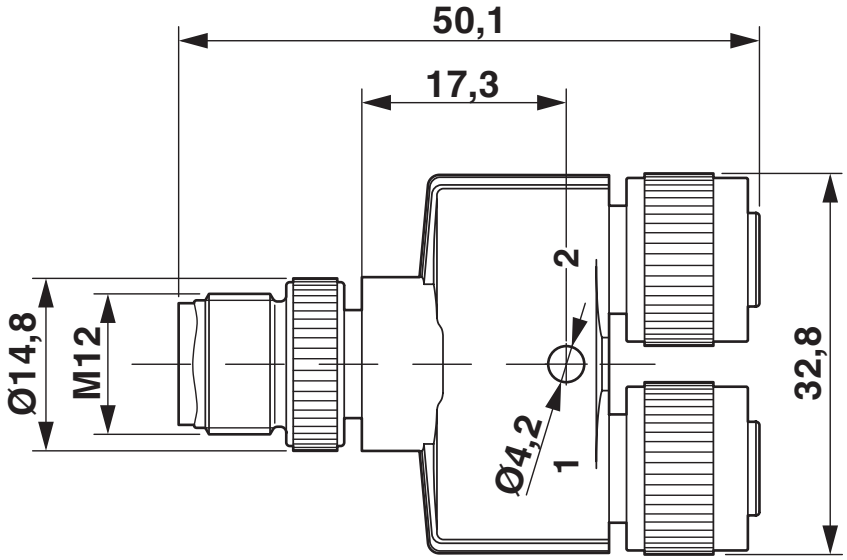

M12-Y-verdeler

schematekening

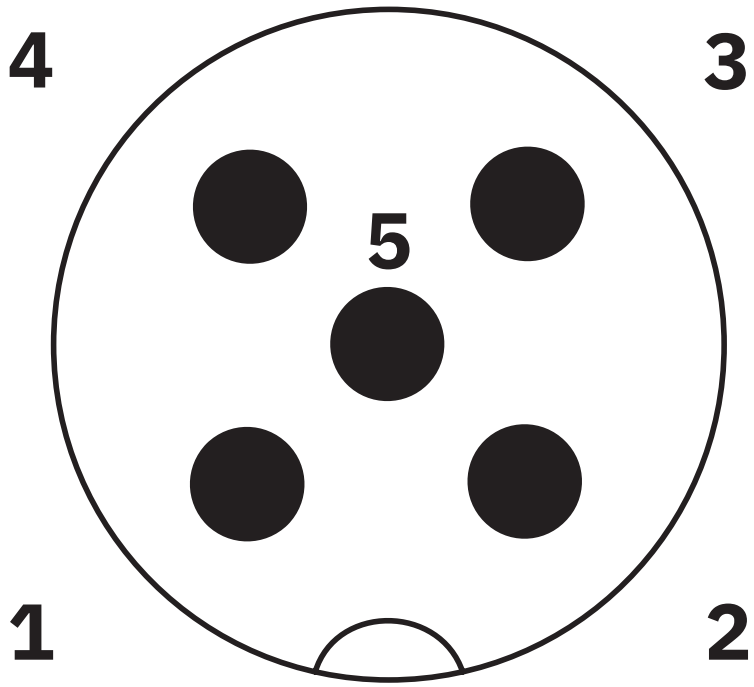

Poolschema steker M12, 5-polig, A-gepolariseerd, stiftzijde

schematekening

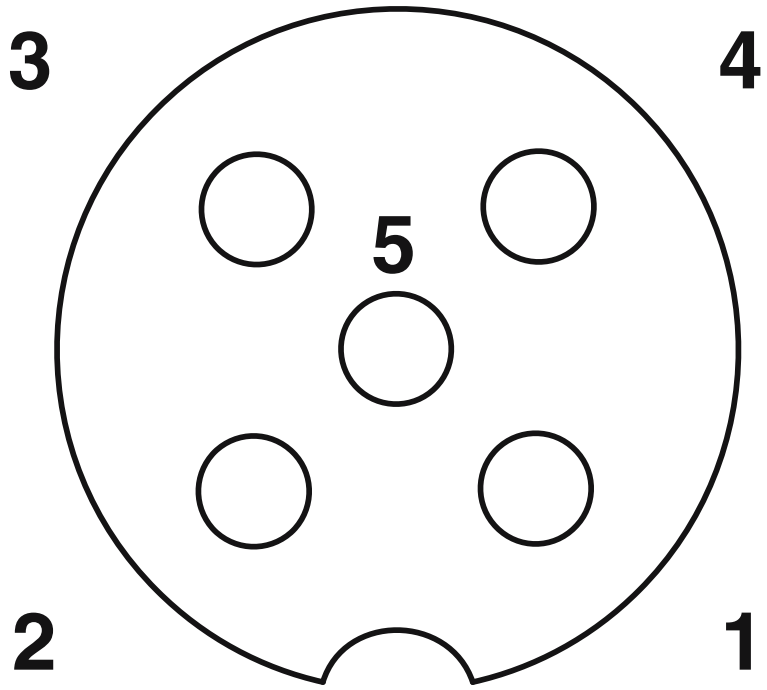

Poolschema bus M12, 5-polig, A-gepolariseerd, aanzicht buszijde

schematekening

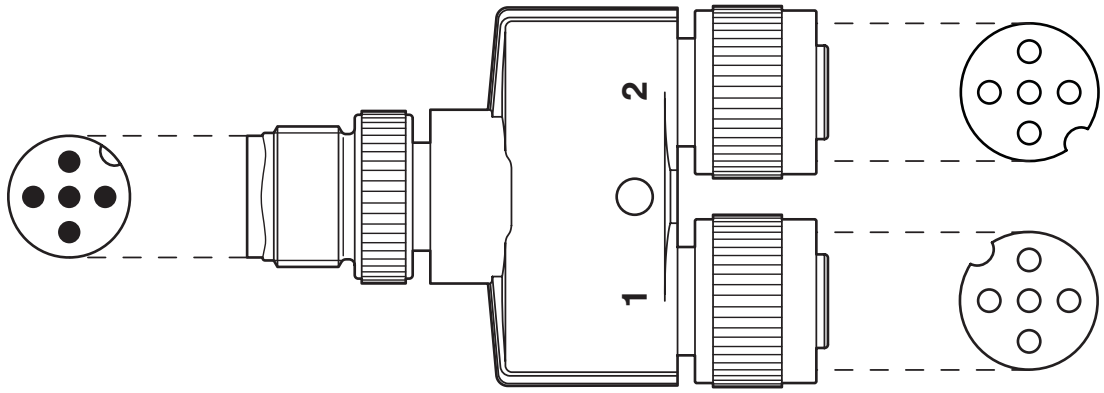

Uitlijning poolschema's

schakelschema

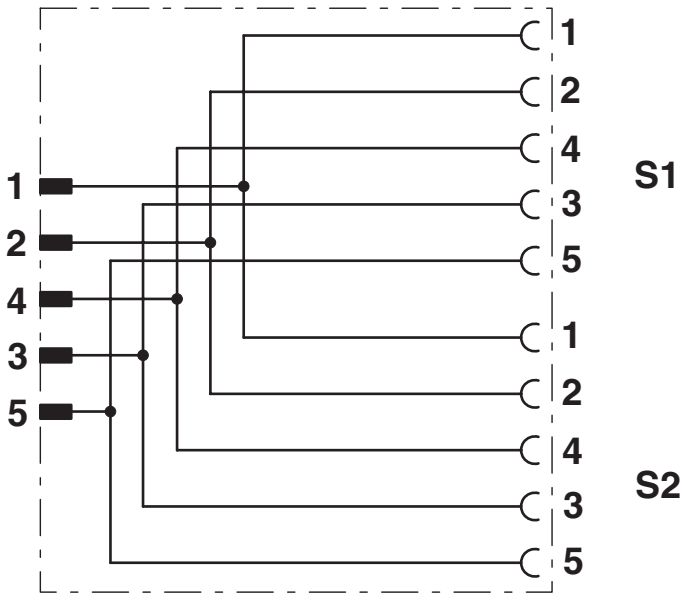

Contactbezetting van de M12-Y-verdeler

Toelatingen

To download certificates, visit the product detail page: https://www.phoenixcontact.com/nl/producten/1683468

EAC
Toelatings-ID: RU C-DE.AI30.B.01102

UL Listed
Toelatings-ID: E221474

	Nominale spanning U_N	Nominale stroom I_N	Doorsnede AWG	Doorsnede mm^2
keine				
	30 V	4 A	-	-

cUL Listed
Toelatings-ID: E221474

	Nominale spanning U_N	Nominale stroom I_N	Doorsnede AWG	Doorsnede mm^2
keine				
	30 V	4 A	-	-

Classificaties

ECLASS

ECLASS-13.0	27440106
ECLASS-15.0	27440106

ETIM

ETIM 10.0	EC002925

UNSPSC

UNSPSC 21.0	31251500

Environmental product compliance

EU RoHS

Voldoet aan de eisen van de RoHS-richtlijn	Ja, Geen uitzonderingsregelingen

China RoHS

Environment friendly use period (EFUP)	EFUP-E
	Geen gevaarlijke stoffen boven de grenswaarden

EU REACH SVHC

Aanduiding van REACH-kandidaatstof (CAS-nr.)	Geen stof met een massafractie van meer dan 0,1 %

EF3.1 Klimaatverandering

CO2e kg	1,042 kg CO2e

Phoenix Contact 2026 © - Alle rechten voorbehouden
https://www.phoenixcontact.com

PHOENIX CONTACT B.V.
Hengelder 56 6902 PA Zevenaar
Postbus 246 6900 AE Zevenaar
(0316) 59 17 20
sales@phoenixcontact.nl