PSR-PLC21-2CO-24DC-PT - Koppelrelais

1480212

https://www.phoenixcontact.com/nl/producten/1480212

Let erop dat de in dit pdf-document weergegeven gegevens uit onze online catalogus zijn gegenereerd. De volledige gegevens treft u aan in de gebruikersdocumentatie. Onze Algemene gebruiksvoorwaarden voor downloads zijn van kracht



Veilig koppelrelais met gedwongen contacten, galvanisch gescheiden, 2 wisselcontacten, 1-kanaals, push-in-aansluiting, breedte: 14 mm

Commerciële gegevens

Artikelnummer	1480212
Verpakkingseenheid	10 Stuks
Minimale bestelhoeveelheid	10 Stuks
Verkoopcode	DNA162
Productcode	DNA162
GTIN	4063151898809
Gewicht per stuk (inclusief verpakking)	74,38 g
Gewicht per stuk (exclusief verpakking)	70 g
Douanetariefnummer	85364190
Land van herkomst	DE

Technische gegevens

Opmerking

Opmerking met betrekking tot de toepassing

Opmerking met betrekking tot de toepassing	Uitsluitend voor industrieel gebruik

Artikeleigenschappen

Productfamilie	PLC-INTERFACE
toepassing	Gedwongen contacten
Levensduur mechanisch	ca. 10^7 schakelingen
relaistype	Elektromechanisch relais volgens IEC/EN 61810

Isolatie-eigenschappen

overspanningscategorie	III
vervuilingsgraad	2

Tijden

aanspreektijd typ. bij U_s	< 70 ms (bij aansturing via A1)
afvaltijd typ.	< 50 ms (bij opvraging via A1)
Hersteltijd	500 ms (volgens eis veiligheidsfunctie)

Elektrische eigenschappen

Maximale vermogensdissipatie tijdens nominaal bedrijf	4,825 W (U_B = 30 V, U_S = 24 V, I_S = 30 mA, I_L^2 = 37 A, $R_{contact}$ = 0,1 Ω)
nominale bedrijfssituatie	100 % ED
Nominale isolatiespanning	250 V AC
Impulsspanningsbestendigheid / Isolatie	Basisisolatie 4 kV tussen alle stroomcircuits en behuizing
	veilige scheiding, verhoogde isolatie 6 kV tussen 250 V belastingstroompaden en 24 V logicapaden

Voeding

Benaming	A1/A2
nominale stuurstroomcircuit-voedingsspanning U_S	21,6 V DC ... 28,8 V DC
nominale stuurstroomcircuit-voedingsspanning U_S	24 V DC -10 % / +20 %
nominale stuurvoedingsstroom I_S	30 mA
Inschakelstroom	typ. 100 mA (Δt = 10 ms bij U_s)
filtertijd	1 ms (Testpulsbreedte, high-testpuls en low-testpuls)
	1 s (Testpulssnelheid, high-testpuls en low-testpuls)
vermogensopname naar U_D	650 mW (bij U_S)
beveiligingsschakeling	Seriële polariteitsbeveiliging
	Suppressordiode, 38,6 V/600 W
statusindicatie	1 x led groen (PWR)

Uitgangsgegevens

relais: Wisselcontacten (11/12/14, 21/22/24)

beschrijving van de uitgang	veiligheidsgericht
	1oo1-structuur
Aantal uitgangen	2
Type contactswitch	2 wisselcontacten
Contactmateriaal	AgNi
Schakelspanning	min. 5 V AC/DC
	max. 250 V AC/DC
schakelvermogen	min. 150 mW (maakcontact / verbreekcontact)
Inschakelstroom	max. 6 A (maakcontact)
	max. 4 A (Verbreekcontact)
schakelvermogen	6 A (AC1, 230 V)
	3 A (AC15, 230 V)
	6 A (DC1, 24 V, maakcontact)
	4 A (DC1, 24 V, verbreekcontact)
	3 A (DC13, 24 V, maakcontact)
Continue grensstroom	6 A (Maakcontact, High-Demand)
	4 A (Maakcontact, Low-Demand)
	4 A (Verbreekcontact, High Demand)
	2,4 A (Verbreekcontact, Low-Demand)
kwadr. totale stroom	37 A^2 (Maakcontact, High-Demand, derating in acht nemen)
	16 A^2 (Verbreekcontact, High-Demand, derating in acht nemen)
schakelfrequentie	max. 1 Hz
Levensduur mechanisch	10^7 schakelingen
uitgangszekering	6 A gL/gG
	4 A gL/gG (Voor Low-Demand-toepassingen)

aansluitgegevens

Aderaansluiting

Aansluitmethode	Push-in-aansluiting
Aderdoorsnede massief	0,14 mm² ... 2,5 mm²
Aderdoorsnede soepel	0,14 mm² ... 2,5 mm²
aderdoorsnede soepel met adereindhuls zonder kunststofhuls	0,2 mm² ... 2,5 mm²
Aderdoorsnede AWG	26 ... 14
Striplengte	8 mm

Signalering

bedrijfsspanningsindicatie	1 x led groen (PWR)

Afmetingen

Breedte	14 mm
Hoogte	80 mm
diepte	104 mm

Materiaal

Kleur (Behuizing)	geel (RAL 1018)
materiaal behuizing	PA

Kengetallen

Veiligheidstechnische gegevens: EN ISO 13849

Performance Level (PL)	c

Veiligheidstechnische gegevens: IEC 61508 - High-Demand bij 1-kanaals schakeling (1oo1-structuur)

Safety Integrity Level (SIL)	2

Veiligheidstechnische gegevens: IEC 61508 - Low-Demand bij 1-kanaals schakeling (1oo1-structuur)

Safety Integrity Level (SIL)	2

Veiligheidstechnische gegevens: EN IEC 62061

Safety Integrity Level (SIL)	2

Omgevings- en levensduuromstandigheden

Omgevingsomstandigheden

beschermklasse	IP20
min. beschermklasse inbouwpositie	IP54
omgevingstemperatuur (bedrijf)	-20 °C ... 60 °C (rekening houden met derating)
Omgevingstemperatuur (opslag/transport)	-20 °C ... 85 °C
Inzethoogte	≤ 2000 m (via NN)
Max. toel. luchtvochtigheid (opslag/transport)	75 % (Gemiddeld, 95% af en toe, geen condens)
max. toel. luchtvochtigheid (bedrijf)	75 % (Gemiddeld, 95% af en toe, geen condens)
schokken	10g gedurende Δt = 11 ms (langdurige schokken: 5g gedurende Δt = 16 ms)
trillingen (bedrijf)	10 Hz ... 150 Hz, amplitude 0,75 mm, 1g

Toelatingen

CE

Codering	CE-conform

Elektronische inrichtingen op railvoertuigen

trillingen (bedrijf)	10 Hz ... 150 Hz, amplitude ±0,75 mm, 1g

Montage

montagetechniek	Railmontage
Montage-instructie	zie deratingcurve
Inbouwpositie	verticaal of horizontaal

Tekeningen

blokschema

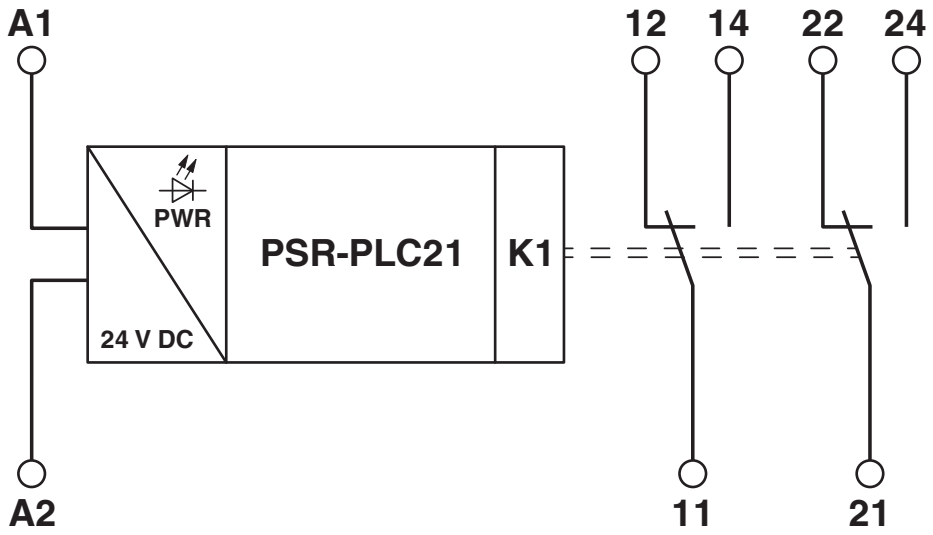

Toelatingen

To download certificates, visit the product detail page: https://www.phoenixcontact.com/nl/producten/1480212

Functional Safety
Toelatings-ID: 4478015124326

cULus Listed
Toelatings-ID: E140324

Classificaties

ECLASS

ECLASS-13.0	27371601
ECLASS-15.0	27371601
ECLASS-15.0 ASSET	27250101

ETIM

ETIM 10.0	EC001437

UNSPSC

UNSPSC 21.0	39122300

Environmental product compliance

EU RoHS

Voldoet aan de eisen van de RoHS-richtlijn	Ja
uitzonderingsregelingen voor zover bekend	7(a), 7(c)-I

China RoHS

Environment friendly use period (EFUP)	EFUP-50
	Een China RoHS declaratietabel met betrekking tot het artikel, is als download beschikbaar en vindt u bij het betreffende artikel onder Fabrikantverklaring. Voor geen van de artikelen met EFUP-E is een China RoHS declaratietabel beschikbaar en nodig.

EU REACH SVHC

Aanduiding van REACH-kandidaatstof (CAS-nr.)	Lead(CAS-nr.: 7439-92-1)
SCIP	2ae517d0-92a6-4ba2-828f-a38382405d0b

Phoenix Contact 2026 © - Alle rechten voorbehouden
https://www.phoenixcontact.com

PHOENIX CONTACT B.V.
Hengelder 56 6902 PA Zevenaar
Postbus 246 6900 AE Zevenaar
(0316) 59 17 20
sales@phoenixcontact.nl