PRC 5-FT25-MC - Apparaatconnector achterwand

1409206

https://www.phoenixcontact.com/nl/producten/1409206

Let erop dat de in dit pdf-document weergegeven gegevens uit onze online catalogus zijn gegenereerd. De volledige gegevens treft u aan in de gebruikersdocumentatie. Onze Algemene gebruiksvoorwaarden voor downloads zijn van kracht



Apparaatconnector achterwand, Artikelfamilie: PRC 35, kleur: zwart, aantal polen: 5, nominale spanning: 690 V AC, nominale stroom: 35 A, Aansluittype: Krimpaansluiting, Dit artikel is ook verkrijgbaar met andere kabellengten. Voor uw benodigdheden kunt u contact opnemen met uw lokale vestiging van PHOENIX CONTACT.

Uw voordelen

- Tot 75% kleinere bouwgrootte ten opzichte van industriële connectoren met hetzelfde vermogen
- Vergrendelingsmechanisme met gereedschap of handmatig ontgrendelbaar
- Optimaal geschikt voor toepassing in binnen- en buitenruimtes dankzij weerbestendige materialen
- Naar keuze voorgeconfectioneerd of confectioneerbaar

Commerciële gegevens

Artikelnummer	1409206
Verpakkingseenheid	50 Stuks
Minimale bestelhoeveelheid	50 Stuks
Verkoopcode	ABLCAC
Productcode	ABLCAC
GTIN	4046356864350
Gewicht per stuk (inclusief verpakking)	15,632 g
Gewicht per stuk (exclusief verpakking)	14,243 g
Douanetariefnummer	85366990
Land van herkomst	PL

Technische gegevens

Opmerking

bestelinformatie:	Dit artikel is ook verkrijgbaar met andere kabellengten. Voor uw benodigdheden kunt u contact opnemen met uw lokale vestiging van PHOENIX CONTACT.
Opmerking met betrekking tot de toepassing	Montage-instructies vindt u in de verpakkingsbijlage

Veiligheidsaanwijzing

Veiligheidsaanwijzing	• WAARSCHUWING: neem alleen foutloze producten in gebruik. Controleer de producten regelmatig op beschadigingen. Stel defecte producten onmiddellijk buiten bedrijf. Vervang beschadigde producten. Reparatie is niet mogelijk.
	• WAARSCHUWING: alleen gekwalificeerde elektriciens mogen het product installeren en gebruiken met inachtneming van de volgende veiligheidsaanwijzingen. Het vakpersoneel moet de principes van de elektrotechniek kennen. Deze personen moeten gevaren kunnen herkennen en kunnen vermijden. Het betreffende symbool op de verpakking verwijst ernaar dat voor de installatie en het gebruik elektrotechnisch vakkundig personeel is vereist.
	WAARSCHUWING: connectoren mogen niet onder belasting worden ingestoken of ontkoppeld. Het negeren alsmede een onvakkundig gebruik kunnen lichamelijk letsel en/of materiële schade tot gevolg hebben.
	• Geconfectioneerde producten mogen niet worden gemanipuleerd of onvakkundig worden geopend.
	• Gebruik alleen contrastekers die zijn gespecificeerd volgens de normen in de technische gegevens (die bijv. in het toebehoren van het product op het internet onder phoenixcontact. com/products zijn vermeld).
	• Bij direct gebruik van het product in combinatie met producten van andere fabrikanten is de gebruiker daarvoor verantwoordelijk.
	• Bij bedrijfsspanningen > 50 V AC dienen elektrisch geleidende connectorbehuizingen te worden geaard
	• Let erop dat de rand- of functionele aarde vakkundig is aangesloten.
	• Voor het combineren van meerdere stroomcircuits in één kabel en/of één connector gelden VDE 0100/1.97 § 411.1.3.2 en DIN EN 60 204/11.98 § 14.1.3
	• Neem de bijbehorende technische gegevens in acht. De gegevens treft u aan op deze plaatsen: o Op het product o Op het verpakkingsetiket o In de meegeleverde documentatie o Op het internet onder phoenixcontact.com/products bij het product
	• Gebruik uitsluitend het gereedschap dat door Phoenix Contact is aanbevolen
	• De montageaanwijzingen/Design In-documentatie in het downloadgebied op het internet onder phoenixcontact. com/products bij het producten dienen in acht te worden genomen.

	• Sluit niet-ingestoken connectoren af met een afdekkap. Het passende toebehoren treft u aan in het toebehorengedeelte van het artikel op het internet onder phoenixcontact.com/products bij het product
	• Gebruik de connector alleen in een volledig ingestoken toestand.
	• Gebruik de connector alleen in een volledig ingestoken en vergrendelde toestand.
	• Let erop dat bij het plaatsen van de leiding de trekbelasting op de connectoren niet hoger is dan de volgens de norm vastgelegde limieten.
	• Neem de minimale buigradius van de leiding in acht. Leg de leiding zonder deze te verdraaien.
	• De connector warmt tijdens het normale bedrijf op. Afhankelijk van de omgevingsomstandigheden kan het oppervlak van de connector verder worden opgewarmd. Dan is de gebruiker verantwoordelijk voor het aanbrengen van waarschuwingsaanwijzingen (bijv. DIN EN ISO 13732-1:2008-12).

Artikeleigenschappen

Productfamilie	PRC 35
aantal polen	5
stekerbeeld	4+PE
polarisatie	AD

Isolatie-eigenschappen

Beveiligingsklasse	II (dubbele of versterkte isolatie)
vervuilingsgraad	2

aansluitgegevens

Aderaansluiting

Aanhaalmoment	2,5 Nm ±0,1 Nm (aandraaimoment moer)

Afmetingen

Maatschets	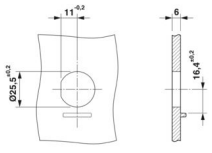
Breedte	35 mm
Hoogte	46,6 mm
lengte	35 mm
printgatdiameter	25,5 mm
sleutelwijdte wartelmoer	32 mm

Elektrische eigenschappen

nominale spanning (III/2)	690 V

nominale spanning ATD	690 V AC (III/2,00) overeenkomstig IEC 61984
	500 V AC (III/2,00) overeenkomstig IEC 61535 / 2 PfG 1915
	600 V AC / DC (III/2,00) Volgens UL 2238 / UL 2237
	500 V DC (III/2,00) conform IEC 61535
teststootspanning (III/2)	8 kV
Nominale stroom	35 A (bij een aderdoorsnede van 6 mm² overeenkomstig IEC 61984)
	32 A (bij een aderdoorsnede van 6 mm² overeenkomstig IEC 61535)
	21,4 A (bij een aderdoorsnede van 6 mm² en een temperatuur van 85 °C overeenkomstig 2 PfG 1915)
	28 A (bij AWG 10, conform UL 2237)

Mechanische eigenschappen

Mechanische gegevens

steekcycli	100
Steekkracht	40 N ±10 N

Materiaal

Kleur (Behuizing)	zwart (RAL 9005)
Kleur van het behuizingdeel	zwart
materiaal behuizing	PPE
materiaal Contactblok	PPE
materiaal wartel	PPE
materiaal contact	CuZn (Contactmateriaal, Pb < 0.1)
materiaal Afdichting	EPDM
Brandbaarheidsklasse volgens UL 94	V0
isolatiemateriaalgroep	I / CTI 600
materiaal contactoppervlak	Ag
materiaal O-ring	siliconen

Kabel/leiding

Halogeenvrij	ja (volgens IEC 61249-2-21:2003- 11 Cl.3.1)

Montage

montagetechniek	Achterwandmontage
Schroefdraadsoort	M25 x 1,5 ()

Omgevings- en levensduuromstandigheden

Omgevingsomstandigheden

beschermklasse (gemonteerd)	IP66/IP68 (2 m / 24 h) IP69K
beschermklasse (niet gemonteerd)	IP65 (waterdichtheid in de lengterichting, alleen in combinatie met contacten uit het toebehorenassortiment)
beschermklasse	IP66/IP68 (2 m / 24 h) IP69K
categorie slagbelasting	IK08 (-25°C)

omgevingstemperatuur (bedrijf)	-40 °C ... 105 °C (afhankelijk van de deratingcurve)
Omgevingstemperatuur (opslag/transport)	-40 °C ... 70 °C
omgevingstemperatuur (montage)	5 °C ... 85 °C

Normen en bepalingen

normen/bepalingen	IEC 61984:2008
	EN 61984:2008
	DIN EN IEC 61535:2020
	IEC 61535:2019
	2 PfG 1915/03.2015
	UL 2237 Ed.1:2021-01-08
	CSA C22.2 No. 182.3-16 Ed.2:2019-01

Tekeningen

Maatschets

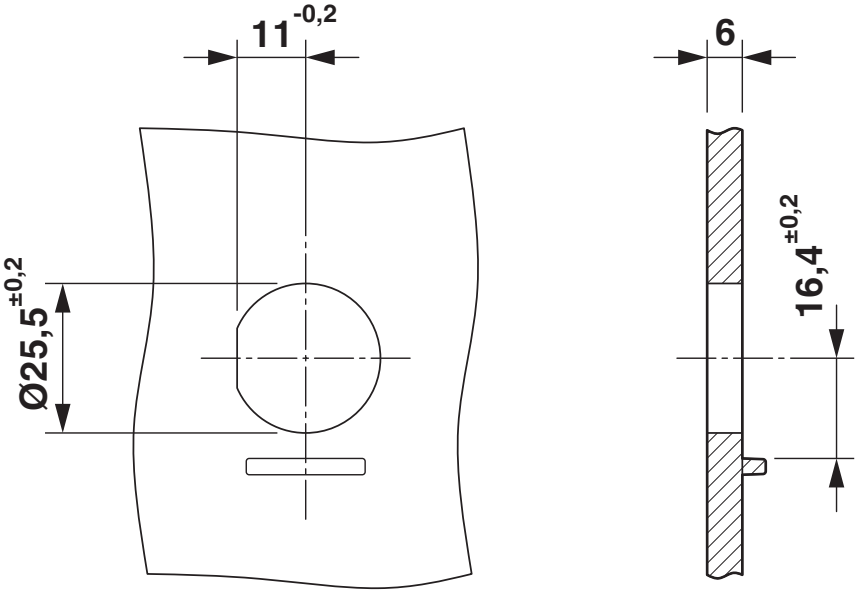

Behuizingsuitsparing

Maatschets

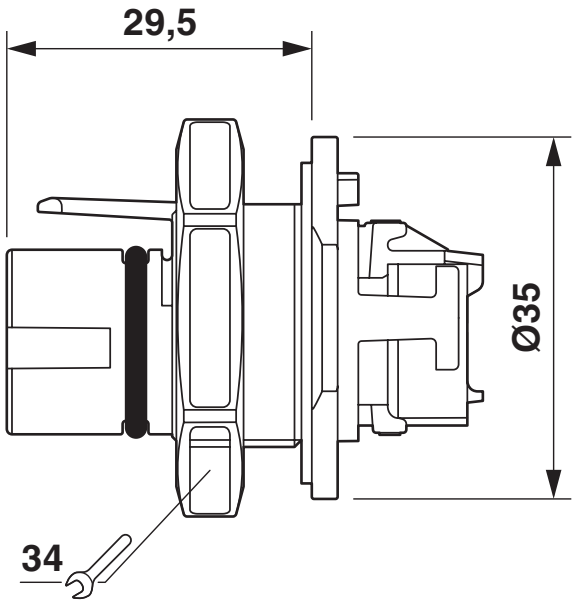

Maatschets

schematekening

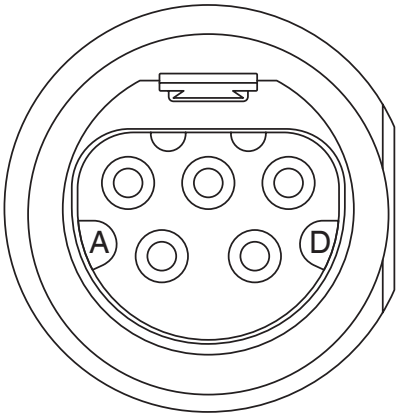

Polbild

Toelatingen

To download certificates, visit the product detail page: https://www.phoenixcontact.com/nl/producten/1409206

UL Listed
Toelatings-ID: E221474-20150513

	Nominale spanning U_N	Nominale stroom I_N	Doorsnede AWG	Doorsnede mm^2
keine				
	600 V	30 A	-	14 - 10

cUL Listed
Toelatings-ID: E221474-20150513

	Nominale spanning U_N	Nominale stroom I_N	Doorsnede AWG	Doorsnede mm^2
keine				
	600 V	30 A	14 - 10	-

TÜV Rheinland
Toelatings-ID: R 60168292 0001

	Nominale spanning U_N	Nominale stroom I_N	Doorsnede AWG	Doorsnede mm^2
keine				
	690 V	35 A	-	-

TÜV Rheinland
Toelatings-ID: R 60117908

	Nominale spanning U_N	Nominale stroom I_N	Doorsnede AWG	Doorsnede mm^2
keine				
	500 V	21,4 A	-	-

TÜV Rheinland
Toelatings-ID: R 60168255 0001

	Nominale spanning U_N	Nominale stroom I_N	Doorsnede AWG	Doorsnede mm^2
keine				
	500 V	32 A	-	-

cUL Listed
Toelatings-ID: E468743-20190809

	Nominale spanning U_N	Nominale stroom I_N	Doorsnede AWG	Doorsnede mm^2
keine				
	600 V	24 A	-	-

UL Listed
Toelatings-ID: E468743-20190809

	Nominale spanning U_N	Nominale stroom I_N	Doorsnede AWG	Doorsnede mm^2
keine				
	600 V	30 A	-	-

DNV
Toelatings-ID: TAE00002KM

Classificaties

ECLASS

ECLASS-13.0	27440602
ECLASS-15.0	27440602

ETIM

ETIM 10.0	EC002566

UNSPSC

UNSPSC 21.0	39121400

Environmental product compliance

EU RoHS

Voldoet aan de eisen van de RoHS-richtlijn	Ja, Geen uitzonderingsregelingen

China RoHS

Environment friendly use period (EFUP)	EFUP-E
	Geen gevaarlijke stoffen boven de grenswaarden

EU REACH SVHC

Aanduiding van REACH-kandidaatstof (CAS-nr.)	Triphenyl phosphate(CAS-nr.: 115-86-6)
SCIP	896d878b-bbff-4d76-a9e9-0f48151f1a30

Phoenix Contact 2026 © - Alle rechten voorbehouden
https://www.phoenixcontact.com

PHOENIX CONTACT B.V.
Hengelder 56 6902 PA Zevenaar
Postbus 246 6900 AE Zevenaar
(0316) 59 17 20
sales@phoenixcontact.nl