# DFK/DP-2,8-FRONT 2,5 - Doorvoerklem

0706524

https://www.phoenixcontact.com/nl/producten/0706524

Let erop dat de in dit pdf-document weergegeven gegevens uit onze online catalogus zijn gegenereerd. De volledige gegevens treft u aan in de gebruikersdocumentatie. Onze Algemene gebruiksvoorwaarden voor downloads zijn van kracht






De afbeelding toont de variant
DFK-2,8 FRONT 2,5

Doorvoerklem, aansluitmethode: Schroefaansluiting met kooilifttechniek, soldeer-/vlakstekeraansluiting, aantal polen: 1, belastingsstroom: 18 A, doorsnede: 0,2 mm$^2$ - 4 mm$^2$, aansluitrichting van de ader t.o.v. de steekrichting: 0 °, breedte: 6,15 mm, kleur: grijs

## Uw voordelen

- het bekende aansluitprincipe maakt wereldwijde toepassing mogelijk
- geringe verwarming door maximale contactkracht
- maakt aansluiting van twee aders mogelijk
- geen gereedschap nodig dankzij eenvoudige klikmontage op de apparaatwand

## Commerciële gegevens

| | |
|---|---|
| Artikelnummer | 0706524 |
| Verpakkingseenheid | 50 Stuks |
| Minimale bestelhoeveelheid | 50 Stuks |
| Verkoopcode | AA1ABB |
| Productcode | AA1ABB |
| GTIN | 4017918003739 |
| Gewicht per stuk (inclusief verpakking) | 7,794 g |
| Gewicht per stuk (exclusief verpakking) | 7,794 g |
| Douanetariefnummer | 85369010 |
| Land van herkomst | BG |

## Technische gegevens

### Artikeleigenschappen

| | |
|---|---|
| Producttype | Doorvoerklem |
| Productfamilie | DFK-2,8-FRONT |
| aantal polen | 1 |
| Rastermaat | 6 mm |
| Aantal Aansluitingen | 2 |
| Aantal rijen | 1 |
| Aantal potentialen | 1 |

Isolatie-eigenschappen

| | |
|---|---|
| Overspanningscategorie | III |
| vervuilingsgraad | 3 |

### Elektrische eigenschappen

Eigenschappen

| | |
|---|---|
| nominale stroom $I_N$ | 17,5 A |
| nominale spanning $U_N$ | 400 V |
| Nominale spanning (III/3) | 400 V |
| teststootspanning (III/3) | 4 kV |

### aansluitgegevens

Aansluittechniek

| | |
|---|---|
| nominale aderdoorsnede | 2,5 mm² |

Aderaansluiting buiten

| | |
|---|---|
| Aansluitmethode | Schroefaansluiting met kooilifttechniek |
| aansluitrichting van de ader t.o.v. de steekrichting | 0 ° |
| Aderdoorsnede massief | 0,2 mm² ... 4 mm² |
| Aderdoorsnede soepel | 0,2 mm² ... 2,5 mm² |
| aderdoorsnede soepel met adereindhuls zonder kunststofhuls | 0,25 mm² ... 2,5 mm² |
| aderdoorsnede soepel met adereindhuls met kunststofhuls | 0,25 mm² ... 2,5 mm² |
| 2 massieve aders met dezelfde doorsnede | 0,2 mm² ... 1 mm² |
| 2 soepele aders met dezelfde doorsnede | 0,2 mm² ... 1,5 mm² |
| 2 aders met dezelfde doorsnede flexibel met adereindhuls zonder kunststofhuls | 0,5 mm² ... 0,75 mm² |
| teststift | A3 |
| Striplengte | 14 mm |
| Aanhaalmoment | 0,8 Nm ... 1 Nm |

Aderaansluiting binnen

| | |
|---|---|
| Aansluitmethode | soldeer-/vlakstekeraansluiting |
| aansluitrichting van de ader t.o.v. de steekrichting | 0 ° |

| | |
|---|---|
| Aderdoorsnede massief | 0,2 mm² ... 1,5 mm² |
| Aderdoorsnede soepel | 0,2 mm² ... 1,5 mm² |
| teststift | A3 |

## Materiaal

Materiaal - contakt

| | |
|---|---|
| Opmerking | WEEE/RoHS-conform, whisker-vrij volgens IEC 60068-2-82/JEDEC JESD 201 |
| materiaal contact | Cu-legering |
| Oppervlakte-toestand | vertind |

Materiaal - behuizing

| | |
|---|---|
| Kleur (Behuizing) | grijs (7042) |
| Isolatiemateriaal | PA |
| isolatiemateriaalgroep | I |
| CTI volgens IEC 60112 | 600 |
| Brandbaarheidsklasse volgens UL 94 | V2 |

## Opmerking

Veiligheidsaanwijzing

| | |
|---|---|
| Veiligheidsaanwijzing | • Alleen gekwalificeerde elektriciens mogen het product installeren en gebruiken.<br>Om gevaren te herkennen en te vermijden, moet het vakpersoneel de principes van de elektrotechniek kennen. |
| | • Neem de hier vermelde technische gegevens en de documenten onder "Downloads" in acht. In het downloadgebied treft u belangrijke informatie aan, zoals montageaanwijzingen, technische tekeningen en 3D-gegevens. |
| | • De kabelinvoertrechter is niet vingeraanrakingsveilig. Het aansluiten of losnemen van de klem mag nooit onder spanning plaatsvinden. Er moeten afdoende maatregelen worden getroffen om de aanrakingsveiligheid te waarborgen. |

## Afmetingen

| | |
|---|---|
| Maatschets | 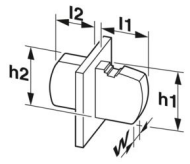 |
| Rastermaat | 6 mm |
| Breedte [b] | 6,15 mm |
| Hoogte [h] | 26,6 mm |
| Lengte [l] | 41,4 mm |

## Mechanische tests

testen op beschadiging en losraken van de ader

| | |
|---|---|
| testspecificatie | DIN EN 60947-7-1 (VDE 0611-1):2010-03 |
| resultaat | Test doorstaan |

trektest

| | |
|---|---|
| testspecificatie | DIN EN 60947-7-1 (VDE 0611-1):2010-03 |
| aderdoorsnede/adersoort/gewenste waarde trekkracht/werkelijke waarde trekkracht | 0,2 mm² / massief / > 10 N |
| | 0,2 mm² / soepel / > 10 N |
| | 4 mm² / massief / > 60 N |
| | 2,5 mm² / soepel / > 50 N |

## Elektrische tests

Opwarmingstest

| | |
|---|---|
| testspecificatie | DIN EN 60947-7-1 (VDE 0611-1):2010-03 |
| eis m.b.t. verwarmingstest | Temperatuurverhoging ≤ 45 K |

kortsluitstroomvastheid

| | |
|---|---|
| testspecificatie | DIN EN 60947-7-1 (VDE 0611-1):2010-03 |

Lucht- en kruipwegen | 1. Isolatiecoördinatie

| | |
|---|---|
| testspecificatie | DIN EN 60947-7-1 (VDE 0611-1):2010-03 |
| isolatiemateriaalgroep | I |
| Kruipstroomvastheid (DIN EN 60112 (VDE 0303-11)) | CTI 600 |
| nominale isolatiespanning (III/3) | 400 V |
| Nominale stootspanning (III/3) | 4 kV |
| minimale waarde van de luchtweg - niet-homogeen veld (III/3) | 3 mm |
| minimale waarde van de kruipweg (III/3) | 5 mm |

## Omgevings- en levensduuromstandigheden

Trillingstest

| | |
|---|---|
| testspecificatie | DIN EN 60068-2-6 (VDE 0468-2-6):2008-10 |
| frequentie | 10 - 150 - 10 Hz |
| sweep-snelheid | 1 octaaf/min. |
| amplitude | 0,35 mm (10 Hz ... 60,1 Hz) |
| Versnelling | 5g (60,1 Hz ... 150 Hz) |
| testduur per as | 2,5 h |
| testrichtingen | X-, Y- en Z-as |

Gloeidraadtest

| | |
|---|---|
| testspecificatie | DIN EN 60695-2-11 (VDE 0471-2-11):2014-11 |
| temperatuur | 960 °C |
| inwerkingsduur | 30 s |

Omgevingsomstandigheden

| | |
|---|---|
| Omgevingstemperatuur (opslag/transport) | -40 °C ... 70 °C |
| Relatieve luchtvochtigheid (opslag/transport) | 30 % ... 70 % |

| | |
|---|---|
| omgevingstemperatuur (montage) | -5 °C ... 100 °C |
| omgevingstemperatuur (bedrijf) | -40 °C ... 100 °C (afhankelijk van de stroombelastbaarheids-/deratingcurve) |

Omgevingsomstandigheden

| | |
|---|---|
| omgevingstemperatuur (bedrijf) | -40 °C ... 100 °C (afhankelijk van de stroombelastbaarheids-/deratingcurve) |
| Omgevingstemperatuur (opslag/transport) | -40 °C ... 70 °C |
| Relatieve luchtvochtigheid (opslag/transport) | 30 % ... 70 % |
| omgevingstemperatuur (montage) | -5 °C ... 100 °C |

## Verpakkingsinformatie

| | |
|---|---|
| verpakkingsmethode | verpakt in karton |

## Tekeningen

Maatschets

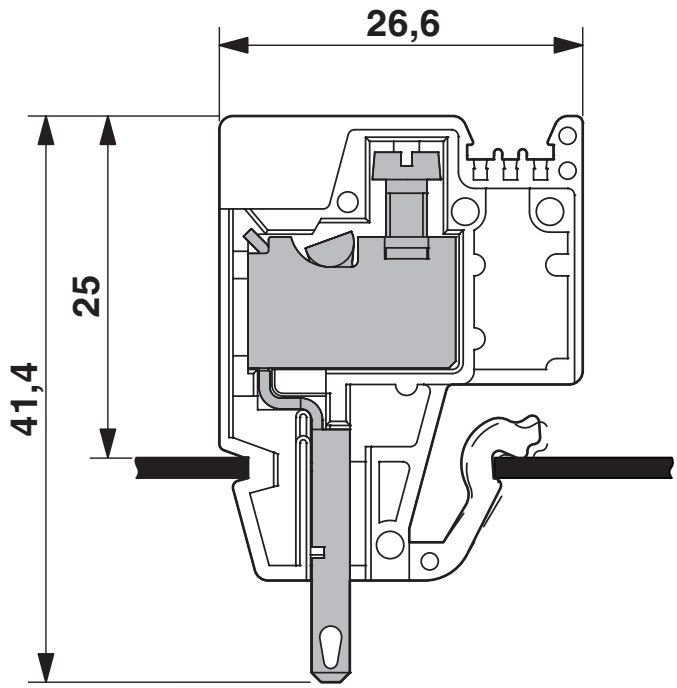


diagram

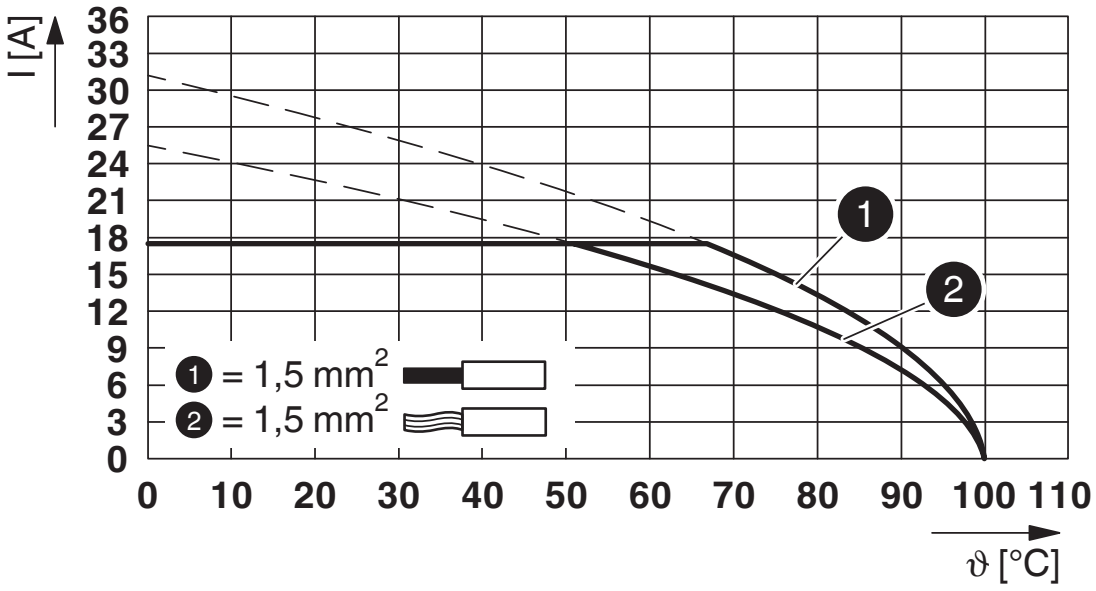


Type: DFK-2,8-FRONT 2,5

## Toelatingen

To download certificates, visit the product detail page: https://www.phoenixcontact.com/nl/producten/0706524

**CSA**
Toelatings-ID: 13631

| | Nominale spanning $U_N$ | Nominale stroom $I_N$ | Doorsnede AWG | Doorsnede $mm^2$ |
|---|---|---|---|---|
| keine | | | | |
| | 300 V | 15 A | 22 - 12 | - |

**cULus Recognized**
Toelatings-ID: E60425-19900730

| | Nominale spanning $U_N$ | Nominale stroom $I_N$ | Doorsnede AWG | Doorsnede $mm^2$ |
|---|---|---|---|---|
| keine | | | | |
| | 300 V | 15 A | 28 - 12 | - |

## Classificaties

### ECLASS

| | |
|---|---|
| ECLASS-13.0 | 27141134 |
| ECLASS-15.0 | 27141134 |

### ETIM

| | |
|---|---|
| ETIM 10.0 | EC001283 |

### UNSPSC

| | |
|---|---|
| UNSPSC 21.0 | 39121400 |

## Environmental product compliance

EU RoHS

| | |
|---|---|
| Voldoet aan de eisen van de RoHS-richtlijn | Ja, Geen uitzonderingsregelingen |

China RoHS

| | |
|---|---|
| Environment friendly use period (EFUP) | EFUP-E |
| | Geen gevaarlijke stoffen boven de grenswaarden |

EU REACH SVHC

| | |
|---|---|
| Aanduiding van REACH-kandidaatstof (CAS-nr.) | Geen stof met een massafractie van meer dan 0,1 % |

EF3.1 Klimaatverandering

| | |
|---|---|
| CO2e kg | 0,13 kg CO2e |


Phoenix Contact 2026 © - Alle rechten voorbehouden
https://www.phoenixcontact.com



PHOENIX CONTACT B.V.
Hengelder 56 6902 PA Zevenaar
Postbus 246 6900 AE Zevenaar
(0316) 59 17 20
sales@phoenixcontact.nl