AKG 4 GNYE - Aansluitklem

0421029

https://www.phoenixcontact.com/nl/producten/0421029

Let erop dat de in dit pdf-document weergegeven gegevens uit onze online catalogus zijn gegenereerd. De volledige gegevens treft u aan in de gebruikersdocumentatie. Onze Algemene gebruiksvoorwaarden voor downloads zijn van kracht



Aansluitklem, nominale spanning: 300 V, nominale stroom: 41 A, aansluitmethode: schroefaansluiting, nominale aansluitdoorsnede: 4 mm^2, doorsnede: 0,5 mm^2 - 6 mm^2, montage: nulverzamelrail, kleur: groen-geel

Commerciële gegevens

Artikelnummer	0421029
Verpakkingseenheid	50 Stuks
Minimale bestelhoeveelheid	50 Stuks
Verkoopcode	BE7331
Productcode	BE7331
GTIN	4017918001926
Gewicht per stuk (inclusief verpakking)	5,42 g
Gewicht per stuk (exclusief verpakking)	5,4 g
Douanetariefnummer	85369010
Land van herkomst	IN

Technische gegevens

Artikeleigenschappen

Producttype	Installatieklem
Aantal Aansluitingen	1
Aantal rijen	1

Elektrische eigenschappen

belastingsstroom maximaal	41 A
Maximale vermogensdissipatie tijdens nominaal bedrijf	1,02 W
nominale stroom I_N	32 A
stroombelastbaarheid van de nulverzamelrail	140 A

aansluitgegevens

nominale doorsnede	4 mm²
belastingsstroom maximaal	41 A

Etage 1 boven 1 onder 1

Aansluitmethode	schroefaansluiting
schroefdraad	M4
Aanhaalmoment	1,5 ... 1,8 Nm
Striplengte	16 mm
Aderdoorsnede massief	0,5 mm² ... 6 mm²
Aderdoorsnede AWG	20 ... 10 (omgezet naar IEC)
Aderdoorsnede soepel	0,5 mm² ... 4 mm²
aderdoorsnede soepel [AWG]	20 ... 12 (omgezet naar IEC)
Aderdoorsnede soepel (adereindhuls zonder kunststofhuls)	0,5 mm² ... 6 mm²
Aderdoorsnede soepel (adereindhuls met kunststofhuls)	0,5 mm² ... 6 mm²
2 massieve aders met dezelfde doorsnede	0,5 mm² ... 2,5 mm²
2 soepele aders met dezelfde doorsnede	0,5 mm² ... 2,5 mm²
2 aders met dezelfde doorsnede flexibel met adereindhuls zonder kunststofhuls	0,5 mm² ... 2,5 mm²
2 aders met dezelfde doorsnede flexibel met TWIN-adereindhuls met kunststofhuls	0,5 mm² ... 2,5 mm²
nominale aderdoorsnede	4 mm²
Nominale stroom	41 A
belastingsstroom maximaal	41 A (bij een aderdoorsnede van 6 mm²)
nominale spanning	300 V

Afmetingen

Maatschets	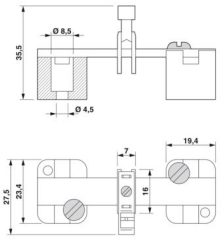
Breedte	7 mm
Hoogte	23,4 mm
diepte	24 mm
lengte	23,4 mm

Materiaal

Kleur	groen-geel
Brandbaarheidsklasse volgens UL 94	V2
Isolatiemateriaal	PA
Temperatuur Index isolatiemateriaal (DIN EN 60216-1 (VDE 0304-21))	125 °C
Relatieve Temperatuur Index isolatiemateriaal (Elec., UL 746 B)	125 °C
Brandbeveiliging voor railvoertuigen (DIN EN 45545-2) R22	HL 1 - HL 2
Brandbeveiliging voor railvoertuigen (DIN EN 45545-2) R23	HL 1 - HL 2
Brandbeveiliging voor railvoertuigen (DIN EN 45545-2) R24	HL 1 - HL 2

Elektrische tests

Opwarmingstest

eis m.b.t. verwarmingstest	Temperatuurverhoging ≤ 45 K
resultaat	Test doorstaan
resultaat	Test doorstaan

Omgevings- en levensduuromstandigheden

Omgevingsomstandigheden

omgevingstemperatuur (bedrijf)	-60 °C ... 110 °C (Bedrijfstemperatuurbereik incl. zelfopwarming, max. kortstondige bedrijfstemperatuur zie RTI Elec.)
Omgevingstemperatuur (opslag/transport)	-25 °C ... 60 °C (voor korte tijd, niet langer dan 24 h, -60 °C tot +70 °C)
omgevingstemperatuur (montage)	-5 °C ... 70 °C
omgevingstemperatuur (bediening)	-5 °C ... 70 °C
Toelaatbare luchtvochtigheid (bedrijf)	20 % ... 90 %
toelaatbare luchtvochtigheid (opslag/transport)	30 % ... 70 %

Montage

montagetechniek	nulverzamelrail

Tekeningen

Maatschets

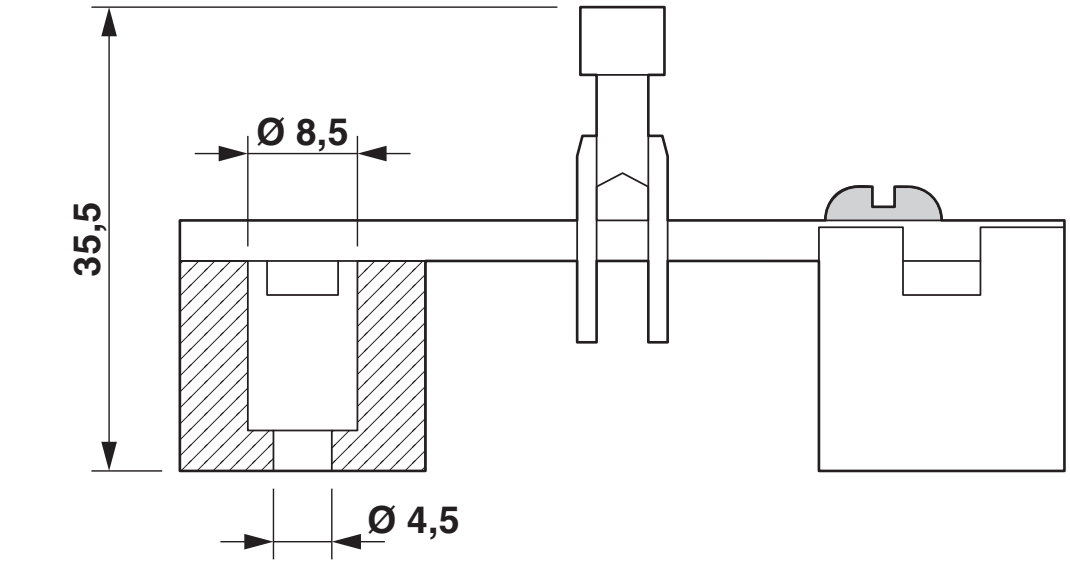

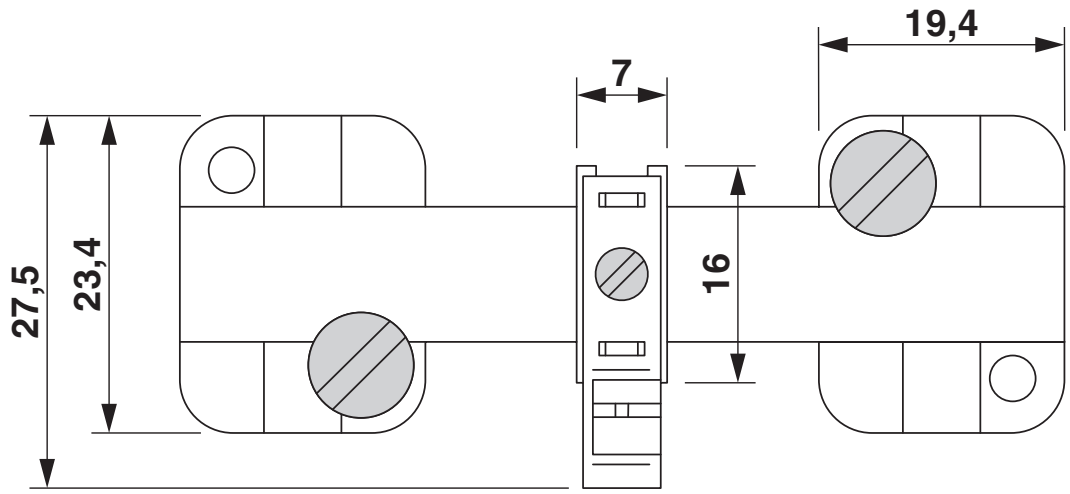

Maatschets

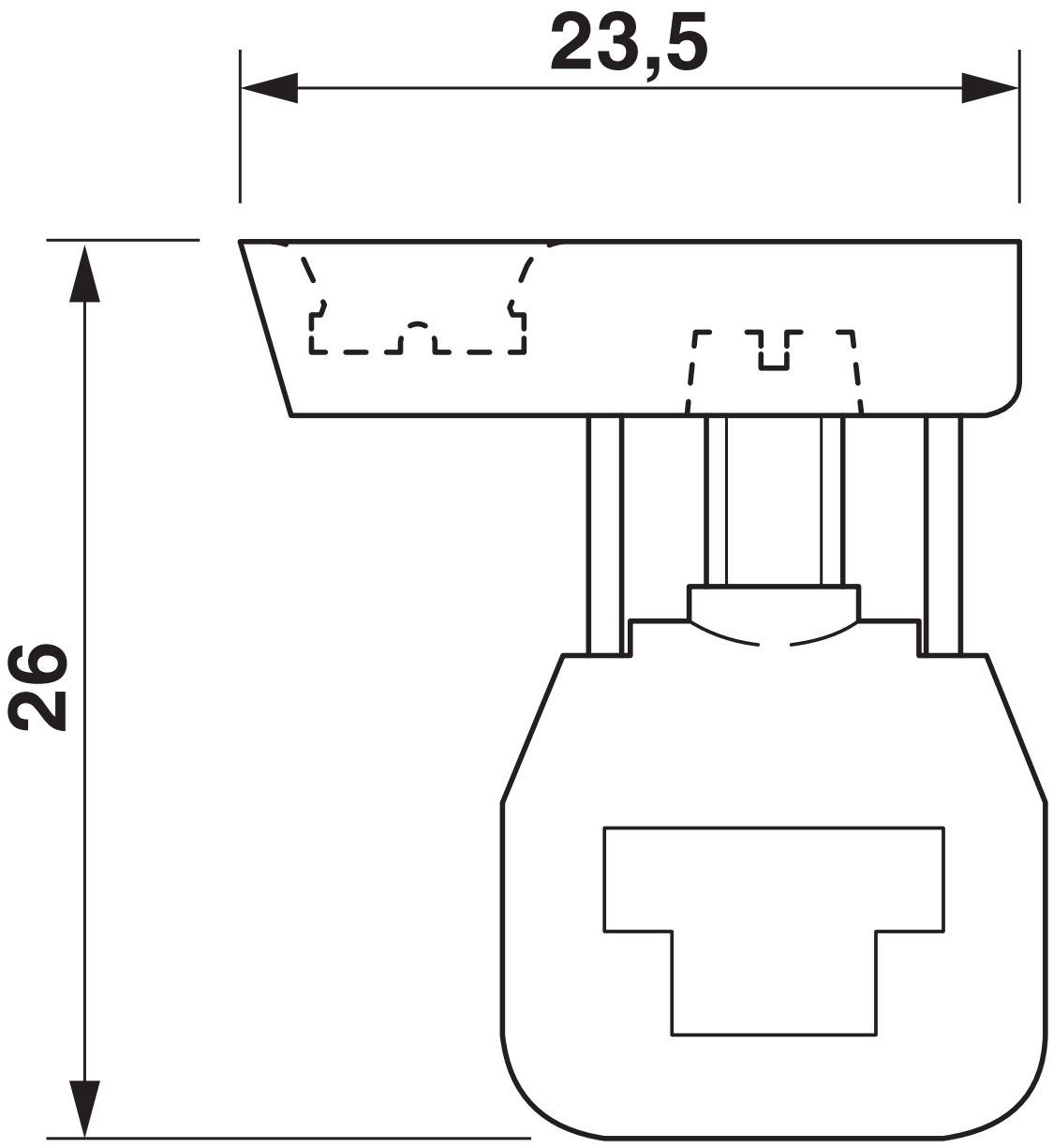

Toelatingen

To download certificates, visit the product detail page: https://www.phoenixcontact.com/nl/producten/0421029

CSA
Toelatings-ID: 13631

	Nominale spanning U_N	Nominale stroom I_N	Doorsnede AWG	Doorsnede mm^2
keine				
	-	20 A	22 - 12	-

EAC
Toelatings-ID: KZ7500651131219505

cULus Recognized
Toelatings-ID: E60425

	Nominale spanning U_N	Nominale stroom I_N	Doorsnede AWG	Doorsnede mm^2
B				
	-	-	22 - 12	-
C				
	-	-	22 - 12	-
F				
	-	-	22 - 12	-

Classificaties

ECLASS

ECLASS-13.0	27250116
ECLASS-15.0	27250116

ETIM

ETIM 10.0	EC000001

UNSPSC

UNSPSC 21.0	31162900

Environmental product compliance

EU RoHS

Voldoet aan de eisen van de RoHS-richtlijn	Ja, Geen uitzonderingsregelingen

China RoHS

Environment friendly use period (EFUP)	EFUP-E
	Geen gevaarlijke stoffen boven de grenswaarden

EU REACH SVHC

Aanduiding van REACH-kandidaatstof (CAS-nr.)	Geen stof met een massafractie van meer dan 0,1 %

Phoenix Contact 2026 © - Alle rechten voorbehouden
https://www.phoenixcontact.com

PHOENIX CONTACT B.V.
Hengelder 56 6902 PA Zevenaar
Postbus 246 6900 AE Zevenaar
(0316) 59 17 20
sales@phoenixcontact.nl