DFK/DP-2,8-FRONT 2,5 - Doorvoerklem

0706524

https://www.phoenixcontact.com/nl/producten/0706524

Let erop dat de in dit pdf-document weergegeven gegevens uit onze online catalogus zijn gegenereerd. De volledige gegevens treft u aan in de gebruikersdocumentatie. Onze Algemene gebruiksvoorwaarden voor downloads zijn van kracht





De afbeelding toont de variant
DFK-2,8 FRONT 2,5

Doorvoerklem, aansluitmethode: Schroefaansluiting met kooilifttechniek, soldeer-/vlakstekeraansluiting, aantal polen: 1, belastingsstroom: 18 A, doorsnede: 0,2 mm^2 - 4 mm^2, aansluitrichting van de ader t.o.v. de steekrichting: 0 °, breedte: 6,15 mm, kleur: grijs

Uw voordelen

- het bekende aansluitprincipe maakt wereldwijde toepassing mogelijk
- geringe verwarming door maximale contactkracht
- maakt aansluiting van twee aders mogelijk
- geen gereedschap nodig dankzij eenvoudige klikmontage op de apparaatwand

Commerciële gegevens

Artikelnummer	0706524
Verpakkingseenheid	50 Stuks
Minimale bestelhoeveelheid	50 Stuks
Verkoopcode	AA1ABB
Productcode	AA1ABB
GTIN	4017918003739
Gewicht per stuk (inclusief verpakking)	7,794 g
Gewicht per stuk (exclusief verpakking)	7,794 g
Douanetariefnummer	85369010
Land van herkomst	BG

Technische gegevens

Artikeleigenschappen

Producttype	Doorvoerklem
Productfamilie	DFK-2,8-FRONT
aantal polen	1
Rastermaat	6 mm
Aantal Aansluitingen	2
Aantal rijen	1
Aantal potentialen	1

Isolatie-eigenschappen

Overspanningscategorie	III
vervuilingsgraad	3

Elektrische eigenschappen

Eigenschappen

nominale stroom I_N	17,5 A
nominale spanning U_N	400 V
Nominale spanning (III/3)	400 V
teststootspanning (III/3)	4 kV

aansluitgegevens

Aansluittechniek

nominale aderdoorsnede	2,5 mm²

Aderaansluiting buiten

Aansluitmethode	Schroefaansluiting met kooilifttechniek
aansluitrichting van de ader t.o.v. de steekrichting	0 °
Aderdoorsnede massief	0,2 mm² ... 4 mm²
Aderdoorsnede soepel	0,2 mm² ... 2,5 mm²
aderdoorsnede soepel met adereindhuls zonder kunststofhuls	0,25 mm² ... 2,5 mm²
aderdoorsnede soepel met adereindhuls met kunststofhuls	0,25 mm² ... 2,5 mm²
2 massieve aders met dezelfde doorsnede	0,2 mm² ... 1 mm²
2 soepele aders met dezelfde doorsnede	0,2 mm² ... 1,5 mm²
2 aders met dezelfde doorsnede flexibel met adereindhuls zonder kunststofhuls	0,5 mm² ... 0,75 mm²
teststift	A3
Striplengte	14 mm
Aanhaalmoment	0,8 Nm ... 1 Nm

Aderaansluiting binnen

Aansluitmethode	soldeer-/vlakstekeraansluiting
aansluitrichting van de ader t.o.v. de steekrichting	0 °

Aderdoorsnede massief	0,2 mm² ... 1,5 mm²
Aderdoorsnede soepel	0,2 mm² ... 1,5 mm²
teststift	A3

Materiaal

Materiaal - contakt

Opmerking	WEEE/RoHS-conform, whisker-vrij volgens IEC 60068-2-82/JEDEC JESD 201
materiaal contact	Cu-legering
Oppervlakte-toestand	vertind

Materiaal - behuizing

Kleur (Behuizing)	grijs (7042)
Isolatiemateriaal	PA
isolatiemateriaalgroep	I
CTI volgens IEC 60112	600
Brandbaarheidsklasse volgens UL 94	V2

Opmerking

Veiligheidsaanwijzing

Veiligheidsaanwijzing	• Alleen gekwalificeerde elektriciens mogen het product installeren en gebruiken. Om gevaren te herkennen en te vermijden, moet het vakpersoneel de principes van de elektrotechniek kennen.
	• Neem de hier vermelde technische gegevens en de documenten onder "Downloads" in acht. In het downloadgebied treft u belangrijke informatie aan, zoals montageaanwijzingen, technische tekeningen en 3D-gegevens.
	• De kabelinvoertrechter is niet vingeraanrakingsveilig. Het aansluiten of losnemen van de klem mag nooit onder spanning plaatsvinden. Er moeten afdoende maatregelen worden getroffen om de aanrakingsveiligheid te waarborgen.

Afmetingen

Maatschets	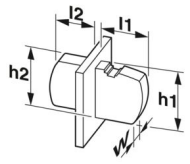
Rastermaat	6 mm
Breedte [b]	6,15 mm
Hoogte [h]	26,6 mm
Lengte [l]	41,4 mm

Mechanische tests

testen op beschadiging en losraken van de ader

testspecificatie	DIN EN 60947-7-1 (VDE 0611-1):2010-03
resultaat	Test doorstaan

trektest

testspecificatie	DIN EN 60947-7-1 (VDE 0611-1):2010-03
aderdoorsnede/adersoort/gewenste waarde trekkracht/werkelijke waarde trekkracht	0,2 mm² / massief / > 10 N
	0,2 mm² / soepel / > 10 N
	4 mm² / massief / > 60 N
	2,5 mm² / soepel / > 50 N

Elektrische tests

Opwarmingstest

testspecificatie	DIN EN 60947-7-1 (VDE 0611-1):2010-03
eis m.b.t. verwarmingstest	Temperatuurverhoging ≤ 45 K

kortsluitstroomvastheid

testspecificatie	DIN EN 60947-7-1 (VDE 0611-1):2010-03

Lucht- en kruipwegen | 1. Isolatiecoördinatie

testspecificatie	DIN EN 60947-7-1 (VDE 0611-1):2010-03
isolatiemateriaalgroep	I
Kruipstroomvastheid (DIN EN 60112 (VDE 0303-11))	CTI 600
nominale isolatiespanning (III/3)	400 V
Nominale stootspanning (III/3)	4 kV
minimale waarde van de luchtweg - niet-homogeen veld (III/3)	3 mm
minimale waarde van de kruipweg (III/3)	5 mm

Omgevings- en levensduuromstandigheden

Trillingstest

testspecificatie	DIN EN 60068-2-6 (VDE 0468-2-6):2008-10
frequentie	10 - 150 - 10 Hz
sweep-snelheid	1 octaaf/min.
amplitude	0,35 mm (10 Hz ... 60,1 Hz)
Versnelling	5g (60,1 Hz ... 150 Hz)
testduur per as	2,5 h
testrichtingen	X-, Y- en Z-as

Gloeidraadtest

testspecificatie	DIN EN 60695-2-11 (VDE 0471-2-11):2014-11
temperatuur	960 °C
inwerkingsduur	30 s

Omgevingsomstandigheden

Omgevingstemperatuur (opslag/transport)	-40 °C ... 70 °C
Relatieve luchtvochtigheid (opslag/transport)	30 % ... 70 %

omgevingstemperatuur (montage)	-5 °C ... 100 °C
omgevingstemperatuur (bedrijf)	-40 °C ... 100 °C (afhankelijk van de stroombelastbaarheids-/deratingcurve)

Omgevingsomstandigheden

omgevingstemperatuur (bedrijf)	-40 °C ... 100 °C (afhankelijk van de stroombelastbaarheids-/deratingcurve)
Omgevingstemperatuur (opslag/transport)	-40 °C ... 70 °C
Relatieve luchtvochtigheid (opslag/transport)	30 % ... 70 %
omgevingstemperatuur (montage)	-5 °C ... 100 °C

Verpakkingsinformatie

verpakkingsmethode	verpakt in karton

Tekeningen

Maatschets

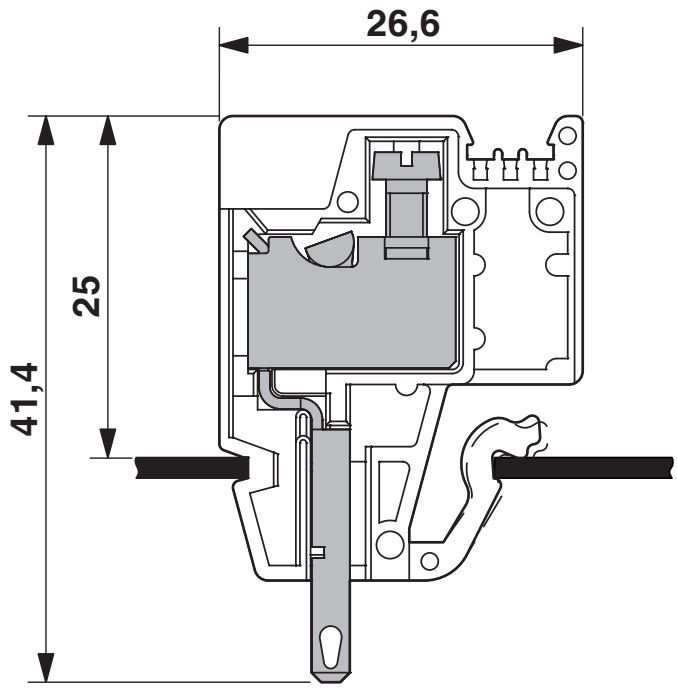

diagram

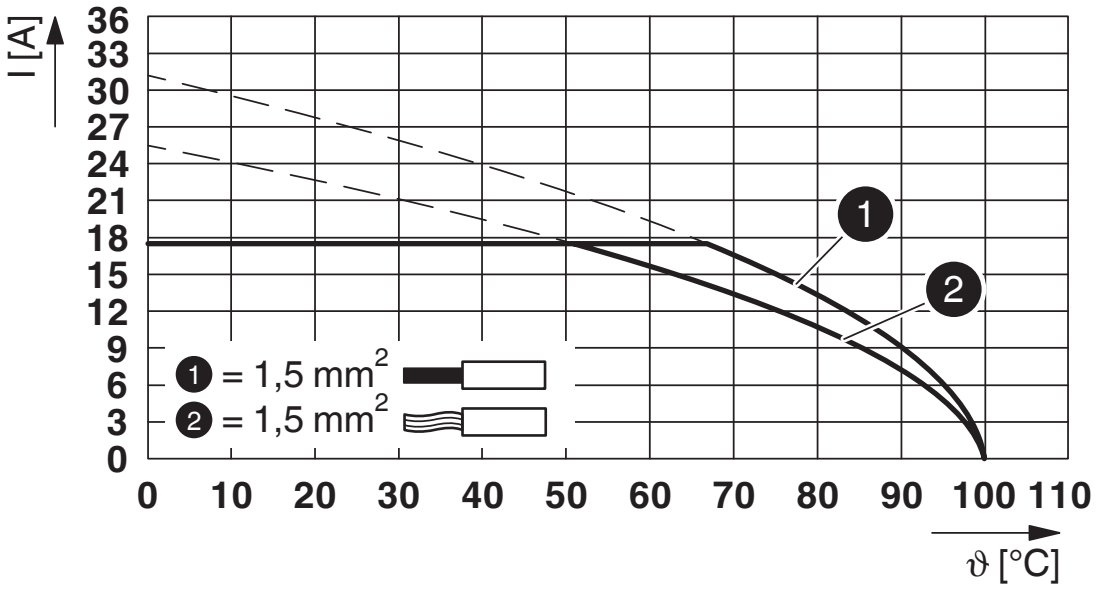

Type: DFK-2,8-FRONT 2,5

Toelatingen

To download certificates, visit the product detail page: https://www.phoenixcontact.com/nl/producten/0706524

CSA
Toelatings-ID: 13631

	Nominale spanning U_N	Nominale stroom I_N	Doorsnede AWG	Doorsnede mm^2
keine				
	300 V	15 A	22 - 12	-

cULus Recognized
Toelatings-ID: E60425-19900730

	Nominale spanning U_N	Nominale stroom I_N	Doorsnede AWG	Doorsnede mm^2
keine				
	300 V	15 A	28 - 12	-

Classificaties

ECLASS

ECLASS-13.0	27141134
ECLASS-15.0	27141134

ETIM

ETIM 10.0	EC001283

UNSPSC

UNSPSC 21.0	39121400

Environmental product compliance

EU RoHS

Voldoet aan de eisen van de RoHS-richtlijn	Ja, Geen uitzonderingsregelingen

China RoHS

Environment friendly use period (EFUP)	EFUP-E
	Geen gevaarlijke stoffen boven de grenswaarden

EU REACH SVHC

Aanduiding van REACH-kandidaatstof (CAS-nr.)	Geen stof met een massafractie van meer dan 0,1 %

EF3.1 Klimaatverandering

CO2e kg	0,13 kg CO2e

Phoenix Contact 2026 © - Alle rechten voorbehouden
https://www.phoenixcontact.com

PHOENIX CONTACT B.V.
Hengelder 56 6902 PA Zevenaar
Postbus 246 6900 AE Zevenaar
(0316) 59 17 20
sales@phoenixcontact.nl