TCP 10A - Thermische beveiligingsschakelaar

0712314

https://www.phoenixcontact.com/nl/producten/0712314

Let erop dat de in dit pdf-document weergegeven gegevens uit onze online catalogus zijn gegenereerd. De volledige gegevens treft u aan in de gebruikersdocumentatie. Onze Algemene gebruiksvoorwaarden voor downloads zijn van kracht

1-kanaals, thermische apparatenbeveiligingsschakelaar voor het beveiligen van verbruikers op 250 V AC / 72_V_DC in geval van overbelasting. Voor installatie op zekeringsklemmen en interfaces voor platte C-stekkerzekeringen volgens de norm ISO 8820-3. Met vaste nominale stroom: 10 A

Uw voordelen

- Snelle herinschakeling zonder reserveonderdelen na een storing dankzij de herinschakelbaarheid
- Probleemloos ombouwen van bestaande installaties met platte autozekeringen door identiek connectorbeeld
- Vrijschakelen van de installatie in geval van storingen via de geïntegreerde apparaatschakelaar

ELEKTROGERÄTE RÜCKNAHME

ELEKTROGERÄTE RÜCKNAHME

Commerciële gegevens

Artikelnummer	0712314
Verpakkingseenheid	20 Stuks
Minimale bestelhoeveelheid	1 Stuks
Verkoopcode	CLA111
Productcode	CLA111
GTIN	4017918848415
Gewicht per stuk (inclusief verpakking)	10,85 g
Gewicht per stuk (exclusief verpakking)	11,173 g
Douanetariefnummer	85362010
Land van herkomst	ID

Technische gegevens

Opmerking

Algemeen	Bij seriemontage is de nominale stroom tot slechts 80 % mogelijk of dient overeenkomstig te worden overgedimensioneerd.

Artikeleigenschappen

Producttype	Apparatenbeveiligingsschakelaars thermisch
bouwvorm	connector
aantal polen	1
aantal kanalen	1

Isolatie-eigenschappen

Overspanningscategorie	II
vervuilingsgraad	2

Elektrische eigenschappen

type zekering	automaat
zekering	traag

Algemeen

Nominale spanning	250 V AC
	65 V DC
	250 V AC (AC volgens UL 1077)
	72 V DC (DC volgens UL 1077)
nominale stroom I_N	10 A
test-stootspanning	2,5 kV
Isolatieweerstand R_{iso}	> 100 MΩ (500 V DC)
activering	T (thermisch)
moduulweerstand	0,05 Ω
nominaal kortsluitschakelvermogen I_{cn}	80 A (250 V AC / 65 V DC)
	200 A (30 V DC)
kortsluitschakelvermogen	2000 A (250 V AC / UL 1077)
	2000 A (72 V DC / UL 1077)
Spanningsvastheid	3000 V AC (Bedieningsbereik)
	1500 V AC (inbouwbereik)
schakelingen maximaal	6000 (bij 1 x I_n, inductie-arm)
	3000 (bij 1 x I_n, inductief)
	500 (bij 2 x I_n, inductief)
Type contactswitch	Vorm C volgens ISO 8820-3

aansluitgegevens

Nominale stroom	10 A
nominale spanning	250 V AC
	65 V DC

Aansluitmethode	steekbaar

Afmetingen

Maatschets	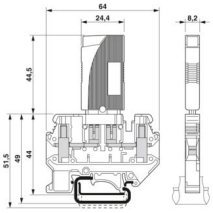
Breedte	8,2 mm
Hoogte	24,4 mm
hoogte NS 35/7,5	55 mm
diepte	44,5 mm

Materiaal

Kleur	zwart (RAL 9005)
Brandbaarheidsklasse volgens UL 94	V-0
isolatiemateriaalgroep	IIIb
Isolatiemateriaal	PPS

Mechanische eigenschappen

Mechanische gegevens

open zijwand	Nee

Omgevings- en levensduuromstandigheden

Omgevingsomstandigheden

beschermklasse	IP40 (Bedieningsbereik)
omgevingstemperatuur (bedrijf)	-20 °C ... 60 °C
hoogtepositie	≤ 4000 m (amsl)
vochttest	240 h, 95 % RH, 40 °C

Normen en bepalingen

normen/bepalingen	EN 60934

Montage

montagetechniek	op basiselement

Tekeningen

Maatschets

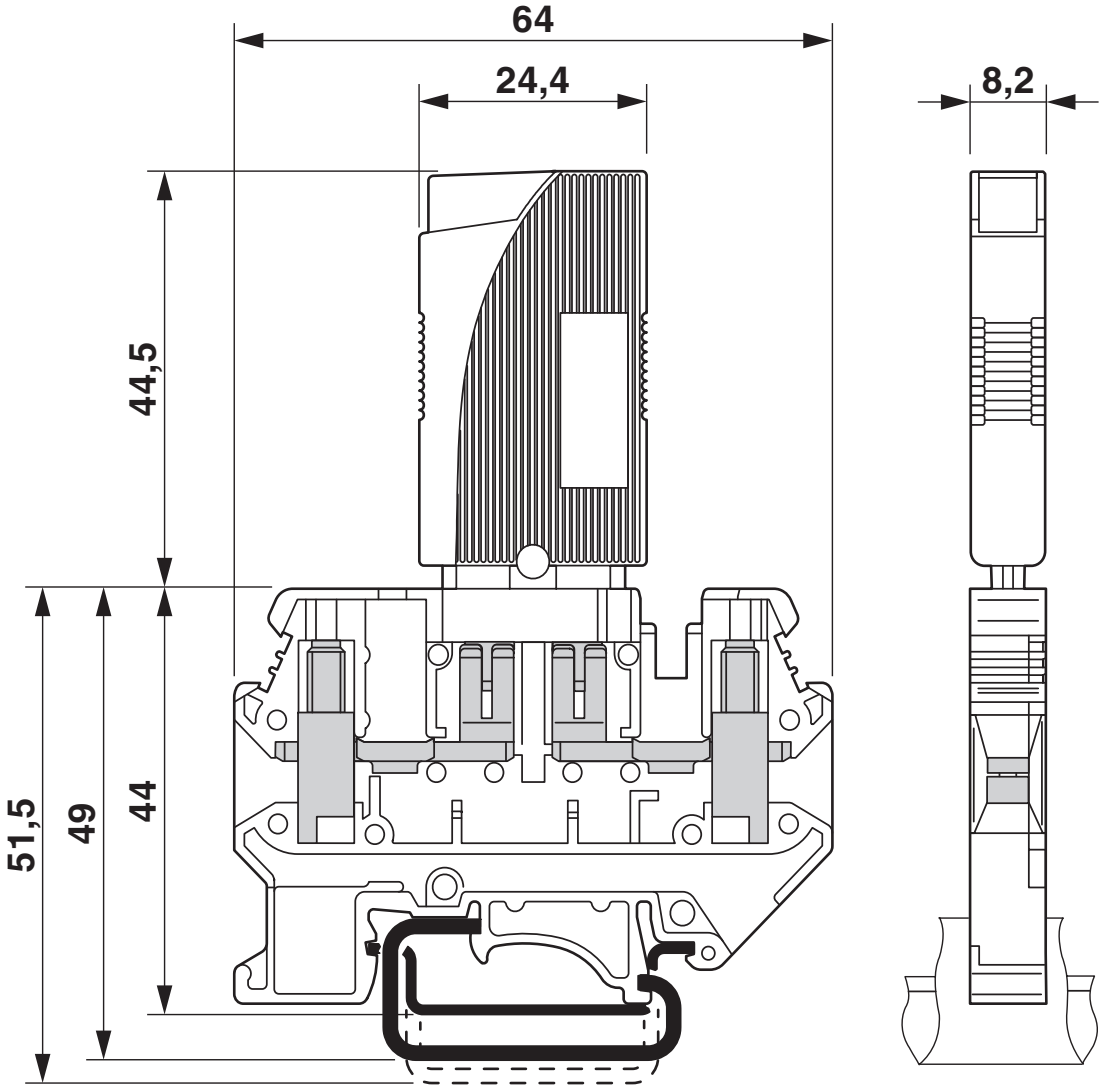

Maatschets

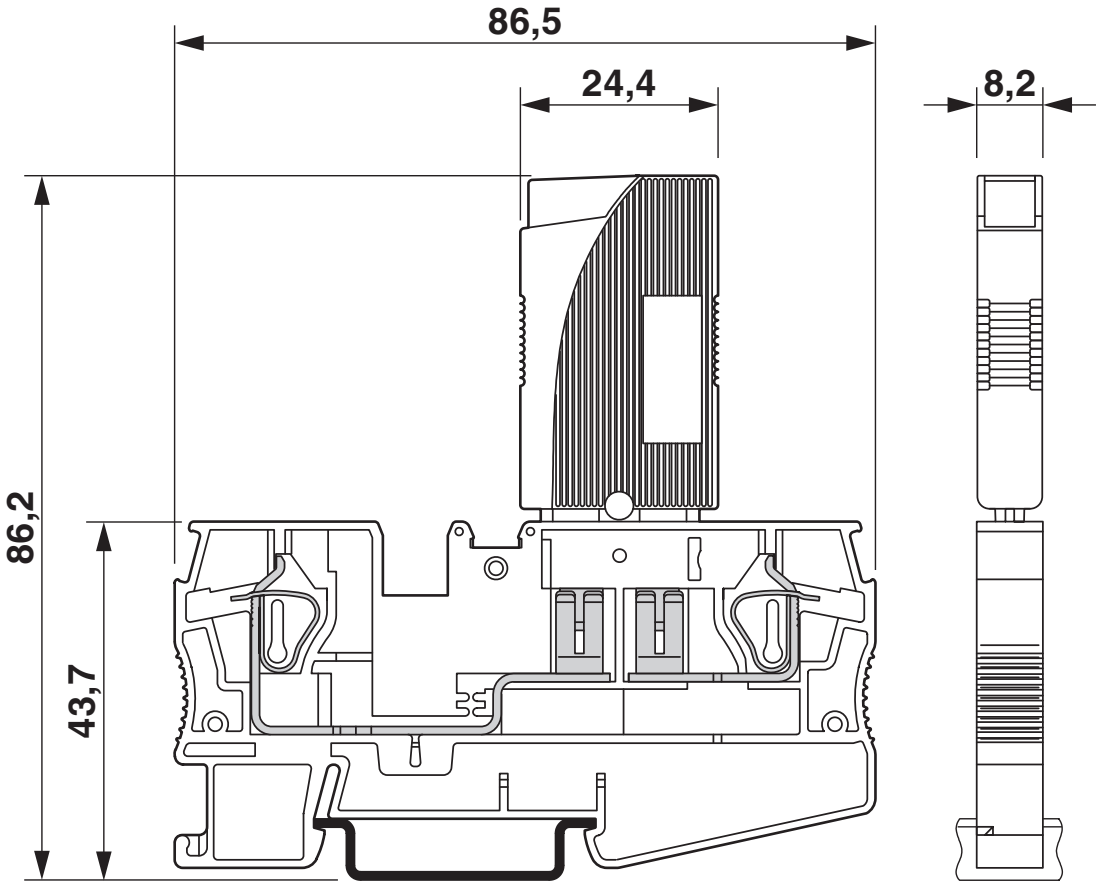

Producttekening

De afbeelding toont het product met het basiselement PT 6-FSI/C-LED 24 (artikelnr.: 3212172).

applicatietekening

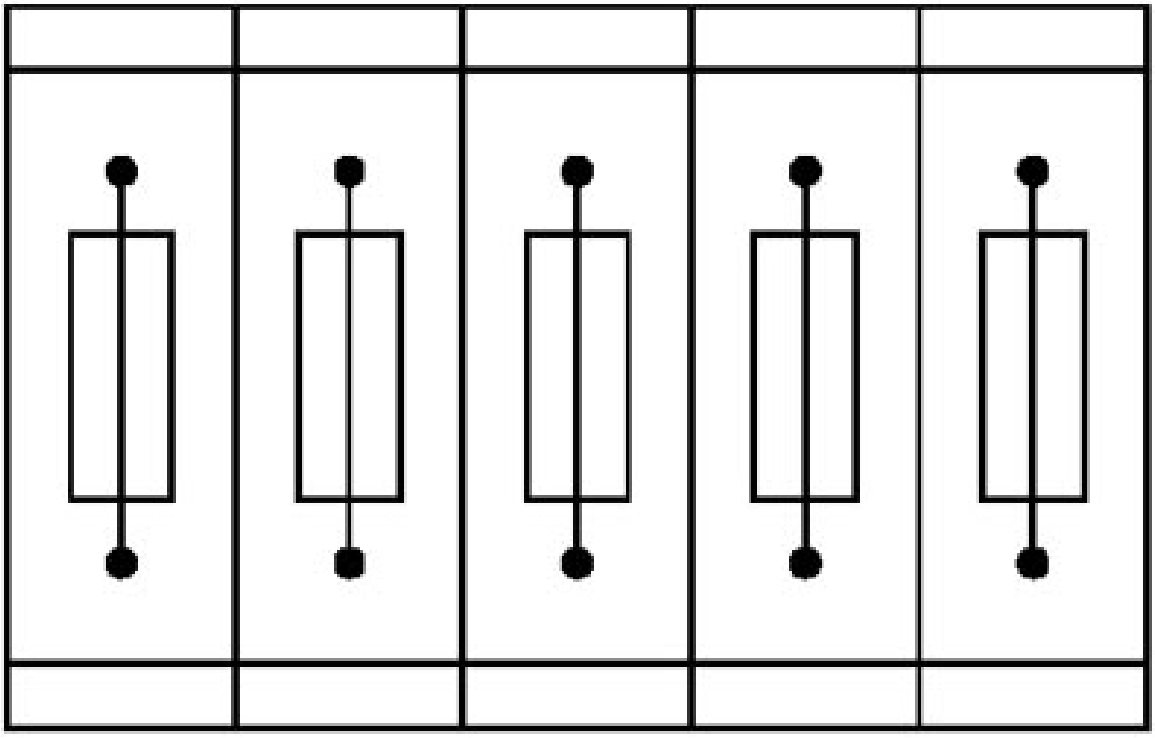

Zekeringsklemmen tegen elkaar gemonteerd, blok bestaande uit 5 zekeringsklemmen

applicatietekening

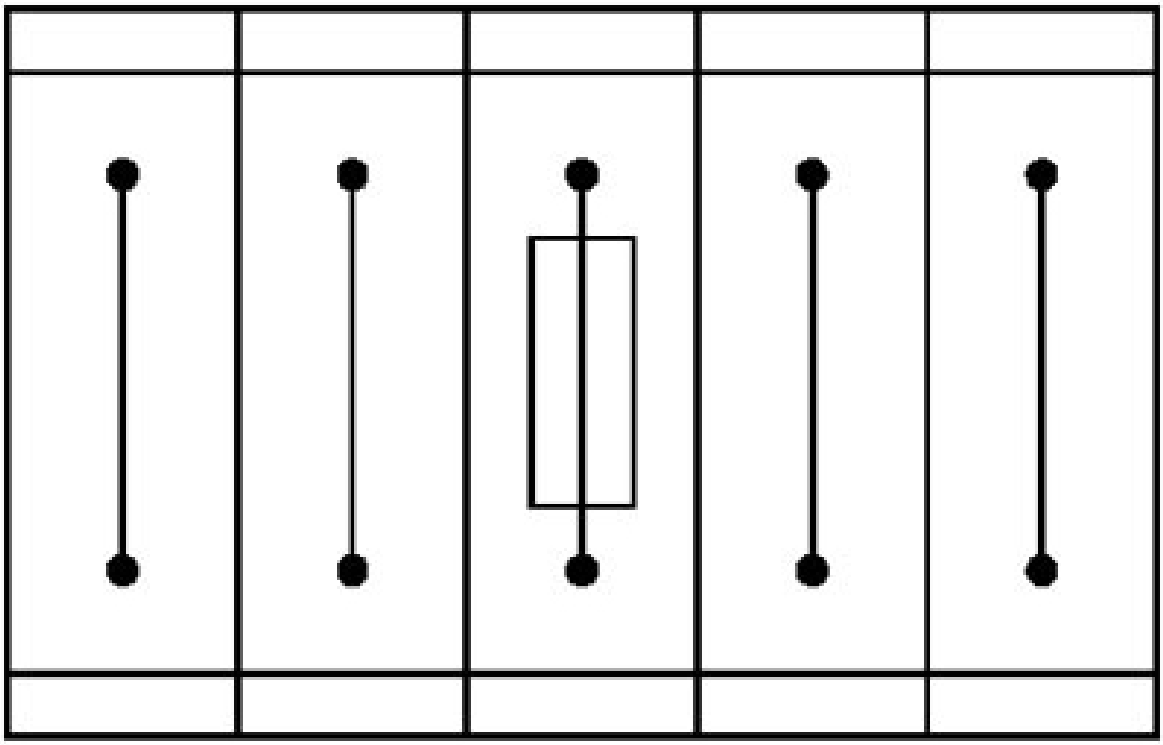

Individueel gemonteerde zekeringsklem, blok bestaande uit één zekeringsklem en 4 aansluitklemmen

applicatietekening

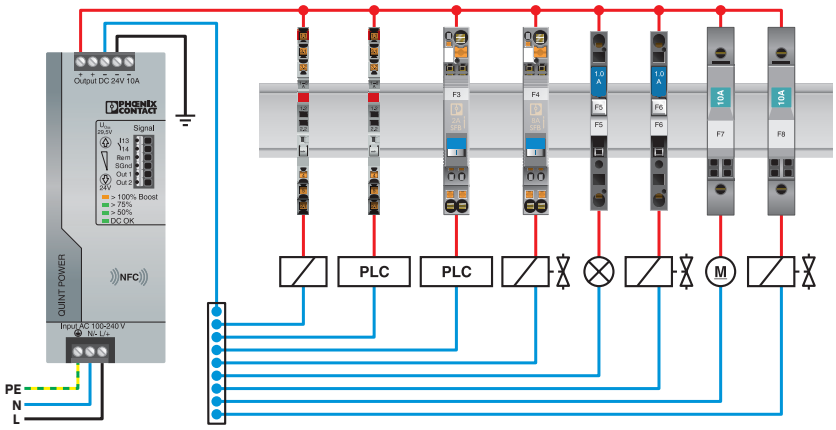

applicatietekening

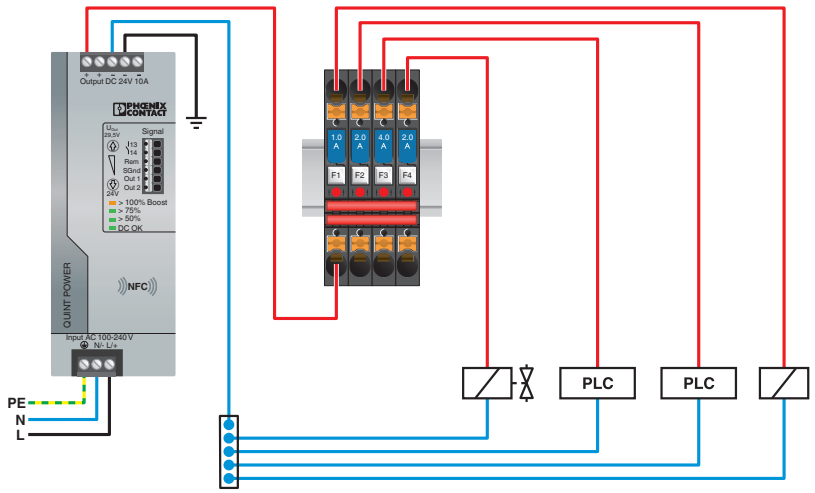

diagram

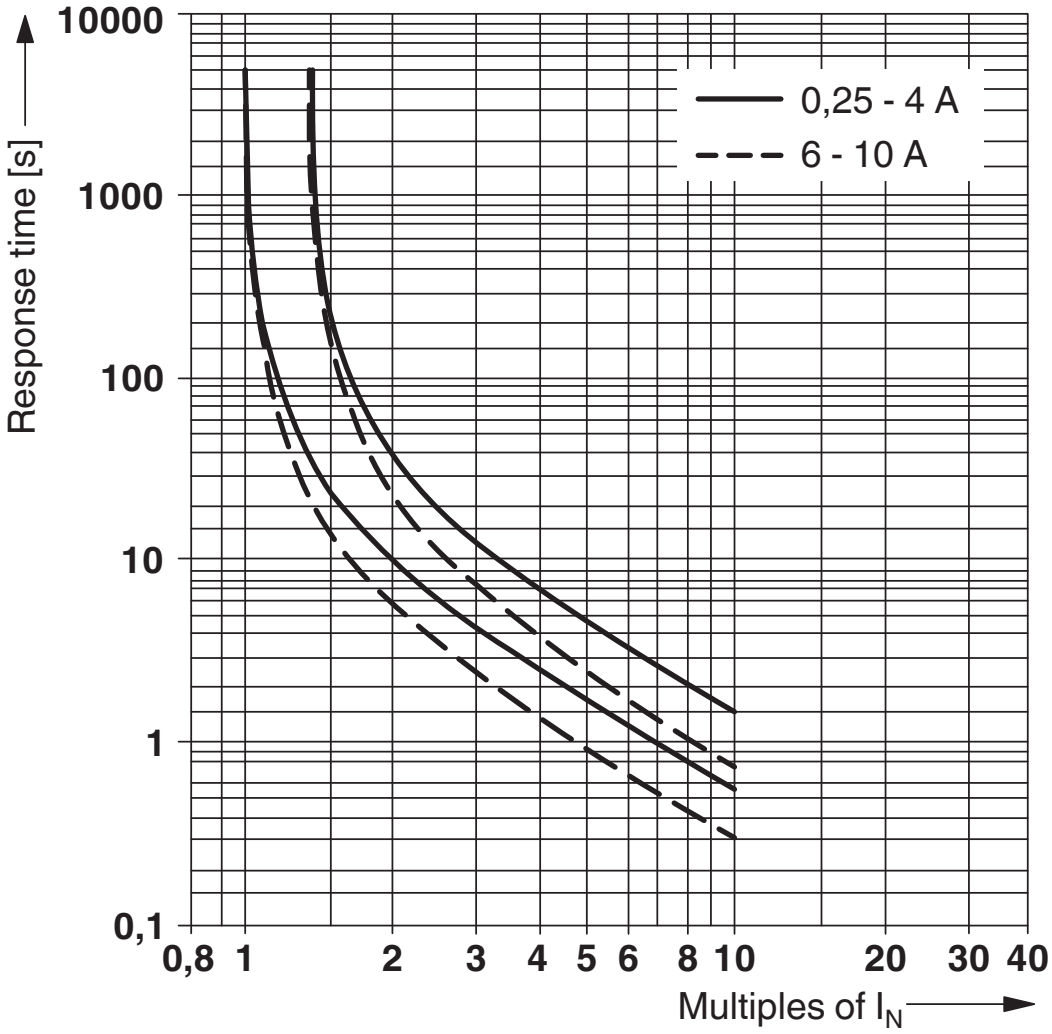

Uitschakelkarakteristiek

Toelatingen

To download certificates, visit the product detail page: https://www.phoenixcontact.com/nl/producten/0712314

CSA
Toelatings-ID: 074317

	Nominale spanning U_N	Nominale stroom I_N	Doorsnede AWG	Doorsnede mm^2
keine				
	250 V	10 A	-	-

cUL Recognized
Toelatings-ID: FILE E 140459

UL Recognized
Toelatings-ID: FILE E 140459

VDE Zeichengenehmigung
Toelatings-ID: 40034332

CCC
Toelatings-ID: 2025010307749780

UAE-RoHS
Toelatings-ID: 23-10-88896

Classificaties

ECLASS

ECLASS-13.0	27140401
ECLASS-15.0	27140401

ETIM

ETIM 10.0	EC003538

UNSPSC

UNSPSC 21.0	39121400

Environmental product compliance

EU RoHS

Voldoet aan de eisen van de RoHS-richtlijn	Ja, Geen uitzonderingsregelingen

China RoHS

Environment friendly use period (EFUP)	EFUP-E
	Geen gevaarlijke stoffen boven de grenswaarden

EU REACH SVHC

Aanduiding van REACH-kandidaatstof (CAS-nr.)	Geen stof met een massafractie van meer dan 0,1 %

EF3.1 Klimaatverandering

CO2e kg	1,342 kg CO2e

Phoenix Contact 2026 © - Alle rechten voorbehouden
https://www.phoenixcontact.com

PHOENIX CONTACT B.V.
Hengelder 56 6902 PA Zevenaar
Postbus 246 6900 AE Zevenaar
(0316) 59 17 20
sales@phoenixcontact.nl