M23-17P1N8AA500S - Apparaatconnector voorwand

1628496

https://www.phoenixcontact.com/nl/producten/1628496

Let erop dat de in dit pdf-document weergegeven gegevens uit onze online catalogus zijn gegenereerd. De volledige gegevens treft u aan in de gebruikersdocumentatie. Onze Algemene gebruiksvoorwaarden voor downloads zijn van kracht



De afbeelding toont het product met voorgemonteerde krimpcontacten. Krimpcontacten graag apart bestellen.

M23, Apparaatconnector voorwand, toepassing: signaal, serie: M23 PRO Signal, haaks, draaibaar, afgeschermd: ja, voor standaard- en ONECLICK-snelvergrendeling, aantal polen: 17, draairichting: standaard, type contactaansluiting: Stift, Krimpaansluiting, flanschmaß: 26 mm x 26 mm, polarisatie: N, Artikel is loodvrij volgens RoHS II, zonder uitzondering 6c (Pb < 0,1 %)

Uw voordelen

- Fabrikantoverkoepelende compatibele oplossingen voor standaard- en snelvergrendelingen
- Modern, uniform design voor een hoge mate van bedieningsgemak
- Krimpaansluiting: trillings- en hittebestendige confectionering
- alle behuizingen leverbaar met stift- of buscontacten
- Veilige toepassing in het veld dankzij hoge beschermklassen

Commerciële gegevens

Artikelnummer	1628496
Verpakkingseenheid	1 Stuks
Minimale bestelhoeveelheid	1 Stuks
Verkoopcode	ABRABM
Productcode	ABRABM
GTIN	4055626622118
Gewicht per stuk (inclusief verpakking)	117,6 g
Gewicht per stuk (exclusief verpakking)	100,846 g
Douanetariefnummer	85366990
Land van herkomst	DE

Technische gegevens

Opmerking

bestelinformatie:	krimpcontacten 17 x 1 mm separaat bestellen
Aanwijzing voor de bediening	Houd rekening met de stroombelastbaarheidscurve.

Veiligheidsaanwijzing

Veiligheidsaanwijzing	WAARSCHUWING: connectoren mogen niet onder belasting worden ingestoken of ontkoppeld. Het negeren alsmede een onvakkundig gebruik kunnen lichamelijk letsel en/of materiële schade tot gevolg hebben.
	• WAARSCHUWING: neem alleen foutloze producten in gebruik. Controleer de producten regelmatig op beschadigingen. Stel defecte producten onmiddellijk buiten bedrijf. Vervang beschadigde producten. Reparatie is niet mogelijk.
	• WAARSCHUWING: alleen gekwalificeerde elektriciens mogen het product installeren en gebruiken met inachtneming van de volgende veiligheidsaanwijzingen. Het vakpersoneel moet de principes van de elektrotechniek kennen. Deze personen moeten gevaren kunnen herkennen en kunnen vermijden. Het betreffende symbool op de verpakking verwijst ernaar dat voor de installatie en het gebruik elektrotechnisch vakkundig personeel is vereist.
	• De producten zijn geschikt voor toepassingsgebieden in de installatie-, besturings- en elektrische werktuigbouw.
	• Bij gebruik van de connectoren buitenhuis dienen deze afzonderlijk te worden beschermd tegen omgevingsinvloeden.
	• Geconfectioneerde producten mogen niet worden gemanipuleerd of onvakkundig worden geopend.
	• Gebruik alleen contrastekers die zijn gespecificeerd volgens de normen in de technische gegevens (die bijv. in het toebehoren van het product op het internet onder phoenixcontact. com/products zijn vermeld).
	• Bij direct gebruik van het product in combinatie met producten van andere fabrikanten is de gebruiker daarvoor verantwoordelijk.
	• Bij bedrijfsspanningen > 50 V AC dienen elektrisch geleidende connectorbehuizingen te worden geaard
	• Let erop dat de rand- of functionele aarde vakkundig is aangesloten.
	• Voor het combineren van meerdere stroomcircuits in één kabel en/of één connector gelden VDE 0100/1.97 § 411.1.3.2 en DIN EN 60 204/11.98 § 14.1.3
	• Gebruik uitsluitend het gereedschap dat door Phoenix Contact is aanbevolen
	• De montageaanwijzingen/Design In-documentatie in het downloadgebied op het internet onder phoenixcontact. com/products bij het producten dienen in acht te worden genomen.
	• Gebruik de connector alleen in een volledig ingestoken en vergrendelde toestand.
	• Let erop dat bij het plaatsen van de leiding de trekbelasting op de connectoren niet hoger is dan de volgens de norm

	vastgelegde limieten.
	• Neem de minimale buigradius van de leiding in acht. Leg de leiding zonder deze te verdraaien.
	• De connector warmt tijdens het normale bedrijf op. Afhankelijk van de omgevingsomstandigheden kan het oppervlak van de connector verder worden opgewarmd. Dan is de gebruiker verantwoordelijk voor het aanbrengen van waarschuwingsaanwijzingen (bijv. DIN EN ISO 13732-1:2008-12).

Artikeleigenschappen

Producttype	Ronde connectoren (apparaatzijde)
Productfamilie	M23 PRO

Materiaal

Brandbaarheidsklasse volgens UL 94	V0

Connectoren

Isolatiebehuizing

Opmerking	bestelinformatie: krimpcontacten 17 x 1 mm separaat bestellen
polarisatie	N
materiaal (Isolatiebehuizing)	PA 6.6
steekcycli	100
Aansluitmethode	Krimpaansluiting
Type contactswitch	Stift
toepassing	signaal
aantal polen	17
draairichting	standaard
stekerbeeld	17
opstelhoogte	2000 m
Aantal (Meldcontacten)	17
contactdiameter (Meldcontacten)	1 mm
litzen min. doorsnede (Meldcontacten)	0,08 mm²
litzen max. doorsnede (Meldcontacten)	1 mm²
nominale stroom contact (Meldcontacten)	8 A (bij max. aansluitdoorsnede)
nominale spanning contact (Meldcontacten)	125 V
test-stootspanning	2 kV
overspanningscategorie	III
vervuilingsgraad	3

behuizing

uitvoering	Flensbehuizing
Schroefdraadsoort	M23
Bouwvorm	haaks, draaibaar
Type vergrendeling	voor standaard- en ONECLICK-snelvergrendeling
Pg-wartel	zonder

montagetechniek	Voorwandmontage/vierkante flens (4x Ø 3,1 mm)
Flanschmaß	26 mm x 26 mm
materiaal behuizing	GD-Zn
materiaal afdichting	FKM
beschermklasse (gemonteerd)	IP66/IP68 (2 m / 24 h)

Omgevings- en levensduuromstandigheden

Omgevingsomstandigheden

beschermklasse	IP68
omgevingstemperatuur (bedrijf)	-40 °C ... 105 °C (zie derating)
temperatuur langdurig	125 °C (DIN EN 60512-9-2 / 1000 h)

Tekeningen

Maatschets

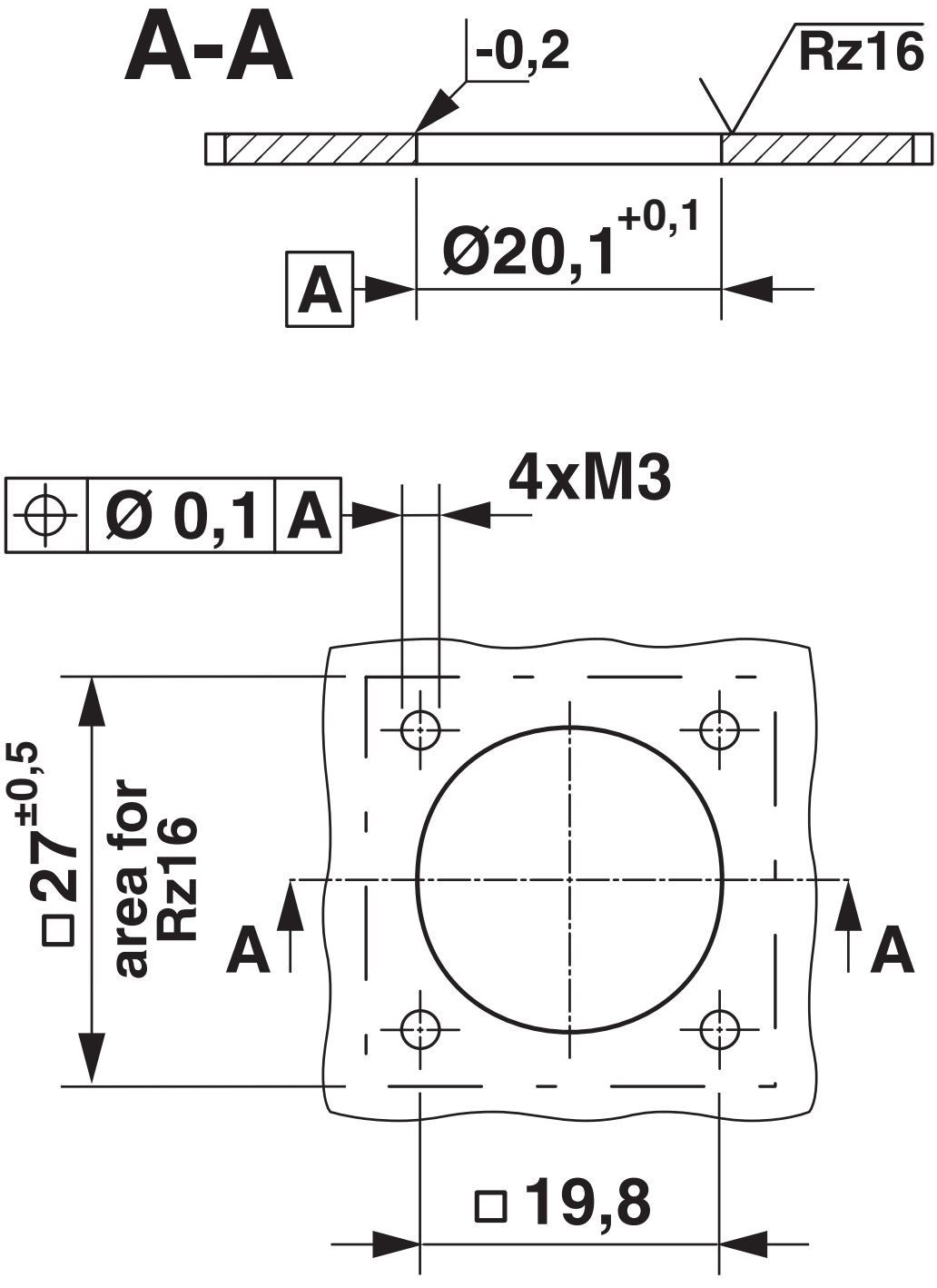

inbouwmaten:

schematekening

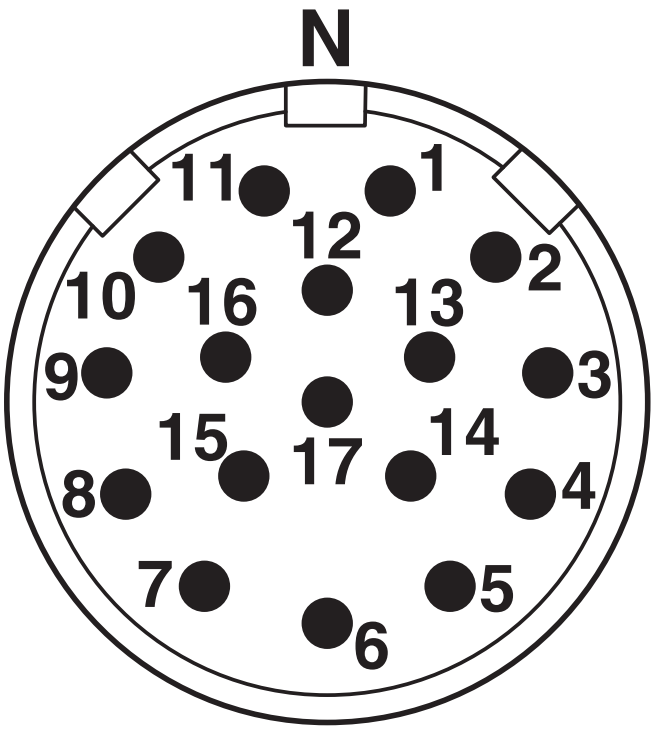

Polbild

diagram

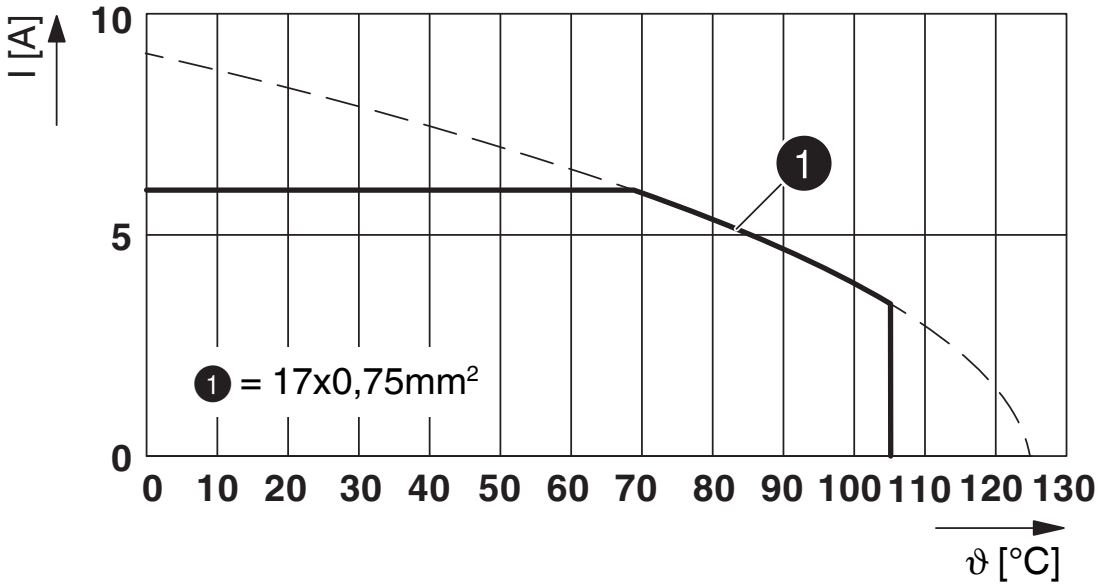

I = stroomsterkte, ϑ = omgevingstemperatuur, 17 x 6 A

Toelatingen

To download certificates, visit the product detail page: https://www.phoenixcontact.com/nl/producten/1628496

cUL Recognized
Toelatings-ID: E335019-20141210

	Nominale spanning U_N	Nominale stroom I_N	Doorsnede AWG	Doorsnede mm^2
keine				
Alternatief 1	150 V	3,5 A	20	-
Alternatief 2	150 V	3 A	20	-

UL Recognized
Toelatings-ID: E335019-20141210

	Nominale spanning U_N	Nominale stroom I_N	Doorsnede AWG	Doorsnede mm^2
keine				
Alternatief 1	150 V	4,5 A	20	-
Alternatief 2	150 V	4 A	20	-

Classificaties

ECLASS

ECLASS-13.0	27440109
ECLASS-15.0	27440109

ETIM

ETIM 10.0	EC003569

UNSPSC

UNSPSC 21.0	39121400

Environmental product compliance

EU RoHS

Voldoet aan de eisen van de RoHS-richtlijn	Ja, Geen uitzonderingsregelingen

China RoHS

Environment friendly use period (EFUP)	EFUP-E
	Geen gevaarlijke stoffen boven de grenswaarden

EU REACH SVHC

Aanduiding van REACH-kandidaatstof (CAS-nr.)	Geen stof met een massafractie van meer dan 0,1 %

Phoenix Contact 2026 © - Alle rechten voorbehouden
https://www.phoenixcontact.com

PHOENIX CONTACT B.V.
Hengelder 56 6902 PA Zevenaar
Postbus 246 6900 AE Zevenaar
(0316) 59 17 20
sales@phoenixcontact.nl