CB TM1 2A SFB P - Thermomagnetische beveiligingsschakelaar

2800837

https://www.phoenixcontact.com/nl/producten/2800837

Let erop dat de in dit pdf-document weergegeven gegevens uit onze online catalogus zijn gegenereerd. De volledige gegevens treft u aan in de gebruikersdocumentatie. Onze Algemene gebruiksvoorwaarden voor downloads zijn van kracht

Thermomagnetische apparatenbeveiligingsschakelaar, 1-polig, uitschakelkarakteristiek SFB, 1 wisselcontact, steker voor basiselement

Uw voordelen

- Klantspecifiek aan te passen dankzij beveiligingsstekers
- Beveiligen van bovengemiddelde kabellengten met behulp van de SFB-karakteristiek
- Beveiligingssteker met vaste nominale stroomwaarde ter bescherming tegen ongewilde veranderingen
- Verhoogde veiligheid door potentiaalscheiding in geval van storingen

ELEKTROGERÄTE RÜCKNAHME

Commerciële gegevens

Artikelnummer	2800837
Verpakkingseenheid	1 Stuks
Minimale bestelhoeveelheid	1 Stuks
Verkoopcode	CLA124
Productcode	CLA124
GTIN	4046356689885
Gewicht per stuk (inclusief verpakking)	44 g
Gewicht per stuk (exclusief verpakking)	27,794 g
Douanetariefnummer	85362010
Land van herkomst	ID

Technische gegevens

Opmerking

Algemeen	Bij seriemontage is de nominale stroom tot slechts 80 % mogelijk of dient overeenkomstig te worden overgedimensioneerd.

Artikeleigenschappen

Producttype	Apparatenbeveiligingsschakelaar thermomagnetisch
Productfamilie	CB TM
bouwvorm	connector
aantal polen	1
aantal kanalen	1

Isolatie-eigenschappen

Vervuilingsgraad	2

Elektrische eigenschappen

type zekering	automaat

Algemeen

Nominale spanning	50 V DC (IEC 60934)
	50 V DC (UL 1077)
	50 V DC (UL 508 - met steeksokkel)
nominale isolatiespanning U_i	277 V AC (UL 1077)
	250 V AC (IEC 60934)
nominale stroom I_N	2 A (IEC 60934)
	2 A (inductiearme belasting volgens UL 1077)
	2 A (inductiearme belasting volgens UL 508 - met steeksokkel)
test-stootspanning	2,5 kV (Verstevigde isolatie in het bedieningsbereik)
Isolatieweerstand R_{iso}	> 100 MΩ (500 V DC)
Hulpstroomcircuit	277 V AC / 0,5 A (inductiearm)
	277 V AC / 1 A (inductiearm, max. 2000 schakelingen)
	50 V DC / 1 A (inductiearm)
Bedieningswijze	S-type
activering	TM (thermomagnetisch)
niveau van activering	vrije uitschakeling (positief)
moduulweerstand	300 mΩ
vereiste voorzekering	15 A ($I > I_{cn}$)
nominaal kortsluitschakelvermogen I_{cn}	600 A (50 V DC)
kortsluitschakelvermogen	1000 A AC (277 V AC)
	1000 A DC (50 V DC)
Spanningsvastheid	3000 V AC (Bedieningsbereik)
	1500 V AC (hoofd- naar hulpstroomcircuit)

	1500 V AC (open hoofdstroomcircuit)
	1000 V AC (open hulpstroomcircuit)
schakelingen maximaal	6000 (bij 1 x I_n)
zekering	SFB
Vermogensdissipatie	1,2 W (tijdens nominaal bedrijf per kanaal)
Spanningsval	0,64 V (bij 1 x I_n)
Type contactswitch	1 wisselcontact

Hulpcontact

minimale bedrijfsspanning U_{min} DC	10 V
max. bedrijfsspanning U_{max} DC	240 V
max. bedrijfsspanning U_{max} AC	240 V
minimale bedrijfsstroom I_{min}	10 mA
max. bedrijfsstroom I_{max}	1 A

aansluitgegevens

Aansluitmethode	steekbaar
Aansluitmethode	steekbaar

Afmetingen

Maatschets	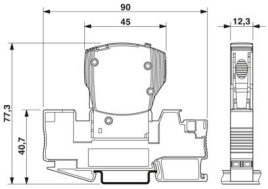
Breedte	12,3 mm
Hoogte	45 mm
diepte	52 mm
Breedte compleet module	12,3 mm
hoogte compleet moduul	90 mm
Diepte compleet module	77,3 mm

Materiaal

Kleur	grijs (RAL 7042)
	zwart (RAL 9005)
Brandbaarheidsklasse volgens UL 94	V-0
isolatiemateriaalgroep	II

Mechanische eigenschappen

Mechanische gegevens

open zijwand	Nee

Omgevings- en levensduuromstandigheden

Omgevingsomstandigheden

beschermklasse	IP30 (Bedieningsbereik)
omgevingstemperatuur (bedrijf)	-30 °C ... 60 °C
Omgevingstemperatuur (opslag/transport)	-40 °C ... 80 °C
vochttest	240 h, 95 % RH, 40 °C
schok (bedrijf)	30g (IEC 60068-2-27, test Ea)
trillingen (bedrijf)	8g (IEC 60068-2-6, test Fc)

Toelatingen

UL-toelating

Codering	UL Listed UL 508
	UL/C-UL Recognized UL 1077

CSA

Codering	CSA CAN/CSA-C22.2 No. 235-04

Scheepsbouw-toelating

Codering	DNV GL

Normen en bepalingen

normen/bepalingen	EN 60934

Montage

montagetechniek	op basiselement

CB TM1 2A SFB P - Thermomagnetische beveiligingsschakelaar

2800837

https://www.phoenixcontact.com/nl/producten/2800837

Tekeningen

Maatschets

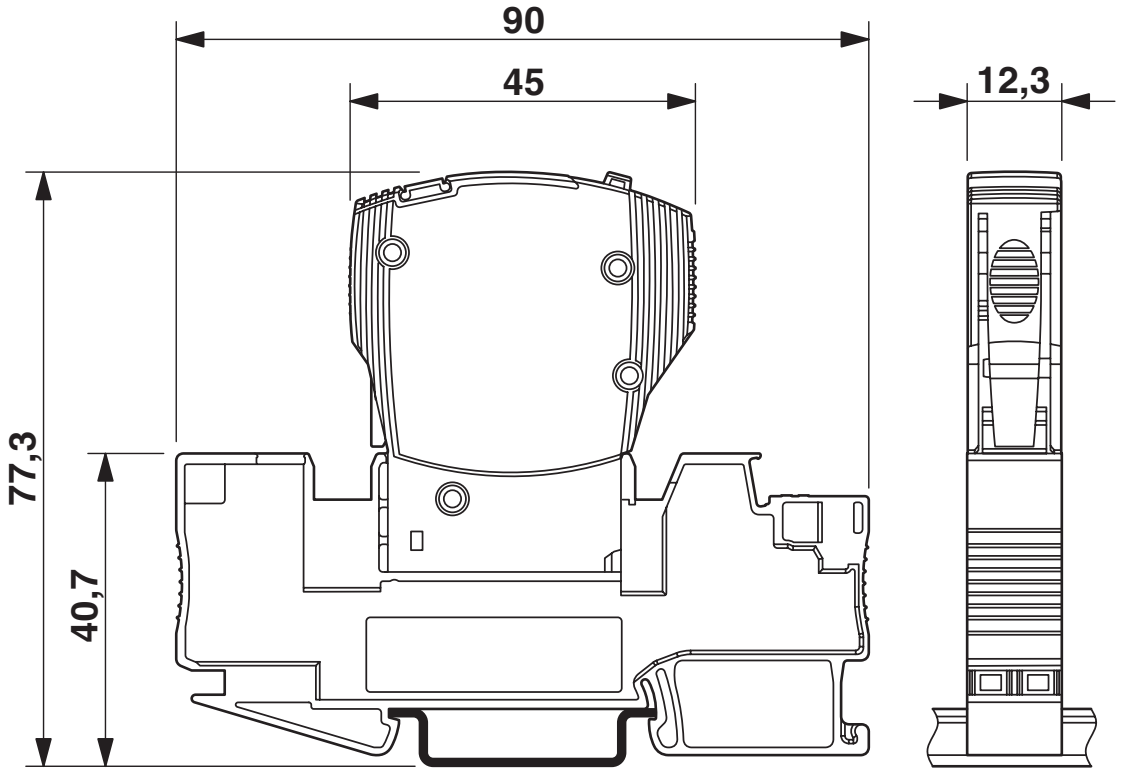

De afbeelding toont de complete schakelaar, bestaande uit basiselement en steker

applicatietekening

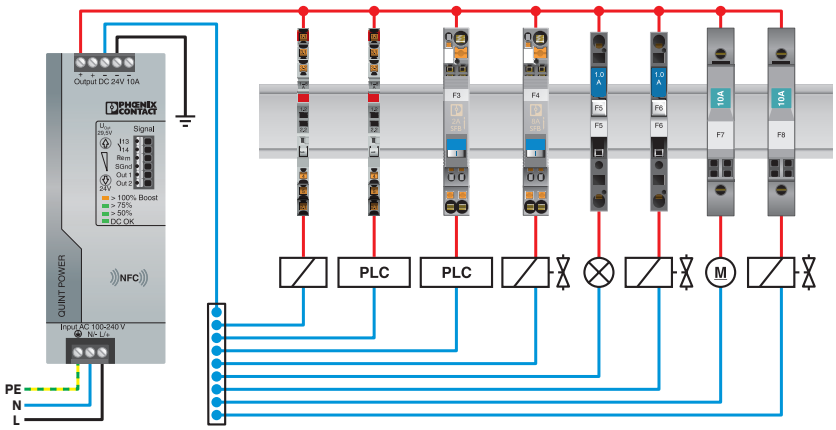

CB TM1 2A SFB P - Thermomagnetische beveiligingsschakelaar

2800837

https://www.phoenixcontact.com/nl/producten/2800837

applicatietekening

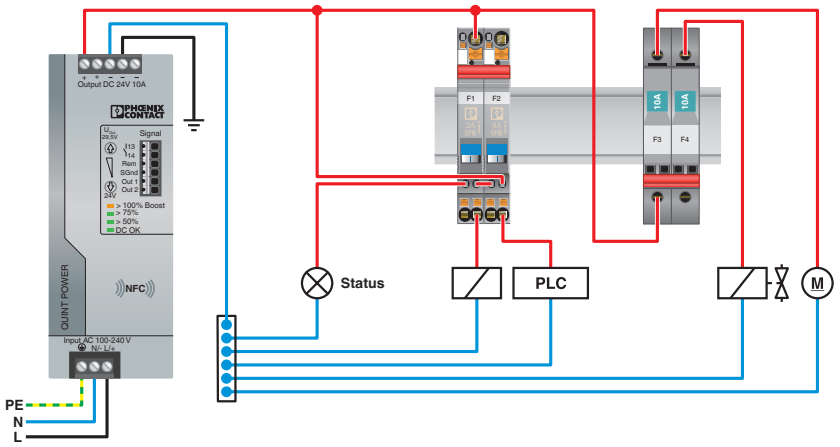

diagram

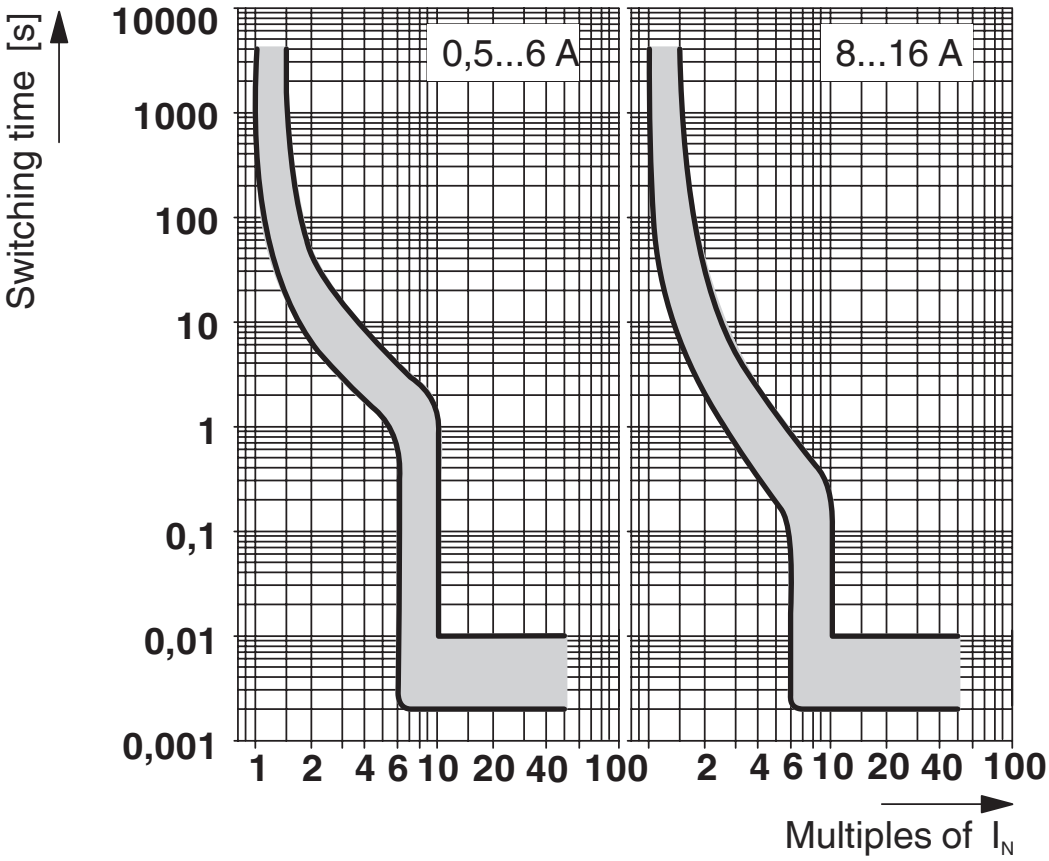

Uitschakelkarakteristiek in DC-bereik

schakelschema

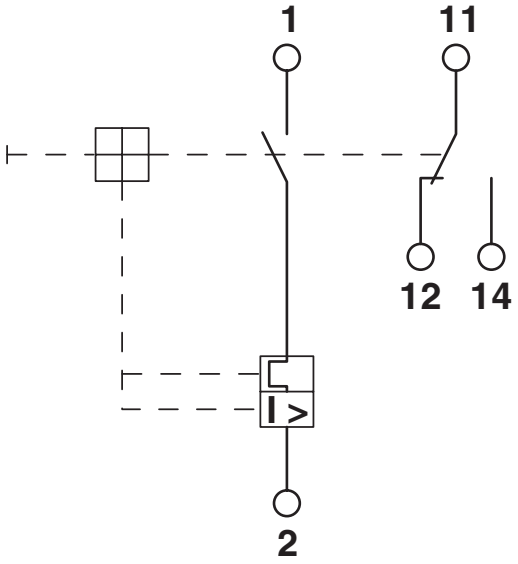

Toelatingen

To download certificates, visit the product detail page: https://www.phoenixcontact.com/nl/producten/2800837

cUL Recognized
Toelatings-ID: FILE E 140459

UL Recognized
Toelatings-ID: FILE E 140459

DNV GL
Toelatings-ID: TAE00003C7

VDE Zeichengenehmigung
Toelatings-ID: 40034683

UL Listed
Toelatings-ID: FILE E 172140

CCC
Toelatings-ID: 2025010307749779

CSA
Toelatings-ID: 2786957

cUL Listed
Toelatings-ID: FILE E 172140

KC
Toelatings-ID: SW05012-15002

UAE-RoHS
Toelatings-ID: 22-09-50937

UAE-RoHS
Toelatings-ID: 22-09-50938

Classificaties

ECLASS

ECLASS-13.0	27140401
ECLASS-15.0	27140401

ETIM

ETIM 10.0	EC003538

UNSPSC

UNSPSC 21.0	39121400

Environmental product compliance

EU RoHS

Voldoet aan de eisen van de RoHS-richtlijn	Ja, Geen uitzonderingsregelingen

China RoHS

Environment friendly use period (EFUP)	EFUP-E
	Geen gevaarlijke stoffen boven de grenswaarden

EU REACH SVHC

Aanduiding van REACH-kandidaatstof (CAS-nr.)	Geen stof met een massafractie van meer dan 0,1 %

EF3.1 Klimaatverandering

CO2e kg	6,146 kg CO2e

Phoenix Contact 2026 © - Alle rechten voorbehouden
https://www.phoenixcontact.com

PHOENIX CONTACT B.V.
Hengelder 56 6902 PA Zevenaar
Postbus 246 6900 AE Zevenaar
(0316) 59 17 20
sales@phoenixcontact.nl