TRIO-PM/1AC/24DC/2500W - Voeding

1635194

https://www.phoenixcontact.com/nl/producten/1635194

Let erop dat de in dit pdf-document weergegeven gegevens uit onze online catalogus zijn gegenereerd. De volledige gegevens treft u aan in de gebruikersdocumentatie. Onze Algemene gebruiksvoorwaarden voor downloads zijn van kracht



Primair geschakelde voeding, TRIO POWER, schroefaansluiting, CAN-bus, Wandmontage, Ingang: 1-fase, uitgang: 24 V DC / 104 A, instelbaar van 24 V DC ... 28 V DC

Uw voordelen

- Hoge vermogensdichtheid en hoge efficiëntie in een compacte bouwvorm
- Individueel te gebruiken dankzij flexibele montagevarianten aan de wand
- Robuust en betrouwbaar dankzij geïntegreerde beschermingsfuncties
- Eenvoudige vermogensverhoging door parallelschakeling met geïntegreerde O-ring-diode
- Slimme diagnose dankzij uitgebreide bewaking via led-signalering, CAN-businterface en EOL-reminder (End of Life)

Commerciële gegevens

Artikelnummer	1635194
Verpakkingseenheid	1 Stuks
Minimale bestelhoeveelheid	1 Stuks
Verkoopcode	CMHW13
Productcode	CMHW13
GTIN	4067923157835
Gewicht per stuk (inclusief verpakking)	2.392 g
Gewicht per stuk (exclusief verpakking)	2.000 g
Douanetariefnummer	85044095
Land van herkomst	CN

Technische gegevens

Ingangsgegevens

AC-bedrijf

voedingsnetvorm	Sternet (TN, TT, IT (PE))
nominaal ingangsspanningsbereik	100 V AC ... 240 V AC
Ingangsspanningsbereik	100 V AC ... 240 V AC -15 % ... +10 %
	100 V AC ... 240 V AC ±10 % (UL)
Derating	85 V AC ... 90 V AC (≤ 1350 W)
	90 V AC ... 180 V AC (≤ 1500 W)
	2,5 %/K, > 55 °C
spanningsvastheid max.	300 V AC 15 s
netspanning van het land typisch	120 V AC
	230 V AC
Spanningstype voedingsspanning	AC
inschakelstootstroom	< 15 A (115 V AC, 25 °C)
	< 40 A (230 V AC, 25 °C)
Inschakelstroomstoot integraal (I^2t)	< 3364 A^2s
frequentiebereik (f_N)	50 Hz ... 60 Hz ±5 %
Netuitval-overbruggingstijd	typ. 10 ms (120 V AC)
	typ. 10 ms (230 V AC bij 80% belasting)
Buffertijd	typical 16 ms (120 V AC)
	typical 16 ms (230 V AC bij 80% belasting)
stroomopname	16,7 A (100 V AC)
	20 A (85 V AC)
	15 A (180 V AC)
	11,7 A (230 V AC)
	max. 18 A (UL)
beveiligingsschakeling	transiëntenbeveiliging
vermogensfactor (cos phi)	0,97 (230 V AC)
apparateningangszekering	25 A intern (apparaatbeveiliging)
afleidstroom tegen PE	< 2 mA

DC-bedrijf

Ingangsspanningsbereik	140 V DC ... 340 V DC -15 %; +10 %
stroomopname	13,8 A (120 V DC)
	7,6 A (350 V DC)

Uitgangsgegevens

rendement	typ. 92 % (120 V AC)
	typ. 93,5 % (230 V AC)
nominale uitgangsspanning	24 V DC
instelbereik van de uitgangsspanning (U_{set})	24 V DC ... 28 V DC (> 24 V DC, constant vermogen begrensd)

nominale uitgangsstroom (I_N)	104 A
dynamische Boost ($I_{Dyn.Boost}$)	max. 145,8 A (5 s)
kortsluitvast	ja
nullastbestendig	ja
Crest-factor	typ. 1,43 (120 V AC)
	typ. 1,44 (230 V AC)
Uitgangsvermogen	max. 1500 W (< 180 V AC)
Uitgangsvermogen (P_N)	2500 W
Uitgangsvermogen ($P_{Dyn. boost}$)	max. 3500 W (5 s)
parallelschakelbaar	ja, voor het verhogen van het vermogen en redundantie
	max. 4
in serie schakelbaar	Ja, voor spanningsverhoging (SELV-grens in acht nemen)
	max. 2
Retourstroombestendig	≤ 35 V DC
Beveiliging tegen overspanning bij de uitgang (OVP)	≤ 35 V DC
rimpel	typ. 240 mV_{tt} (maximaal)
regelafwijking	< 0,5 % (belastingsverandering statisch 10 % ... 90 %)
	< 5 % (belastingsverandering dynamisch 10 % ... 90 %)
	< 0,5 % (ingangsspanningsverandering ±10 %)
reactietijd	≤ 100 ms (U_{Out} = 10 % ... 90 %)
Vermogensdissipatie nullast minimaal	< 17,67 W (120 V AC)
Vermogensdissipatie nullast maximaal	< 10,75 W (230 V AC)
Vermogensdissipatie nominale belasting minimaal	< 138,32 W (120 V AC)
Vermogensdissipatie nominale belasting maximaal	< 175,36 W (230 V AC)
Geïntegreerde beveiliging	nee
()	elektronisch

aansluitgegevens

Ingang

positie	1.x

Aansluittechniek

Poolcodering	1.1 (L/+), 1.2 (N/-), 1.3 (⏚)

Aderaansluiting

aansluitmethode	schroefaansluiting
massief	1,3 mm² ... 3 mm²
	2,5 mm² (aanbevolen)
flexibel	1,3 mm² ... 3 mm²
	2,5 mm² (aanbevolen)
flexibel met adereindhuls met en zonder kunststofhuls	1,3 mm² ... 3 mm²
	2,5 mm² (aanbevolen)
flexibel met adereindhuls met kunststofhuls	1,3 mm² ... 3 mm²
	2,5 mm² (aanbevolen)

AWG	18 ... 12 (Cu)
	14 (aanbevolen)
Striplengte	10 mm (Stug/flexibel/adereindhuls)
Aanhaalmoment	1,13 Nm ... 1,47 Nm
	10 lb_f-in. ... 13 lb_f-in.

Uitgang

positie	2.x

Aansluittechniek

Poolcodering	2.1 (+), 2.2 (-)

Aderaansluiting

aansluitmethode	schroefaansluiting (Verzamelrail)
massief	0,2 mm² ... 35 mm²
	35 mm² (aanbevolen)
flexibel	0,2 mm² ... 35 mm²
	35 mm² (aanbevolen)
AWG	6 ... 2 (Cu)
	2 (aanbevolen)
Striplengte	10 mm (star/flexibel/ringkabelschoen/vorkkabelschoen)
Aanhaalmoment	3 Nm

Signaal, communicatie

positie	3.x, 4.x

Aansluittechniek

Poolcodering	3.1 - 3.10, 4.1 - 4.10

Aderaansluiting

aansluitmethode	2x 10-polige pin header
massief	0,1 mm² ... 0,4 mm²
	0,34 mm² (aanbevolen)
flexibel	0,1 mm² ... 0,4 mm²
	0,34 mm² (aanbevolen)
flexibel met adereindhuls met en zonder kunststofhuls	0,1 mm² ... 0,4 mm² (Cu)
	0,34 mm² (aanbevolen)
flexibel met adereindhuls met kunststofhuls	0,1 mm² ... 0,4 mm²
	0,34 mm² (aanbevolen)
AWG	30 ... 22 (Cu)
	22 (aanbevolen)

Interfaces

CAN-Bus

Interface	CAN-bus
Aantal interfaces	1

Aansluitmethode	10-polige systeemconnector
ondersteunde protocollen	CAN 2.0A, CAN 2.0B
Vergrendeling	Vergrendelingshaak
overdrachtsmedium	Vaste bedrading
Topologie	Daisy Chain
Overdrachtssnelheid	250 kbit/s
Overdrachtslengte	max. 20 m
Afsluitweerstand	120 Ω (Einddeelnemer beëindigen)
Aantal busdeelnemers	max. 16

Signalering

Led-signalering

Type meldingen	Led DC OK - signaaltoestand bedrijf (U_N = 24 V DC, I_{Out} = I_N)
functie	Visualisatie van de bedrijfstoestand van de DC-uitgangsspanning (DC OK)
Kleur	Rood, groen (meerkleurige led)
Led uit	Geen voedingsspanning Input AC voorhanden (Uit)
Led aan (groen), DC OK	U_{OutSet} x 0,95 < U_{Out} < U_{OutSet} x 1,05 en I_{Out} < I_N (Aan (groen), DC OK)
Led aan (groen knipperend)	U_{OutSet} x 1,05 < U_{Out} < U_{OutSet} x 1,1 ofU_{OutSet} x 0,9 < U_{Out} < U_{OutSet} x 0,95 ofI_N < I_{Out} < I_N x 1,1 (Aan (groen knipperen))
Led aan (rood)	U_{OutSet} x 0,9 > U_{Out} ofU_{OutSet} x 1,1 < U_{Out} ofI_{Out} > I_N x 1,1, continu gedurende 6 s (aan (rood))

Led-signalering

Type meldingen	Led OVP - signaaltoestand bedrijf (U_N = 24 V DC, I_{Out} = I_N)
functie	Visualisatie van de bedrijfstoestand overspanningsbeveiliging (OVP)
Kleur	Rood, groen (meerkleurige led)
Led uit	Geen voedingsspanning Input AC voorhanden (Uit)
Led aan (groen)	U_{OUT} < U_{OutSet} x 1,1 (aan (groen))
Led aan (groen knipperend)	U_{OutSet} x 1,1 < U_{Out} < OVP (Aan (groen knipperen))
Led aan (rood)	U_{Out} > OVP (aan (rood))

Led-signalering

Type meldingen	Led OCP - signaaltoestand bedrijf (U_N = 24 V DC, I_{Out} = I_N)
functie	Visualisatie van de bedrijfstoestand overstroombeveiliging (OCP)
Kleur	Rood, groen (meerkleurige led)
Led uit	Geen voedingsspanning Input AC voorhanden (Uit)
Led aan (groen)	I_{Out} < I_N x 1,1 (aan (groen))
Led aan (groen knipperend)	I_N x 1,1 < I_{Out} < I_N x 1,3 (Aan (groen knipperen))
Led aan (rood)	I_{Out} > I_N x 1,3, continu gedurende 6 s (aan (rood))

Led-signalering

Type meldingen	Led OTP - signaaltoestand bedrijf (U_N = 24 V DC, I_{Out} = I_N)
functie	Visualisatie van de bedrijfstoestand overtemperatuurbeveiliging (OTP)

Kleur	Rood, groen (meerkleurige led)
Led uit	Geen voedingsspanning Input AC voorhanden
Led aan (groen)	T_U < OTP - 10 °C (aan (groen))
Led aan (groen knipperend)	OTP - 10 °C < T_U < OTP (Aan (groen knipperen))
Led aan (rood)	OTP < T_U (aan (rood))

Led-signalering

Type meldingen	Led FAN - signaaltoestand bedrijf (U_N = 24 V DC, I_{Out} = I_N)
functie	Visualisatie van de bedrijfstoestand van de ventilator (in werking of storing)
Kleur	Rood, groen (meerkleurige led)
Led aan (groen)	VENTILATOR normaal bedrijf (aan (4x led groen))
Led aan (rood)	VENTILATOR uitval (aan (4x led rood))

Led-signalering

Type meldingen	Led SCP - signaaltoestand bedrijf (U_N = 24 V DC, I_{Out} = I_N)
functie	Visualisatie van de bedrijfstoestand kortsluitbeveiliging (SCP)
Kleur	Rood, groen (meerkleurige led)
Led aan (rood lopend)	Kortsluiting (aan (4x led rood lopend))

Led-signalering

Type meldingen	Led-laadmodus – signaaltoestand bedrijf (U_N = 24 V DC, I_{Out} = I_N)
functie	Visualisatie van de oplaadmodus
Kleur	Rood, groen (meerkleurige led)
Leds aan (groen knipperend)	Laadmodus geactiveerd (aan (4x led groen knipperend))

signaaltoestand

Toestandsvoorwaarde	0,95 * U_{OutSet} < U_{Out} < 1,05 * U_{OutSet} en I_{Out} < I_N

Signaaluitgang DC OK

positie	4.x
Type signalering	Schakelcontact DC OK - signaaltoestand bedrijf (U_N = 24 V DC, I_{Out} = I_N)
Poolcodering	4.1 (13), 4.2 (14)
functie	Doorgave bedrijfstoestand
Schakelcontact (potentiaalvrij)	OptoMOS
Schakelspanning	max. 30 V DC (SELV)
stroomgeleidbaarheid	max. 100 mA
Toestandsvoorwaarde (Contact gesloten)	U_{out} < 18 V DC (Contact gesloten)
Toestandsvoorwaarde (Contact geopend)	U_{out} > 18 V DC (Contact geopend)

Elektrische eigenschappen

Aantal fasen	1
isolatiespanning ingang/uitgang	4 kV AC (typetest)
	1,5 kV AC (stuktest)

Artikeleigenschappen

Producttype	voeding
Productfamilie	TRIO POWER
MTBF (IEC 61709, SN 29500)	> 500000 h (25 °C)
	> 250000 h (40 °C)
	> 100000 h (55 °C)
milieurichtlijn	RoHS-richtlijn 2011/65/EU
	Reach

Isolatie-eigenschappen

Beveiligingsklasse	I
vervuilingsgraad	2

Verwachte levensduur (elektrolytcondensatoren)

temperatuur	25 °C
extra tekst	8 jaren

Afmetingen

Artikelafmetingen

Breedte	108 mm
Hoogte	41 mm
diepte	322 mm

Montage

montagetechniek	Wandmontage
Montage-instructie	Montage aan de zijkant, 3x M4-schroeven - montagediepte < 4 mm Montage aan de achterzijde, 4x M4-schroeven - montagediepte < 3 mm Montage met montageadapter UWA 20/13 (artikelnr.: 1697537)
Gelakt	nee

Materiaal

Brandbaarheidsklasse volgens UL 94	V0 (Behuizingen, klemmen)
Uitvoering van de kap	Aluminium (AlMg3)
uitvoering van de zijdelen	aluminium

Omgevings- en levensduuromstandigheden

Omgevingsomstandigheden

beschermklasse	IP20
omgevingstemperatuur (bedrijf)	-20 °C ... 70 °C (>55 °C Derating: 3,33 %/K)
Omgevingstemperatuur (opslag/transport)	-40 °C ... 85 °C
omgevingstemperatuur (start-up type tested)	-40 °C
Inzethoogte	≤ 5000 m
Inzethoogte (Derating uitgangsvermogen)	> 2000 m (Derating: 10 %/1000 m)

max. toel. luchtvochtigheid (bedrijf)	≤ 95 % (bij 25 °C, geen condens)
schok (bedrijf)	11 ms, 15g, per ruimterichting (IEC 60068-2-27)
trillingen (bedrijf)	10 Hz ... 18,2 Hz, amplitude ±0,75 mm (IEC 60068-2-6)
	18,2 Hz ... 150 Hz, 1g, 90 min.

Normen en bepalingen

Overspanningscategorie

EN 61010-1	III (≤ 2000 m)
	II (≤ 5000 m)

Overspanningscategorie

EN 61010-2-201	III (≤ 2000 m)
	II (≤ 5000 m)

Veiligheid van voedingen tot 1100 V (isolatieafstanden)

normcode	Veiligheid van voedingen tot 1100 V (isolatieafstanden)
normen/bepalingen	DIN EN 61558-2-16

Elektrische veiligheid

normcode	Elektrische veiligheid
normen/bepalingen	IEC 61010-2-201 (SELV)

Veiligheid meet-, besturings-, regel- en laboratoriumapparaten

normcode	Veiligheid voor meet-, besturings-, regel- en laboratoriumapparaten
normen/bepalingen	IEC 61010-1

Veiligheidslaagspanning met veilige scheiding

normcode	Veiligheidslaagspanning met veilige scheiding
normen/bepalingen	IEC 61010-1 (SELV)
	IEC 61010-2-201 (PELV)

Veilige scheiding

normcode	veilige scheiding
normen/bepalingen	IEC 61010-2-201

Begrenzing van net-resonantiestroomsterktes

normcode	begrenzing van harmonische stromen
normen/bepalingen	EN 61000-3-2

Netvariatie/onderspanning

normcode	Netvariatie/onderspanning
normen/bepalingen	SEMI F47 - 0706

Toelatingen

UL

Codering	UL/C-UL Listed UL 61010-1

UL

Codering	UL/C-UL Listed UL 61010-2-201

UL

Codering	UL/C-UL-keurmerk UL 62368-1

EMC-gegevens

elektromagnetische compatibiliteit	conformiteit met EMC-richtlijn 2014/30/EU
Laagspanningsrichtlijn	conform de NSR-richtlijn 2014/35/EU
EMC-eisen stooremissie	EN 61000-6-3
stoorimmuniteit	stoorvastheid volgens EN 61000-6-1 (woonbereik), EN 61000-6-2 (industriebereik)

Stooremissie via de kabel

normen/bepalingen	EN 55016
	EN 61000-6-4 (klasse A)

Stooremissie

normen / bepalingen	EN 55016
	EN 61000-6-4 (klasse A)

Harmonische stromen

normen / bepalingen	EN 61000-3-2
	EN 61000-3-2 (klasse A)
frequentiebereik	0 kHz ... 2 kHz

Flicker

normen / bepalingen	EN 61000-3-3
	EN 61000-3-3

Ontlading statische elektriciteit

normen / bepalingen	EN 61000-4-2

Ontlading statische elektriciteit

Contactontlading	4 kV (Testniveau 3)
luchtontlading	8 kV (Testniveau 3)
Opmerking	criterium A

Elektromagnetisch HF-veld

normen / bepalingen	EN 61000-4-3

Elektromagnetisch HF-veld

frequentiebereik	80 MHz ... 1 GHz
Testveldsterkte	10 V/m (Testniveau 3)
frequentiebereik	1 GHz ... 6 GHz
Testveldsterkte	10 V/m (Testniveau 3)
Opmerking	criterium A

Snelle transiënten (Burst)

normen / bepalingen	EN 61000-4-4

Snelle transiënten (Burst)

Ingang	asymmetrisch 2 kV (Testniveau 3)
uitgang	asymmetrisch 2 kV (Testniveau 3)
signaal	asymmetrisch 1 kV (Testniveau 3)
Opmerking	criterium B

Stootspanningsbelasting (surge)

normen / bepalingen	EN 61000-4-5

Stootspanningsbelasting (surge)

Ingang	symmetrisch 2 kV (Testniveau 4)
	asymmetrisch 4 kV (Testniveau 4)
uitgang	symmetrisch 0,5 kV (Testniveau 2)
	asymmetrisch 1 kV (Testniveau 2)
signaal	asymmetrisch 1 kV (Testniveau 2)
Opmerking	criterium B

Adergebonden beïnvloeding

normen / bepalingen	EN 61000-4-6

Adergebonden beïnvloeding

Ingang/uitgang/signaal	asymmetrisch
frequentiebereik	0,15 MHz ... 80 MHz
Opmerking	criterium A
Spanning	10 V (Testniveau 3)

Spanningsdips

normen / bepalingen	EN 61000-4-11
Spanning	230 V AC
frequentie	50 Hz
Spanningsdip	70 %
Aantal periodes	25 periodes
extra tekst	Klasse 3
Opmerking	criterium A
Spanningsdip	40 %
Aantal periodes	10 periodes
extra tekst	Klasse 3
Opmerking	criterium B
Spanningsdip	0 %
Aantal periodes	1 periode
extra tekst	Klasse 3
Opmerking	criterium A

Criteria

criterium A	Normale werking binnen de vastgelegde grenzen.
criterium B	Tijdelijk gevaar voor de werking, die het apparaat zelf weer corrigeert.
criterium C	Tijdelijk gevaar voor de werking, die het apparaat zelf corrigeert of door het bedienen van de bedieningselementen weer kan worden hersteld.

Tekeningen

schematekening

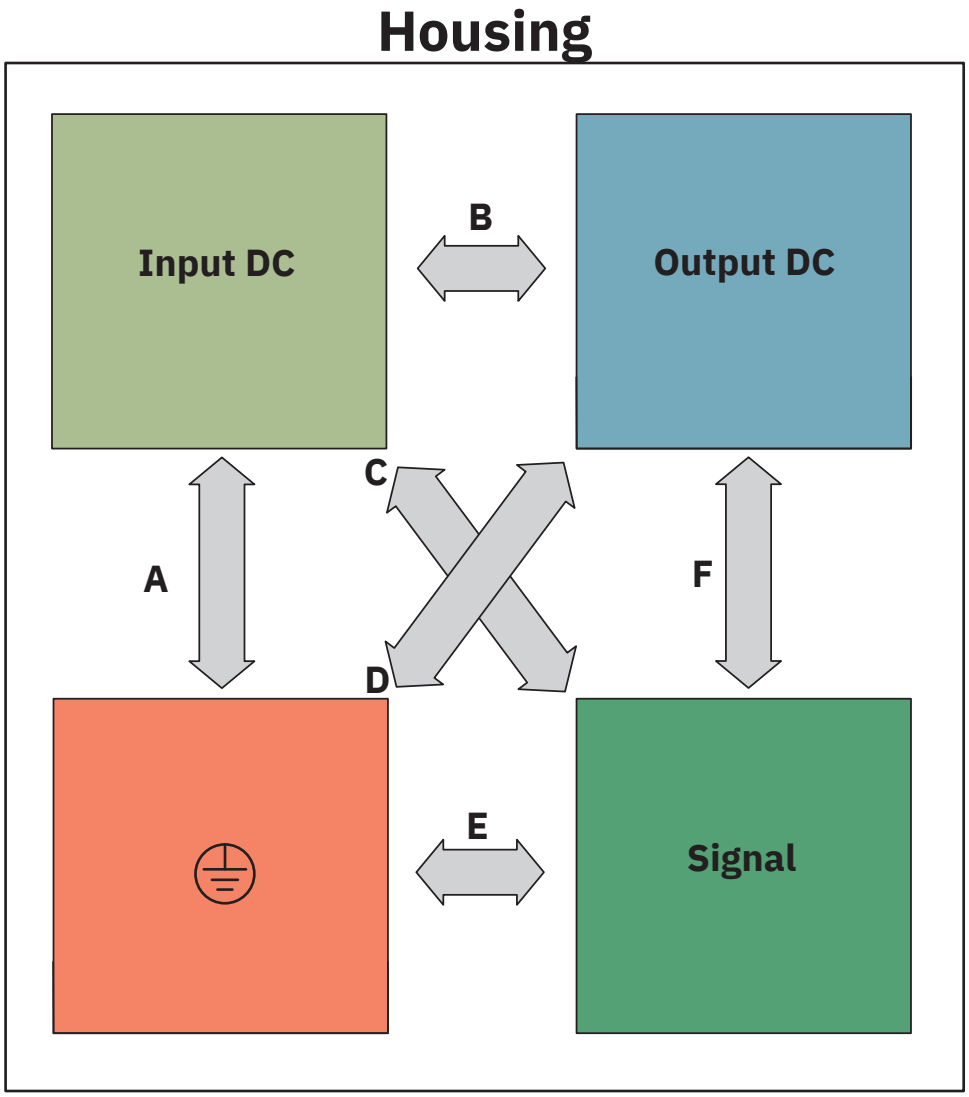

Testafstanden isolatiespanning

schematekening

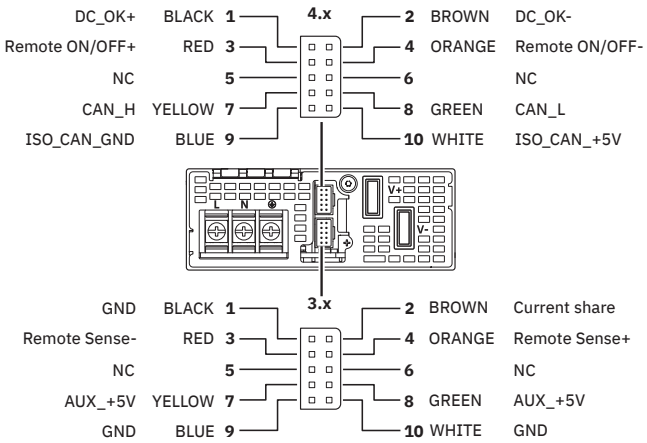

Signaaltoewijzing datakabels

diagram

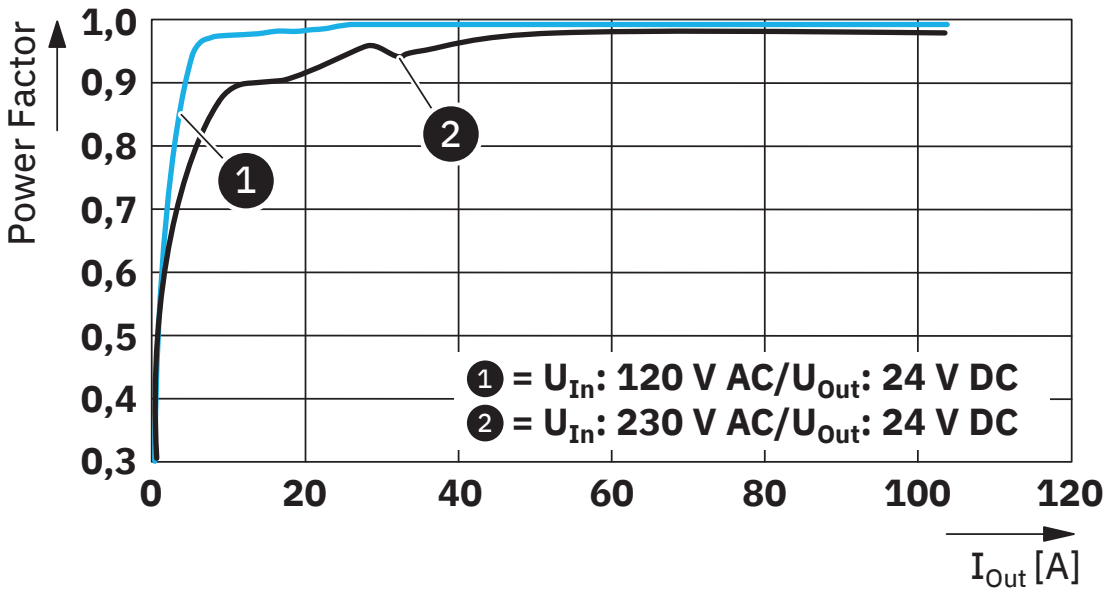

Power-factor

diagram

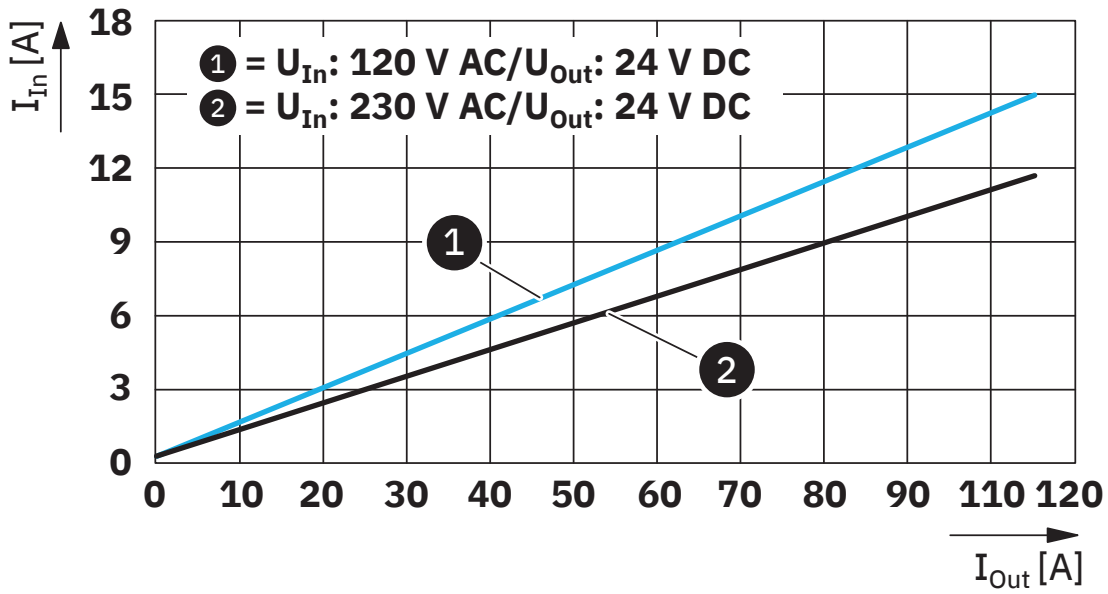

Ingangsstroom/uitgangsstroom

diagram

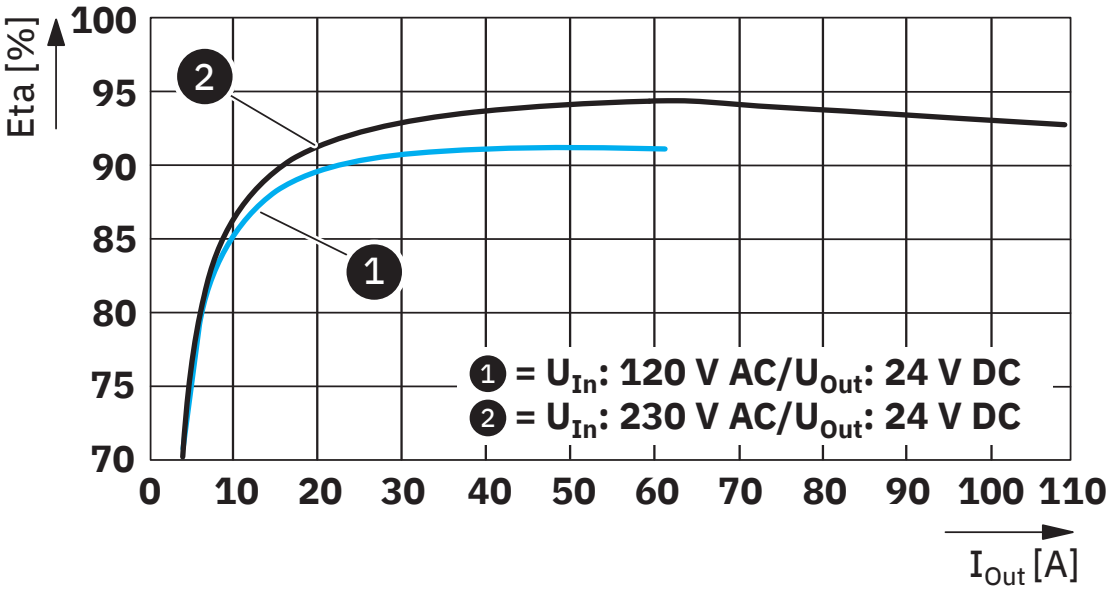

Rendement

diagram

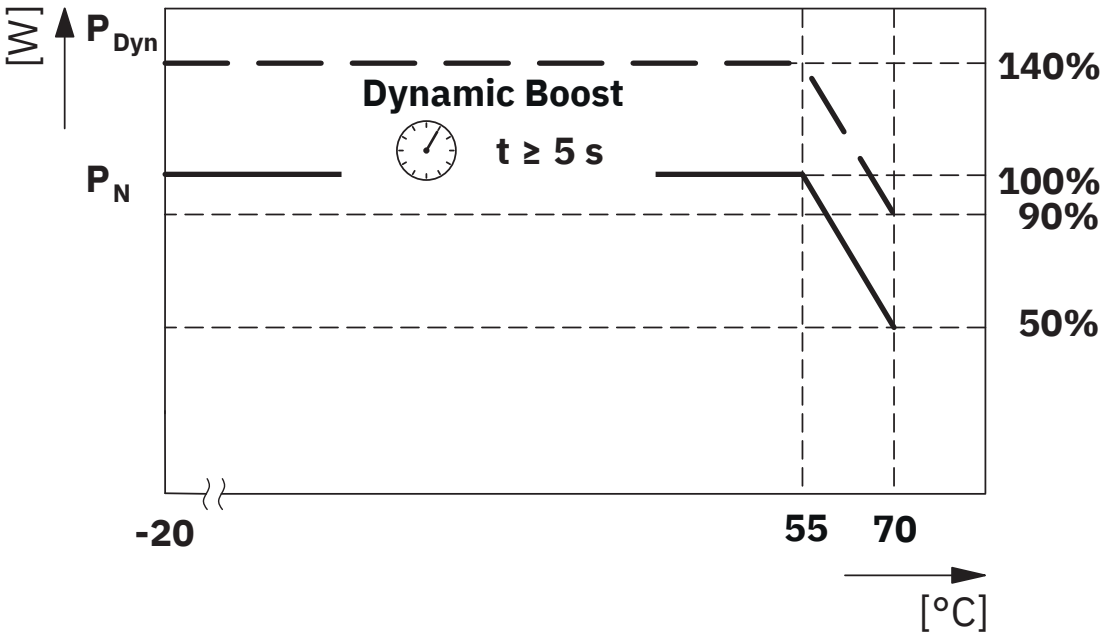

Temperatuurafhankelijke derating

diagram

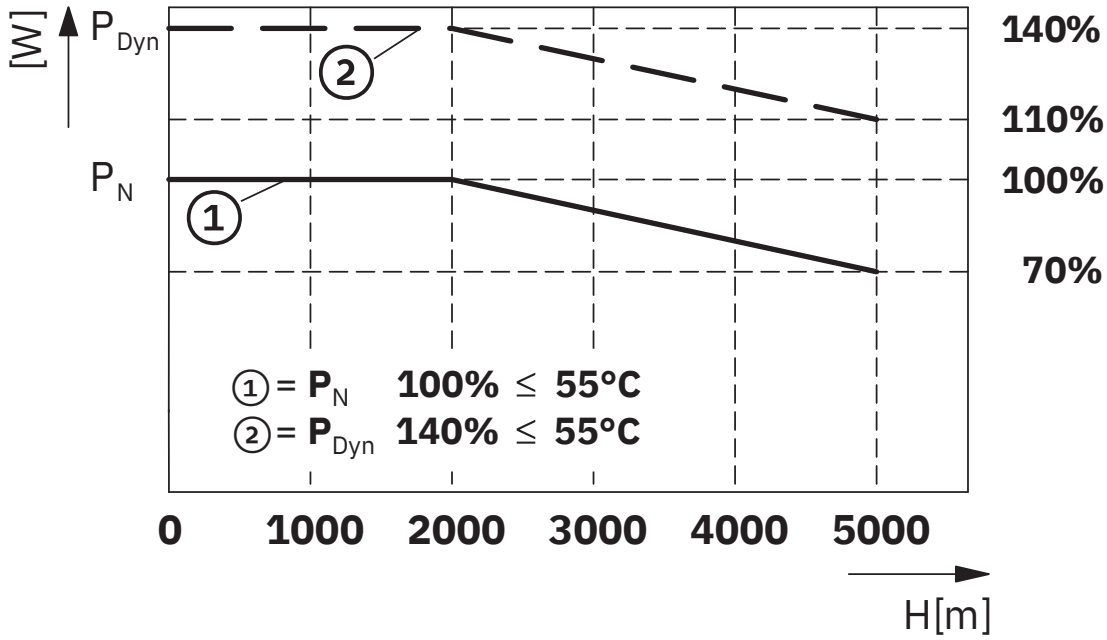

Hoogte-afhankelijke derating

blokschema

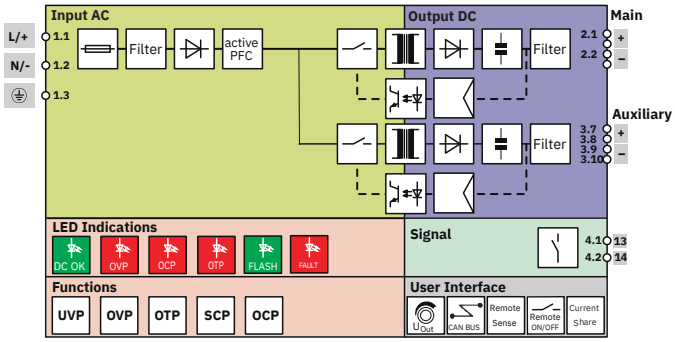

Blokschema

Toelatingen

To download certificates, visit the product detail page: https://www.phoenixcontact.com/nl/producten/1635194

IECEE CB Scheme
Toelatings-ID: DK-149995-UL

cULus Recognized
Toelatings-ID: E211944-20240314

cULus Listed
Toelatings-ID: E123528-20240426

Classificaties

ECLASS

ECLASS-13.0	27040701
ECLASS-15.0	27040701

ETIM

ETIM 9.0	EC002540

UNSPSC

UNSPSC 21.0	39121000

Environmental product compliance

EU RoHS

Voldoet aan de eisen van de RoHS-richtlijn	Ja
uitzonderingsregelingen voor zover bekend	6(c), 7(c)-I

China RoHS

Environment friendly use period (EFUP)	EFUP-25
	Een China RoHS declaratietabel met betrekking tot het artikel, is als download beschikbaar en vindt u bij het betreffende artikel onder Fabrikantverklaring. Voor geen van de artikelen met EFUP-E is een China RoHS declaratietabel beschikbaar en nodig.

EU REACH SVHC

Aanduiding van REACH-kandidaatstof (CAS-nr.)	Lead(CAS-nr.: 7439-92-1)

Phoenix Contact 2025 © - Alle rechten voorbehouden
https://www.phoenixcontact.com

PHOENIX CONTACT B.V.
Hengelder 56 6902 PA Zevenaar
Postbus 246 6900 AE Zevenaar
(0316) 59 17 20
sales@phoenixcontact.nl