PSR-SCP- 24UC/ESA4/3X1/1X2/B - Veiligheidsrelais

2963763

https://www.phoenixcontact.com/nl/producten/2963763

Let erop dat de in dit pdf-document weergegeven gegevens uit onze online catalogus zijn gegenereerd. De volledige gegevens treft u aan in de gebruikersdocumentatie. Onze Algemene gebruiksvoorwaarden voor downloads zijn van kracht



Veiligheidsrelais voor NOODSTOP- en beveiligingsdeurbewaking tot SIL 3 of categorie 4, PL e volgens EN ISO 13849, 2-kanaals bedrijf, 3 vrijgavestroomtrajecten, nominale ingangsspanning 24 V DC, steekbare schroefklem

Uw voordelen

- Tot cat. 4/PL e volgens EN ISO 13849-1, SIL 3 volgens EN IEC 62061, SIL 3 volgens IEC 61508
- 2-kanaals aansturing
- 3 vrijgavecircuits, 1 meldcircuit
- Handmatig bewaakte en automatische activering in één apparaat

ELEKTROGERÄTE RÜCKNAHME

Commerciële gegevens

Artikelnummer	2963763
Verpakkingseenheid	1 Stuks
Minimale bestelhoeveelheid	1 Stuks
Verkoopcode	DNA113
Productcode	DNA113
GTIN	4017918878085
Gewicht per stuk (inclusief verpakking)	184 g
Gewicht per stuk (exclusief verpakking)	161,12 g
Douanetariefnummer	85371098
Land van herkomst	DE

Technische gegevens

Artikeleigenschappen

Producttype	Veiligheidsrelais
Productfamilie	PSRclassic
toepassing	nood-uit
	beveiligingsdeuren
Aansturing	2-kanaals
Levensduur mechanisch	ca. 10^7 schakelingen
relaistype	Elektromechanisch relais met geforceerde contacten volgens IEC/EN 61810-3

Isolatie-eigenschappen

overspanningscategorie	III
vervuilingsgraad	2

Tijden

aanspreektijd typ.	typ. 150 ms (Bij U_s automatische start)
aanspreektijd typ. bij U_s	typ. 250 ms (bij Us/bij aansturing via A1)
afvaltijd typ.	typ. 20 ms (bij Us bij aanvraag via sensorcircuit)
	typ. 45 ms (bij Us/bij aanvraag via A1)
herstarttijd	< 1 s (starttijd)
Hersteltijd	< 1 s (volgens eis veiligheidsfunctie)

Elektrische eigenschappen

Maximale vermogensdissipatie tijdens nominaal bedrijf	16,44 W (U_S = 26,4 V, $I_L{}^2$ = 72 A², $P_{totaal\ max.}$ = 2,04 W + 14,4 W)
nominale bedrijfssituatie	100 % ED
Nominale isolatiespanning	250 V
Impulsspanningsbestendigheid / Isolatie	Zie datablad, hoofdstuk "Isolatiecoördinatie".

Voeding

nominale stuurstroomcircuit-voedingsspanning U_S	24 V DC -15 % / +10 %
nominale stuurvoedingsstroom I_S	typ. 70 mA (aan U_S)
vermogensopname naar U_S	typ. 1,68 W
Inschakelstroom	< 3,5 A (typ. bij U_S, Δt = 3 ms)
filtertijd	5 ms (bij spanningsdips bij U_s)
beveiligingsschakeling	Seriële polariteitsbeveiliging; suppressordiode

Ingangsgegevens

Digitaal: Logica (S12, S22)

beschrijving van de ingang	veiligheidsgericht
Aantal ingangen	2
ingangsspanningsbereik "0"-signaal	0 V DC ... 5 V DC (S12)
ingangsspanningsbereik "1"-signaal	20,4 V ... 26,4 V (S12)
Ingangsstroombereik "0"-signaal	0 mA ... 2 mA

Inschakelstroom	< 100 mA (typ. bij U_S op S12)
	> -100 mA (typ. bij U_S op S22)
filtertijd	geen testpulsen toegelaten
gelijktijdigheid	∞
max. toelaatbare totale leidingweerstand	50 Ω
beveiligingsschakeling	suppressordiode
stroomopname	38 mA (typ. bij U_S op S12)
	-38 mA (typ. bij U_S op S22)

Digitaal: startcircuit (S34)

beschrijving van de ingang	niet veiligheidsgericht
Aantal ingangen	1
ingangsspanningsbereik "1"-signaal	20,4 V ... 26,4 V
Inschakelstroom	< 6 mA (typ. bij U_S)
filtertijd	geen testpulsen toegelaten
max. toelaatbare totale leidingweerstand	50 Ω
beveiligingsschakeling	suppressordiode
stroomopname	1 mA (typ. bij U_S)

Uitgangsgegevens

relais: Vrijgavecircuits (13/14, 23/24, 33/34)

beschrijving van de uitgang	2 maakcontacten in serie, veiligheidsgericht, potentiaalvrij
Aantal uitgangen	3
Type contactswitch	3 vrijgavecircuits
Contactmateriaal	$AgSnO_2$
Schakelspanning	min. 10 V AC/DC
	max. 250 V AC/DC
schakelvermogen	min. 100 mW
Inschakelstroom	min. 10 mA
	max. 6 A
schakelvermogen	5 A (AC15)
	6 A (DC13)
Continue grensstroom	6 A
kwadr. totale stroom	72 A^2 (rekening houden met derating)
schakelfrequentie	max. 0,5 Hz
Levensduur mechanisch	10^7 schakelingen
uitgangszekering	10 A gL/gG (High Demand)
	4 A gL/gG (Low Demand)

relais: Meldcircuit (41/42)

beschrijving van de uitgang	2 NC parallel, niet veiligheidsgericht, potentiaalvrij
Aantal uitgangen	1
Type contactswitch	1 meldcircuit
Contactmateriaal	$AgSnO_2$

Schakelspanning	min. 10 V AC/DC
	max. 250 V AC/DC
schakelvermogen	min. 100 mW
Inschakelstroom	min. 10 mA
	max. 6 A
schakelvermogen	1,5 A (AC15)
	2 A (DC13)
Continue grensstroom	6 A (Meldcircuit)
kwadr. totale stroom	36 A^2
schakelfrequentie	max. 0,5 Hz
Levensduur mechanisch	10^7 schakelingen
Afschakelvermogen (ohmse belasting) maximaal	Let op derating en belastinggrenskarakteristiek
uitgangszekering	6 A gL/gG

aansluitgegevens

Aansluittechniek

steekbaar	ja

Aderaansluiting

Aansluitmethode	schroefaansluiting
Aderdoorsnede massief	0,2 mm² ... 2,5 mm²
Aderdoorsnede soepel	0,2 mm² ... 2,5 mm²
Aderdoorsnede AWG	24 ... 12
Striplengte	7 mm
schroefdraad	M3
Aanhaalmoment	0,5 Nm ... 0,6 Nm

Signalering

statusindicatie	3 x led (groen)
bedrijfsspanningsindicatie	1 x led (groen)

Afmetingen

Breedte	22,5 mm
Hoogte	99 mm
diepte	114,5 mm

Materiaal

Kleur (Behuizing)	geel (RAL 1018)
materiaal behuizing	PA

Kengetallen

Veiligheidstechnische gegevens

stopcategorie (EN 60204-1)	0

Veiligheidstechnische gegevens: EN ISO 13849

Performance Level (PL)	e (5 A DC13; 5 A AC15; 8760 schakelingen/jaar)

Veiligheidstechnische gegevens: IEC 61508 - High-Demand

Safety Integrity Level (SIL)	3

Veiligheidstechnische gegevens: IEC 61508 - Low-Demand

Safety Integrity Level (SIL)	3

Veiligheidstechnische gegevens: EN IEC 62061

Safety Integrity Level (SIL)	3

Omgevings- en levensduuromstandigheden

Omgevingsomstandigheden

beschermklasse	IP20
min. beschermklasse inbouwpositie	IP54
omgevingstemperatuur (bedrijf)	-20 °C ... 55 °C (rekening houden met derating)
Omgevingstemperatuur (opslag/transport)	-40 °C ... 70 °C
Inzethoogte	≤ 2000 m (via NN)
Max. toel. luchtvochtigheid (opslag/transport)	75 % (gemiddeld, 85 % incidenteel, geen condens)
max. toel. luchtvochtigheid (bedrijf)	75 % (gemiddeld, 85 % incidenteel, geen condens)
schokken	15g
trillingen (bedrijf)	10 Hz ... 150 Hz, 2g

Toelatingen

CE

Codering	CE-conform

Montage

montagetechniek	Railmontage
Montage-instructie	zie deratingcurve
Inbouwpositie	verticaal of horizontaal

Tekeningen

schakelschema

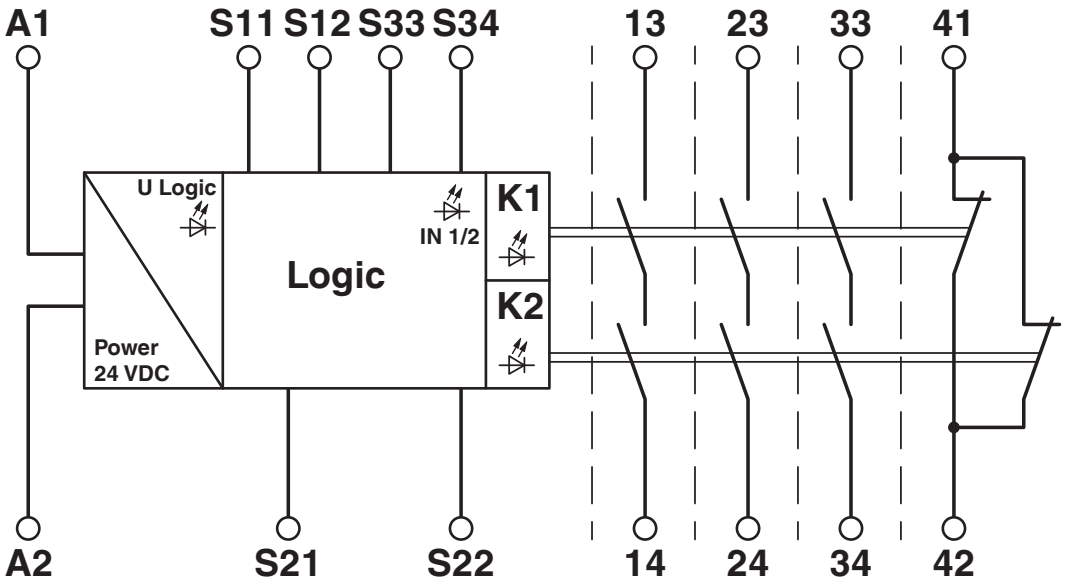

schakelschema

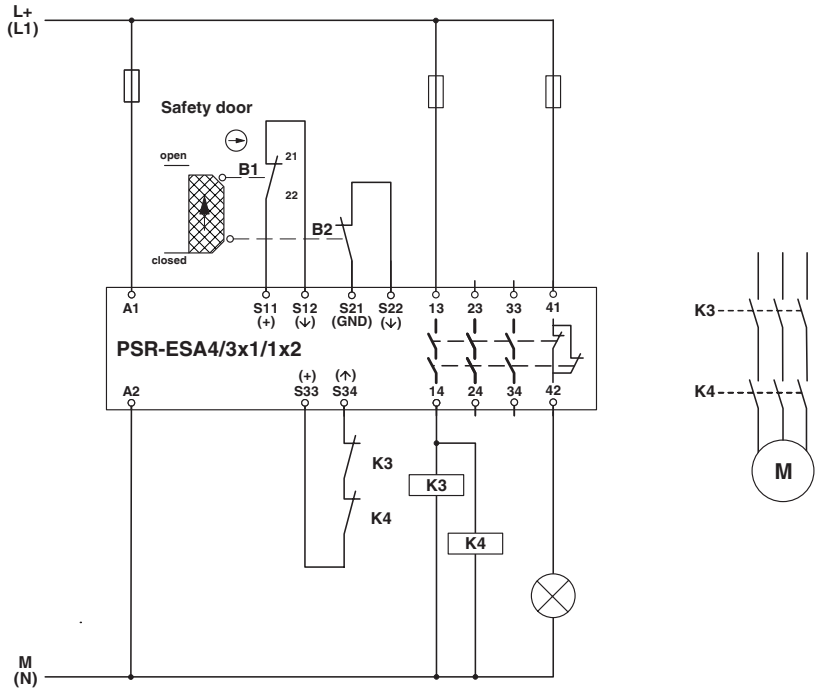

2-kanaals beveiligingsdeurbewaking

Toelatingen

To download certificates, visit the product detail page: https://www.phoenixcontact.com/nl/producten/2963763

cULus Listed
Toelatings-ID: E140324

Functional Safety
Toelatings-ID: 01/205/0652.05/22

Classificaties

ECLASS

ECLASS-13.0	27371819
ECLASS-15.0	27371819
ECLASS-15.0 ASSET	27250101

ETIM

ETIM 10.0	EC001449

UNSPSC

UNSPSC 21.0	39122205

Environmental product compliance

EU RoHS

Voldoet aan de eisen van de RoHS-richtlijn	Ja
uitzonderingsregelingen voor zover bekend	7(a), 7(a)-I, 7(c)-I

China RoHS

Environment friendly use period (EFUP)	EFUP-50
	Een China RoHS declaratietabel met betrekking tot het artikel, is als download beschikbaar en vindt u bij het betreffende artikel onder Fabrikantverklaring. Voor geen van de artikelen met EFUP-E is een China RoHS declaratietabel beschikbaar en nodig.

EU REACH SVHC

Aanduiding van REACH-kandidaatstof (CAS-nr.)	Lead(CAS-nr.: 7439-92-1)
SCIP	77d74c49-23b7-4bdb-92d0-34cfd3aa6b30

Phoenix Contact 2026 © - Alle rechten voorbehouden
https://www.phoenixcontact.com

PHOENIX CONTACT B.V.
Hengelder 56 6902 PA Zevenaar
Postbus 246 6900 AE Zevenaar
(0316) 59 17 20
sales@phoenixcontact.nl