RC-0000000Q0EP - Doorvoer achterwand

1613066

https://www.phoenixcontact.com/nl/producten/1613066

Let erop dat de in dit pdf-document weergegeven gegevens uit onze online catalogus zijn gegenereerd. De volledige gegevens treft u aan in de gebruikersdocumentatie. Onze Algemene gebruiksvoorwaarden voor downloads zijn van kracht



Doorvoer achterwand, serie: RC, M23, wanddikte min.: 0,8 mm, wanddikte max.: 6,5 mm. Dit product wordt momenteel uit productie genomen. Dit product komt niet meer in aanmerking voor nieuwe projecten. Neem contact op met uw verkoopmedewerker voor alternatieven.

Commerciële gegevens

Artikelnummer	1613066
Verpakkingseenheid	12 Stuks
Minimale bestelhoeveelheid	1 Stuks
Verkoopcode	ABRAFK
Productcode	ABRAFK
GTIN	4046356397469
Gewicht per stuk (inclusief verpakking)	98,691 g
Gewicht per stuk (exclusief verpakking)	91,653 g
Douanetariefnummer	85366990
Land van herkomst	DE

Technische gegevens

Artikeleigenschappen

Producttype	Behuizing voor ronde connectoren
serie	RC
Schroefdraadsoort	M23

Afmetingen

wanddikte	0,8 mm ... 6,5 mm

Connectoren

behuizing

uitvoering	Koppelbehuizing
Schroefdraadsoort	M23
Bouwvorm	recht
montagetechniek	Achterwandmontage
Montage-instructie	Centrale bevestiging
materiaal (behuizing)	GD-Zn
materiaal (Behuizingsoppervlak)	Ni
materiaal (Gedraaide onderdelen)	CuZn
beschermklasse (gemonteerd)	IP67
afdichting van het apparaat	axiale O-ring

Afdichting

kabelbuitendiameter	3 mm ... 10,5 mm
materiaal afdichting	NBR

Tekeningen

Maatschets

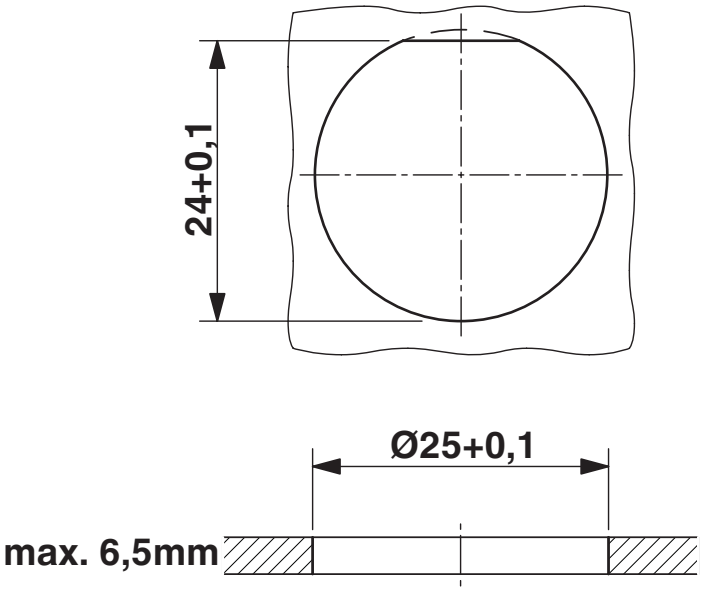

inbouwmaten:

Classificaties

ECLASS

ECLASS-13.0	27440224
ECLASS-15.0	27440224

ETIM

ETIM 10.0	EC003556

UNSPSC

UNSPSC 21.0	39121400

Environmental product compliance

EU RoHS

Voldoet aan de eisen van de RoHS-richtlijn	Ja
uitzonderingsregelingen voor zover bekend	6(c)

China RoHS

Environment friendly use period (EFUP)	EFUP-50
	Een China RoHS declaratietabel met betrekking tot het artikel, is als download beschikbaar en vindt u bij het betreffende artikel onder Fabrikantverklaring. Voor geen van de artikelen met EFUP-E is een China RoHS declaratietabel beschikbaar en nodig.

EU REACH SVHC

Aanduiding van REACH-kandidaatstof (CAS-nr.)	Lead(CAS-nr.: 7439-92-1)
SCIP	669aa50b-2f67-439a-8042-4e09738439e4

Phoenix Contact 2026 © - Alle rechten voorbehouden
https://www.phoenixcontact.com

PHOENIX CONTACT B.V.
Hengelder 56 6902 PA Zevenaar
Postbus 246 6900 AE Zevenaar
(0316) 59 17 20
sales@phoenixcontact.nl