TRIO3-UPS/1AC/24DC/5 - Onderbrekingsvrije voeding

1359613

https://www.phoenixcontact.com/nl/producten/1359613

Let erop dat de in dit pdf-document weergegeven gegevens uit onze online catalogus zijn gegenereerd. De volledige gegevens treft u aan in de gebruikersdocumentatie. Onze Algemene gebruiksvoorwaarden voor downloads zijn van kracht

CRA-READY



TRIO DC UPS met geïntegreerde voeding, Railmontage, Push-in-aansluiting, uitgang: 24 V DC / 5 A. Het product wordt voorbereid op de Cyber Resilience Act (CRA).

Productbeschrijving

De TRIO DC UPS combineert een onderbrekingsvrije voeding met een geïntegreerde voeding, wat ruimte bespaart in de schakelkast. De robuuste oplossing biedt uitgebreide functies zoals signalering, diagnose, aansluiting op IPC's en PLC's en een koudestartfunctie in een compacte behuizing. Dankzij de aansluiting zonder gereedschap met Push-in Technology zijn bediening en inbedrijfstelling bijzonder eenvoudig. Met de dynamische boost en het intelligente laadgedrag van de accu waarborgt de TRIO DC UPS een bijzonder hoge betrouwbaarheid. Kies de juiste TRIO-accumodule voor de overbruggingstijd die u nodig heeft en stel uw eigen volledige systeem moeiteloos zelf samen.

Uw voordelen

- Directe diagnose dankzij meerkleurige leds en signaalcontacten voor duidelijke statusweergave
- Eenvoudige bediening dankzij aansluiting zonder gereedschap met Push-in-aansluittechniek
- Robuust en betrouwbaar dankzij dynamische boost en intelligent batterijlaadgedrag
- Ruimtebesparend dankzij de combinatie van voeding en UPS in één behuizing
- Slimme parametrisering en bewaking via interfacekoppeling

ELEKTROGERÄTE RÜCKNAHME

Commerciële gegevens

Artikelnummer	1359613
Verpakkingseenheid	1 Stuks
Minimale bestelhoeveelheid	1 Stuks
Verkoopcode	CMUD13
Productcode	CMUD13
GTIN	4063151689964
Gewicht per stuk (inclusief verpakking)	998 g
Gewicht per stuk (exclusief verpakking)	920 g
Douanetariefnummer	85044095
Land van herkomst	CN

Technische gegevens

Opmerking

Opmerking met betrekking tot de toepassing

Opmerking met betrekking tot de toepassing	Zoals de zaken er nu voorstaan, bereiden we het product zo voor dat het vanaf 11 december 2027 zal voldoen aan de eisen van de Cyber Resilience Act van de EU (CRA), op basis van de informatie die momenteel over de CRA beschikbaar is.

Ingangsgegevens

AC-bedrijf

Ingangsspanningsbereik	100 V AC ... 240 V AC -15 % ... +10 %
	115 V AC ... 240 V AC ±10 % (UL)
Spanningstype voedingsspanning	AC
Inschakelstroomstoot integraal (I^2t)	typ. < 0,5 A^2s
Begrenzing inschakelstroomstoot	typ. < 21 A
frequentiebereik (f_N)	50 Hz ... 60 Hz ±10 %
Netuitval-overbruggingstijd	typ. ≥ ⏚ ms (120 V AC)
statische Boost ($I_{stat.Boost}$)	5 A
Inschakeltijd in accumodus (accustart)	< 10 ms
afleidstroom tegen PE	< 3,5 mA
stroomopname	typ. 2,29 A (100 V AC)
stroomopname I_N (U_N, I_{OUT} = I_N, I_{Charge} = 0)	1,2 A (120 V AC)
Stroomopname I_{max} (U_N, I_{OUT} = $I_{Stat.Boost}$, I_{Charge} = max)	2,12 A (120 V AC)
stroomopname $I_{No-Load}$(U_N, I_{OUT} = 0, I_{Charge} = 0)	0,11 A (120 V AC)
stroomopname I_{Charge} (U_N, I_{OUT} = 0, I_{Charge} = max)	0,92 A (120 V AC)
vermogensverbruik P_N (U_N, I_{OUT} = I_N, I_{Charge} = 0)	130 W (120 V AC)
vermogensverbruik P_{max} (U_N, I_{OUT} = $I_{Stat.Boost}$, I_{Charge} = max)	248 W (120 V AC)
vermogensverbruik $P_{No-Load}$ (U_N, I_{OUT} = 0, I_{Charge} = 0)	4,3 W (120 V AC)
vermogensverbruik P_{Charge} (U_N, I_{OUT} = 0, I_{Charge} = max)	101 W (120 V AC)
ingangszekering	6,3 A (intern (apparaatbeveiliging))
Selectie geschikte zekering voor de ingangsbeveiliging	6 A ... 16 A

DC-bedrijf

Ingangsspanningsbereik	100 V DC ... 240 V DC ±10 %
	160 V DC ... 240 V DC ±10 % (UL)
Spanningstype voedingsspanning	DC
stroomopname	typ. 2,26 A (100 V DC)

Uitgangsgegevens

rendement	typ. 92,8 % (120 V AC)
	typ. 93,3 % (230 V AC)
kortsluitvast	ja
nullastbestendig	ja

Crest-factor	typ. 1,72 (120 V AC)
	typ. 1,96 (230 V AC)
omschakeltijd	< 3 ms
uitgangsstroombegrenzing	5 A
parallelschakelbare UPS	ja, met ontkoppelde diodemoduul
in serie schakelbare UPS	nee
parallelschakelbaar energiebuffer	ja, max. 3
in serie schakelbaar energiebuffer	nee
Retourstroombestendig	≤ 35 V DC
Beveiliging tegen overspanning bij de uitgang (OVP)	≤ 35 V DC
rimpel	< 25 mV
reactietijd	≤ 1 s (U_{Out} = 10 % ... 90 %)

netbedrijf

uitgangsspanning	24 V DC
uitgangsspanningsbereik	24 V DC ... 28 V DC (> 24 V vermogen beperkt)
	max. 120 W
Uitgangsstroom I_N	5 A
Dynamische BOOST ($I_{Dyn.Boost}$)	7,5 A (5 s)
Uitgangsvermogen (P_N)	120 W
Uitgangsvermogen ($P_{Dyn. Boost}$)	180 W (5 s)
Vermogensdissipatie nullast maximaal	≤ 6 W (120 V AC)
	≤ 6 W (230 V AC)
Vermogensdissipatie nominale belasting maximaal	≤ 10 W (120 V AC)
	≤ 10 W (230 V AC)

Accubedrijf

uitgangsspanning	U_{BAT} -0,1 V DC
uitgangsspanningsbereik	19,2 V DC ... 32 V DC
Uitgangsstroom I_N	5 A
Dynamische BOOST ($I_{Dyn.Boost}$)	7,5 A (5 s)
Uitgangsvermogen (P_N)	120 W
Uitgangsvermogen ($P_{Dyn. Boost}$)	180 W (5 s)
Uitgangsvermogen P_{OUT} (U_N, I_{OUT} = $I_{dyn. boost}$)	180 W (5 s)
Vermogensdissipatie nullast maximaal	≤ 1,5 W (120 V AC)
	≤ 1,5 W (230 V AC)
Vermogensdissipatie nominale belasting maximaal	≤ 2 W (120 V AC)
	≤ 2 W (230 V AC)

Energiebuffers

nominale spanning U_N	24 V DC
Laadspanning	max. 32 V DC
Laadstroom (Vooraf ingesteld)	1 A
Laadstroom (Configureerbaar)	0,2 A ... 3 A (-25 °C ... 55 °C ± ⏚K)
Laadstroom (Gereduceerd)	3 A ... 2,25 A (55 °C ... 65 °C ± ⏚K)

Laadstroom (max.)	3 A
Nominaal capaciteitsbereik	1,2 Ah ... 40 Ah
Accutechnologie	VRLA-AGM
Laadkarakteristiek	IU_0U

aansluitgegevens

Ingang

positie	1.x

Aansluittechniek

Poolcodering	1.1 (L/+), 1.2 (N/-), 1.3 (

Aderaansluiting

aansluitmethode	Push-in-aansluiting
massief (Klem)	0,2 mm² ... 4 mm²
massief (aanbevolen)	1,5 mm²
flexibel (Klemme)	0,2 mm² ... 2,5 mm²
flexibel (empfohlen)	1,5 mm²
flexibel met adereindhuls met en zonder kunststofhuls (Klem)	0,25 mm² ... 2,5 mm²
flexibel met adereindhuls met en zonder kunststofhuls (aanbevolen)	1,5 mm²
flexibel met adereindhuls met kunststofhuls (Klem)	0,25 mm² ... 2,5 mm²
flexibel met adereindhuls met kunststofhuls (aanbevolen)	1,5 mm²
AWG (Klem)	24 ... 12
AWG (aanbevolen)	16
Striplengte (starr/flexibel)	10 mm (Stug/flexibel/adereindhuls)

Uitgang

positie	2.x

Aansluittechniek

Poolcodering	2.1 (+), 2.2 (+), 2.3 (-), 2.4 (-)

Aderaansluiting

aansluitmethode	Push-in-aansluiting
massief (Klem)	0,2 mm² ... 4 mm²
massief (aanbevolen)	1,5 mm²
flexibel (Klemme)	0,2 mm² ... 2,5 mm²
flexibel (empfohlen)	1,5 mm²
flexibel met adereindhuls met en zonder kunststofhuls (Klem)	0,25 mm² ... 2,5 mm²
flexibel met adereindhuls met en zonder kunststofhuls (aanbevolen)	1,5 mm²
flexibel met adereindhuls met kunststofhuls (Klem)	0,25 mm² ... 2,5 mm²
flexibel met adereindhuls met kunststofhuls (aanbevolen)	1,5 mm²
AWG (Klem)	24 ... 12
AWG (aanbevolen)	16

Striplengte (starr/flexibel)	10 mm (Stug/flexibel/adereindhuls)

Accu

positie	4.x

Aansluittechniek

Poolcodering	4.1 (+), 4.2 (-)

Aderaansluiting

aansluitmethode	Push-in-aansluiting
massief (Klem)	0,2 mm² ... 10 mm²
massief (aanbevolen)	2,5 mm²
flexibel (Klemme)	0,2 mm² ... 6 mm²
flexibel (empfohlen)	2,5 mm²
flexibel met adereindhuls met en zonder kunststofhuls (Klem)	0,25 mm² ... 6 mm²
flexibel met adereindhuls met en zonder kunststofhuls (aanbevolen)	2,5 mm²
flexibel met adereindhuls met kunststofhuls (Klem)	0,25 mm² ... 4 mm²
flexibel met adereindhuls met kunststofhuls (aanbevolen)	2,5 mm²
AWG (Klem)	24 ... 8
AWG (aanbevolen)	14
Striplengte (starr/flexibel)	12 mm (Stug/flexibel/adereindhuls)

Signaal

positie	3.x

Aderaansluiting

aansluitmethode	Push-in-aansluiting
massief (Klem)	0,2 mm² ... 1,5 mm²
massief (aanbevolen)	0,5 mm²
flexibel (Klemme)	0,2 mm² ... 1,5 mm²
flexibel (empfohlen)	0,5 mm²
flexibel met adereindhuls met en zonder kunststofhuls (Klem)	0,2 mm² ... 1,5 mm²
flexibel met adereindhuls met en zonder kunststofhuls (aanbevolen)	0,5 mm²
flexibel met adereindhuls met kunststofhuls (Klem)	0,2 mm² ... 0,75 mm²
flexibel met adereindhuls met kunststofhuls (aanbevolen)	0,5 mm²
AWG (Klem)	24 ... 16
AWG (aanbevolen)	20
Striplengte (starr/flexibel)	10 mm (Stug/flexibel/adereindhuls)

Signalering

Led-signalering

Type meldingen	Led: DC-uitgang
functie	Visualisatie van de bedrijfstoestand van de DC-uitgangsspanning (DC OK)
Kleur	rood, geel, groen (meerkleurige led)

Led uit	Apparaat uit (Uit)
Led aan (groen), DC OK	Uitgangsvermogen tijdens bedrijf < 90 % (Aan (groen), DC OK)
Led aan (geel), IOut > 90 %	Uitgangsvermogen tijdens bedrijf > 90 % (Aan (geel), I_{Out} > 90 %)
Led aan (rood), ISHORT	Uitgangsvermogen overbelasting > 150 % (Aan (rood), I_{SHORT})
Led aan (rood knipperend) OVP	U_{OUT} > OVP (Over voltage protection) (aan (rood knipperend 50 %))

Led-signalering

Type meldingen	Led: apparaatstatus
functie	Visuele weergave van de bedrijfstoestand van de UPS
Kleur	rood, geel, groen (meerkleurige led)
Led uit	Apparaat uit (Uit)
Led aan (groen)	Apparaat aan (aan (groen))
Led aan (groen knipperend 90 %)	Het externe contact is kortgesloten met Output (-). (aan (groen knipperend 90 %))
Led aan (groen knipperend 10 %)	Signaaltijd na uitschakeling in accubedrijf (aan (groen knipperend 10 %))
Led aan (geel)	Accubedrijf (aan (geel))
Led aan (geel knipperend)	Accu wordt opgeladen (aan (geel knipperend 50 %))
Led aan (rood)	Collectief alarm apparaat (aan (rood))
Led aan (rood knipperend)	Onderhoudsmodus voor accu (aan (rood knipperend 50 %))

Led-signalering

Type meldingen	Led: accustatus
functie	Visuele weergave van de bedrijfstoestand van de accu
Kleur	rood, geel, groen (meerkleurige led)
Led uit	Apparaat uit (Uit)
Led aan (groen)	Accu SOH > 6 maanden (aan (groen))
Led aan (geel)	Accu SOH < 6 maanden (aan (geel))
Led aan (rood)	Collectief alarm accu (aan (rood))
Led aan (rood knipperend)	Accu SOH = 0 maanden (aan (rood knipperend 50 %))

Signaalingang Bat.-Start

benaming signalering	Bat.-Start
positie	3.x
Poolcodering	3.6 (Bat.-Start)
low-signaal	Aansluiting op Output (-) met < 2,7 kΩ
high-signaal	Open (> 200 kΩ tussen Bat.-Start en Output (-))

Signaalingang Remote

benaming signalering	Remote
positie	3.x
Poolcodering	3.7 (Remote)
low-signaal	Aansluiting op Output (-) met < 2,7 kΩ
high-signaal	Open (> 200 kΩ tussen Remote en Output (-))

Signaalingang Temp.-Sensor

benaming signalering	Temp.-Sensor
positie	3.x
Poolcodering	3.8 (Temp.-Sensor), 3.9 (Temp.-Sensor)
Spanning	max. 3,5 V (als de sensor niet is aangesloten)
kortsluitvastheid	max. 3 mA

Signaaluitgang DC OK

positie	3.x
benaming signalering	DC OK
Poolcodering	3.1 (DC OK)
Toestandsvoorwaarde (Contact gesloten (accubedrijf))	U_{Out} > 20.4 V; U_{Out} < 32 V
Toestandsvoorwaarde (Contact open (accubedrijf))	U_{Out} < 20.4 V; U_{Out} > 32 V
schakeluitgang	Transistoruitgang, actief
uitgangsspanning	24 V DC
continue belastingsstroom	20 mA
led-statusindicatie	groen (led: DC-uitgang)

Signaaluitgang Battery Mode

positie	3.x
benaming signalering	Bat.-Mode
Poolcodering	3.2 (Bat.-Mode)
Toestandsvoorwaarde (Contact gesloten)	Apparaat in accubedrijf
Toestandsvoorwaarde (Contact geopend)	Apparaat in netbedrijf of apparaat uit
schakeluitgang	Transistoruitgang, actief
uitgangsspanning	24 V DC
continue belastingsstroom	20 mA
led-statusindicatie	geel (led: apparaatstatus)

Signaaluitgang Bat.-Service

positie	3.x
benaming signalering	Bat.-Service
Poolcodering	3.3 (Bat.-Service)
Toestandsvoorwaarde (Contact gesloten)	Apparaat in accubedrijf
Toestandsvoorwaarde (Contact geopend)	Apparaat in netbedrijf of apparaat uit
schakeluitgang	Transistoruitgang, actief
uitgangsspanning	24 V DC
continue belastingsstroom	20 mA
led-statusindicatie	rood, knipperend (led: apparaatstatus)

Signaaluitgang Alarm

positie	3.x
benaming signalering	Alarm
Poolcodering	3.4 (Alarm)
Toestandsvoorwaarde (Contact gesloten)	geen alarm

Toestandsvoorwaarde (Contact geopend)	Alarm
schakeluitgang	Transistoruitgang, actief
uitgangsspanning	24 V DC
continue belastingsstroom	20 mA
led-statusindicatie	rood (led: accustatus)

Signaaluitgang Ready

positie	3.x
benaming signalering	Ready
Poolcodering	3.5 (Ready)
Toestandsvoorwaarde (Contact gesloten (netbedrijf))	Accu is volledig opgeladen
Toestandsvoorwaarde (Contact gesloten (accubedrijf))	Zolang uitgangsspanning > ontlaadeindspanning
Toestandsvoorwaarde (Contact open (netbedrijf))	Accu wordt opgeladen
Toestandsvoorwaarde (Contact open (accubedrijf))	Uitgangsspanning < ontlaadeindspanning of apparaat is uitgeschakeld
schakeluitgang	Transistoruitgang, actief
uitgangsspanning	24 V DC
continue belastingsstroom	20 mA

Artikeleigenschappen

Producttype	DC-UPS met geïntegreerde voeding
Productfamilie	TRIO DC UPS met geïntegreerde voeding
MTBF (IEC 61709, SN 29500)	1229684 h (25 °C)
	749673 h (40 °C)
	353116 h (60 °C)
Bijzondere eigenschappen	Het product wordt voorbereid op de Cyber Resilience Act (CRA)

Isolatie-eigenschappen

Beveiligingsklasse	I
Overspanningscategorie (EN 61010-1)	III (≤ 2000 m)
	II (≤ 5000 m)
Overspanningscategorie (EN 61010-2-201)	III (≤ 2000 m)
	II (≤ 5000 m)
vervuilingsgraad	2

Verwachte levensduur (elektrolytcondensatoren)

temperatuur	40 °C
tijd	131400 h

Afmetingen

Artikelafmetingen

Breedte	68 mm
Hoogte	135 mm
Diepte	132 mm
Diepte (diepte apparaat (railmontage))	125 mm (diepte apparaat (railmontage))

Inbouwmaat

Inbouwafstand rechts/links	0 mm / 0 mm
Inbouwafstand boven/onder	50 mm / 50 mm

Montage

montagetechniek	Railmontage
Inbouwpositie	horizontale montagerail NS 35, EN 60715

Materiaal

materiaal (Voorkant behuizing)	PS
brandbaarheidsklasse volgens UL 94 (behuizing / klemmen)	V0
materiaal behuizing	aluminium

Omgevings- en levensduuromstandigheden

Omgevingsomstandigheden

beschermklasse	IP20
omgevingstemperatuur (bedrijf)	-25 °C ... 70 °C
omgevingstemperatuur (bedrijf) (Derating uitgangsvermogen)	> 60 °C (2,5 %/K)
Omgevingstemperatuur (opslag/transport)	-40 °C ... 85 °C
Inzethoogte	≤ 5000 m (≤ m DIN EN 61558-2-16)
Inzethoogte (Derating uitgangsvermogen)	> 2000 m (10 %/1000 m)
klimaatklasse	3K3 (EN 60721)
schokken	18 ms, 30g, per ruimterichting
trillingen (bedrijf)	5 Hz ... 100 Hz, amplitude ±2,5 mm, 2,3g
	30 Hz ... 100 Hz, 2.3g, 90 min.

Normen en bepalingen

Veiligheid van voedingen tot 1100 V (isolatieafstanden)

normcode	Veiligheid van voedingen tot 1100 V (isolatieafstanden)
normen/bepalingen	DIN EN 61558-2-16

Elektrische veiligheid

normcode	Elektrische veiligheid
normen/bepalingen	IEC 61010-2-201 (SELV)

Elektronische bedrijfsmiddelen voor gebruik in sterkstroominstallaties

normcode	uitrusting van sterkstroominstallaties met elektronische bedrijfsmiddelen
normen/bepalingen	EN 50178/VDE 0160 (PELV)

Veiligheid meet-, besturings-, regel- en laboratoriumapparaten

normcode	Veiligheid voor meet-, besturings-, regel- en laboratoriumapparaten
normen/bepalingen	IEC 61010-1

Lage veiligheidsspanning

normcode	Lage veiligheidsspanning
normen/bepalingen	IEC 61010-1 (SELV)

Veiligheidslaagspanning met veilige scheiding

normcode	Veiligheidslaagspanning met veilige scheiding
normen/bepalingen	IEC 61010-2-201 (PELV)

Veilige scheiding

normcode	veilige scheiding
normen/bepalingen	IEC 61010-2-201

Begrenzing van net-resonantiestroomsterktes

normcode	begrenzing van harmonische stromen
normen/bepalingen	EN 61000-3-2

Netvariatie/onderspanning

normcode	Netvariatie/onderspanning
normen/bepalingen	SEMI F47
	EN 61000-4-11

Toelatingen

UL

Codering	UL/C-UL Listed UL 61010-1

UL

Codering	UL/C-UL Listed UL 61010-2-201

ANSI/UL 121201

Codering	UL/C-UL Listed ANSI/ISA-12.12.01 Class I, Division 2, Groups A, B, C

Scheepsbouw

Codering	DNV

Scheepsbouw

Codering	LR

Scheepsbouw

Codering	Nippon Kaiji Kyokai

EMC-gegevens

elektromagnetische compatibiliteit	conformiteit met EMC-richtlijn 2014/30/EU
Laagspanningsrichtlijn	conform de NSR-richtlijn 2014/35/EU
stooremissie	Storingsuitzending volgens EN 61000-6-3 (woongebied), EN 61000-6-4 (industrieel gebied) en EN 61000-6-8 (bedrijfsgebied)
stoorimmuniteit	Stoorimmuniteit volgens EN 61000-6-2 (industriële toepassingen)

Stooremissie via de kabel

normen/bepalingen	EN 61000-6-3

Stooremissie

normen / bepalingen	EN 61000-6-3

Harmonische stromen

normen / bepalingen	EN 61000-3-2

Flicker

normen / bepalingen	EN 61000-3-3

Ontlading statische elektriciteit

normen / bepalingen	EN 61000-4-2

Ontlading statische elektriciteit

Contactontlading	6 kV (Testniveau 3)
luchtontlading	8 kV (Testniveau 3)

Elektromagnetisch HF-veld

normen / bepalingen	EN 61000-4-3

Elektromagnetisch HF-veld

frequentiebereik	80 MHz ... 6 GHz
Testveldsterkte	10 V/m
frequentiebereik	1,4 GHz ... 6 GHz
Testveldsterkte	3 V/m

Snelle transiënten (Burst)

normen / bepalingen	EN 61000-4-4

Snelle transiënten (Burst)

Ingang	± 4 kV (100 kHz)
uitgang	± 2 kV (100 kHz)
signaal	± 2 kV (100 kHz)
Spanning (Accu)	± 2 kV (100 kHz)

Stootspanningsbelasting (surge)

normen / bepalingen	EN 61000-4-5

Stootspanningsbelasting (surge)

Ingang	2 kV (Testniveau 4 - symmetrisch)
	4 kV (Testniveau 4 - asymmetrisch)
uitgang	1 kV (Testniveau 3 - symmetrisch)
	2 kV (Testniveau 3 - asymmetrisch)
signaal	1 kV (Testniveau 2 - asymmetrisch)

Adergebonden beïnvloeding

normen / bepalingen	EN 61000-4-6

Adergebonden beïnvloeding

frequentiebereik	0,15 MHz ... 80 MHz
Spanning	10 V

Tekeningen

schematekening

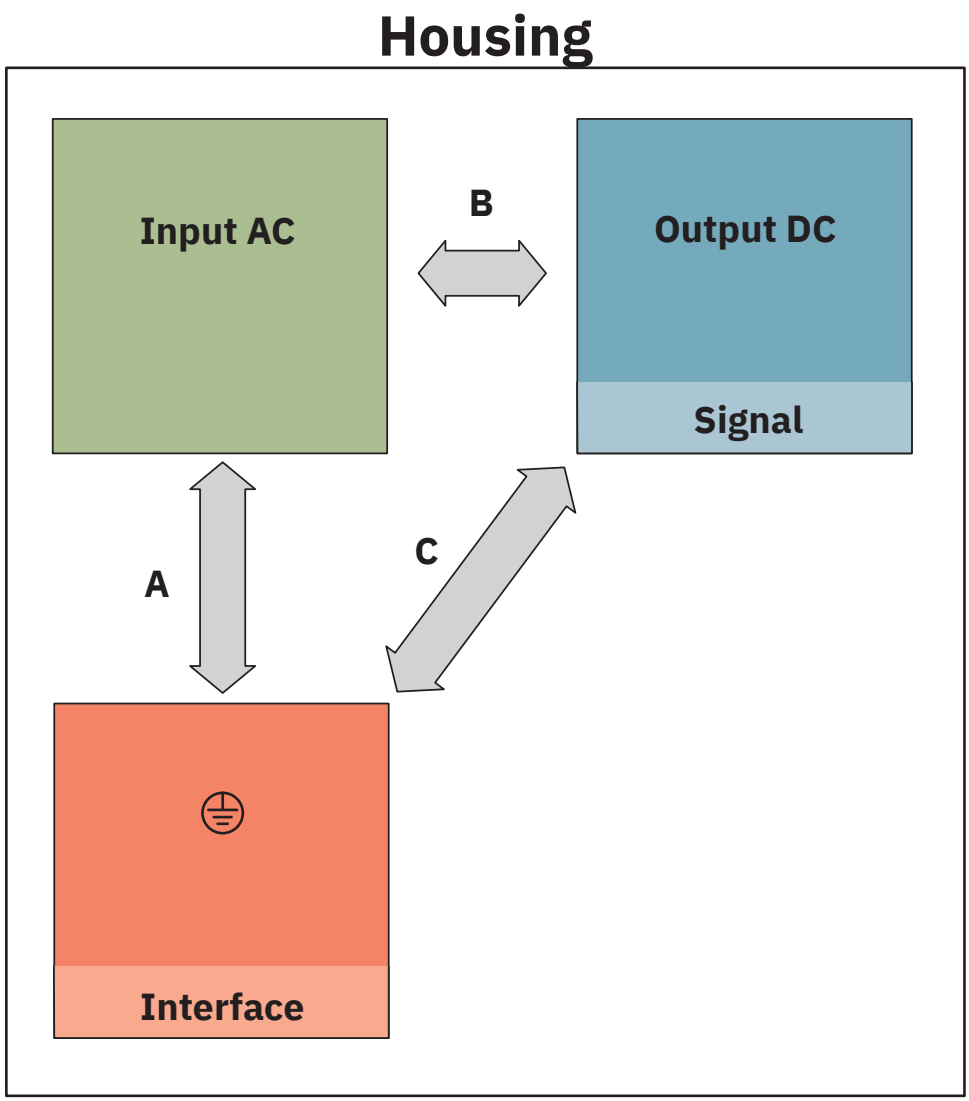

Spanningsvastheid isolatie

blokschema

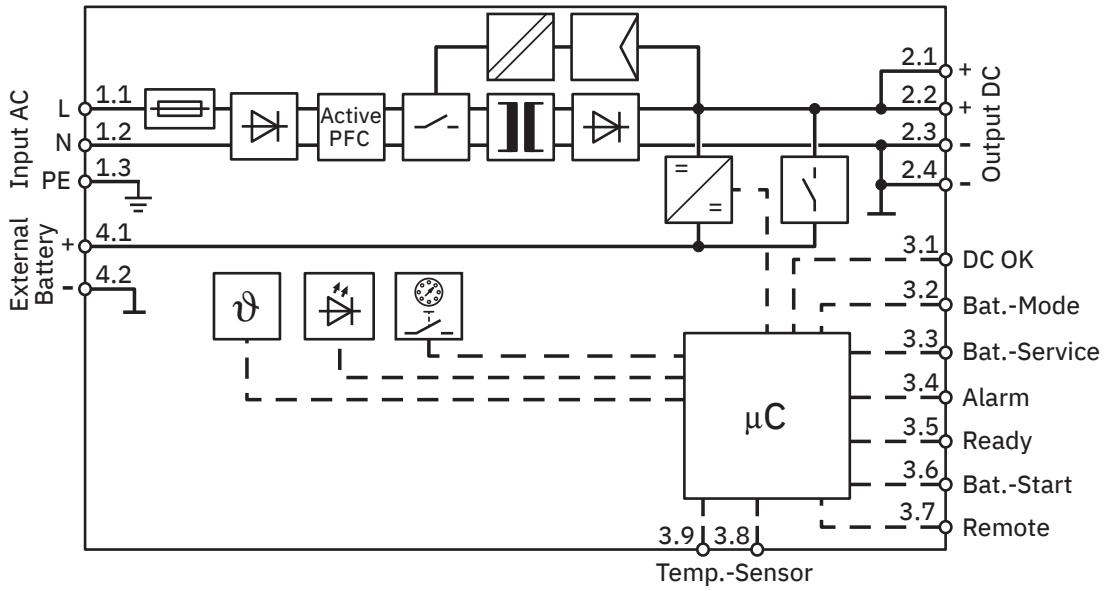

Blokschema

Graphic

Load Current	Buffertime																	
	Minutes													Hours				
	1	2	3	5	7	8	9	10	20	30	40	45	50	1	2	3	5	8	10
1 A																			
2 A																			
3 A																			
5 A																			
7 A																			
10 A																			

The data is based on an ambient temperature of +25 °C at the start of use.

1394729 TRIO-BAT/PB/24DC/1.2AH

1384031 TRIO-BAT/PB/24DC/7AH

1394730 TRIO-BAT/PB/24DC/4AH

1394727 TRIO-BAT/PB/24DC/12AH

Overbruggingstijden TRIO3-UPS voor TRIO-accumodule

Graphic

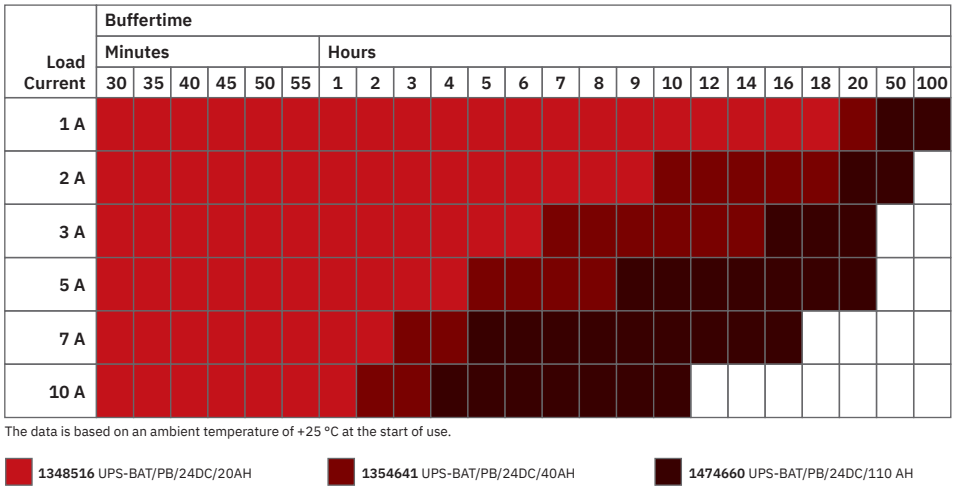

Overbruggingstijden TRIO3-UPS voor Pb-accumodule
De accumodule met 110 Ah is compatibel met de volgende TRIO3-UPS-systemen: 1359610 en 1359604

Graphic

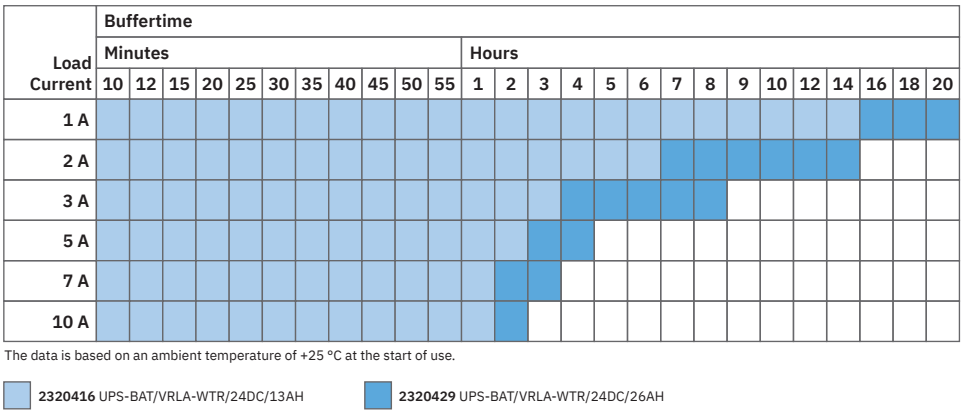

Overbruggingstijden TRIO3-UPS voor VRLA-WTR-accumodule

Toelatingen

To download certificates, visit the product detail page: https://www.phoenixcontact.com/nl/producten/1359613

cULus Listed
Toelatings-ID: E123528-20220128

DNV
Toelatings-ID: TAA00000BM

CoC / Compliance Statement
Toelatings-ID: C211-0004/26

IECEE CB Scheme
Toelatings-ID: SI-12207

IECEE CB Scheme
Toelatings-ID: SI-12207

cULus Listed
Toelatings-ID: E123528-20220128

DNV
Toelatings-ID: TAA00000BM

CoC / Compliance Statement
Toelatings-ID: C211-0004/26

NK
Toelatings-ID: TA26283M

NK
Toelatings-ID: TA26283M

cULus Listed
Toelatings-ID: E199827-20220207

cULus Listed
Toelatings-ID: E199827-20220207

Classificaties

ECLASS

ECLASS-13.0	27040705
ECLASS-15.0	27040705

ETIM

ETIM 10.0	EC000382

UNSPSC

UNSPSC 21.0	39121000

Environmental product compliance

EU RoHS

Voldoet aan de eisen van de RoHS-richtlijn	Ja
uitzonderingsregelingen voor zover bekend	34, 6(c), 7(a), 7(a)-I, 7(c)-I

China RoHS

Environment friendly use period (EFUP)	EFUP-25
	Een China RoHS declaratietabel met betrekking tot het artikel, is als download beschikbaar en vindt u bij het betreffende artikel onder Fabrikantverklaring. Voor geen van de artikelen met EFUP-E is een China RoHS declaratietabel beschikbaar en nodig.

EU REACH SVHC

Aanduiding van REACH-kandidaatstof (CAS-nr.)	Hexahydromethylphthalic anhydride(CAS-nr.: Niet van toepassing)
	Lead(CAS-nr.: 7439-92-1)

Phoenix Contact 2026 © - Alle rechten voorbehouden
https://www.phoenixcontact.com

PHOENIX CONTACT B.V.
Hengelder 56 6902 PA Zevenaar
Postbus 246 6900 AE Zevenaar
(0316) 59 17 20
sales@phoenixcontact.nl