REL-IR/LDP- 24DC/4X21/MS - Enkel relais

1819091

https://www.phoenixcontact.com/nl/producten/1819091

Let erop dat de in dit pdf-document weergegeven gegevens uit onze online catalogus zijn gegenereerd. De volledige gegevens treft u aan in de gebruikersdocumentatie. Onze Algemene gebruiksvoorwaarden voor downloads zijn van kracht



Steekbaar industrieel relais met vermogenscontacten, 4 wisselcontacten, testknop, status-led, vrijloopdiode, mechanische schakelstandindicatie, polariteit A1+, A2-, ingangsspanning: 24 V DC

Commerciële gegevens

Artikelnummer	1819091
Verpakkingseenheid	10 Stuks
Minimale bestelhoeveelheid	10 Stuks
Verkoopcode	DK6949
Productcode	DK6949
GTIN	4067923449626
Gewicht per stuk (inclusief verpakking)	31,484 g
Gewicht per stuk (exclusief verpakking)	31,56 g
Douanetariefnummer	85364190
Land van herkomst	Informatie over het land van herkomst wordt met de levering meegeleverd.

Technische gegevens

Artikeleigenschappen

Producttype	Afzonderlijke relais
Productfamilie	RIFLINE complete
Bedrijfstoestand	100 % ED
Levensduur mechanisch	ca. 10^7 schakelingen

Isolatie-eigenschappen

Isolatie	Basisisolatie
Overspanningscategorie	III
Vervuilingsgraad	2

Onderhoudsstatus gegevens

datum laatste dataonderhoud	20.10.2026

Elektrische eigenschappen

Levensduur elektrisch	zie diagram
Maximale vermogensdissipatie tijdens nominaal bedrijf	0,759 W
Testspanning (Wikkeling/contact)	2,5 kV_{eff} (50 Hz, 1 min, wikkeling/contact)
Testspanning (wisselcontact/wisselcontact)	2 kV_{eff} (50 Hz, 1 min., wisselcontact/wisselcontact)
Nominale isolatiespanning	250 V AC

Ingangsgegevens

Spoelzijde

Nominale ingangsspanning U_N	24 V DC
Ingangsspanningsbereik	18 V DC ... 40,8 V DC
Schakelgedrag van de aandrijving	monostabiel
Aandrijving (poling)	op polen aangesloten
typische ingangsstroom bij U_N	32 mA
aanspreektijd typ.	15 ms
afvaltijd typ.	18 ms
beveiligingsschakeling	Vrijloopdiode
statusindicatie	led (geel)

Uitgangsgegevens

schakelen

Type contactswitch	4 wisselcontacten
type schakelcontact	Enkelvoudig contact
Contactmateriaal	AgNi
Schakelspanning maximaal	250 V AC/DC
schakelspanning minimaal	12 V (10 mA)
Continue grensstroom	4x 6 A

inschakelstroom maximaal	12 A (20 ms, maakcontacten)
schakelstroom minimaal	10 mA (12 V)
Afschakelvermogen (ohmse belasting) maximaal	144 W (bij 24 V DC)
	130 W (bij 48 V DC)
	90 W (bij 60 V DC)
	66 W (bij 110 V DC)
	88 W (bij 220 V DC)
	1500 VA (bij 250 V AC)
schakelvermogen minimaal	0,12 W
schakelvermogen	2 A (250 V, AC15)
	4 A (24 V, DC13)
motorbelasting volgens UL 508	1/2 HP, 240 V AC (maakcontact)

aansluitgegevens

Aansluitmethode	Connectoraansluiting

Afmetingen

Artikelafmetingen

Breedte	22,5 mm
Hoogte	28 mm
Diepte	35 mm

Omgevings- en levensduuromstandigheden

Omgevingsomstandigheden

beschermklasse	RT II
omgevingstemperatuur (bedrijf)	-40 °C ... 70 °C
Omgevingstemperatuur (opslag/transport)	-40 °C ... 70 °C
hoogtepositie	≤ 2000 m

Normen en bepalingen

normen / bepalingen	EN 61810-1

Montage

montagetechniek	steekmontage
Montage-instructie	samenbouw zonder tussenafstand
Inbouwpositie	willekeurig

Tekeningen

diagram

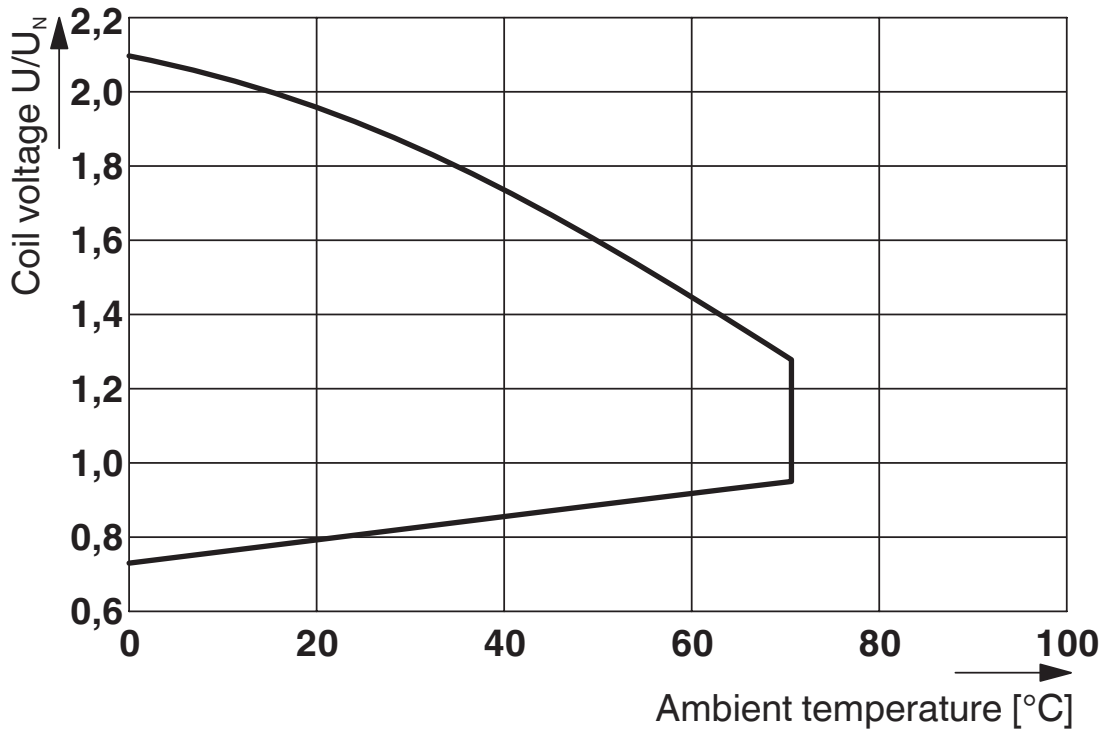

Bedrijfsspanningsbereik

diagram

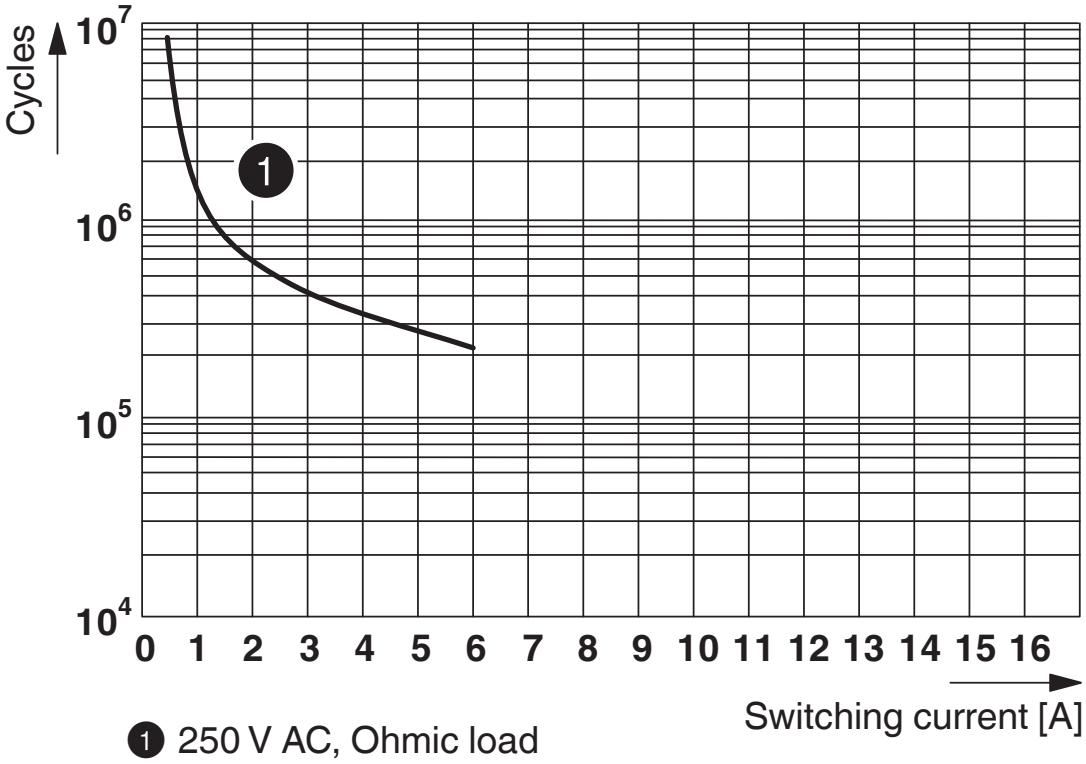

Elektrische levensduur

diagram

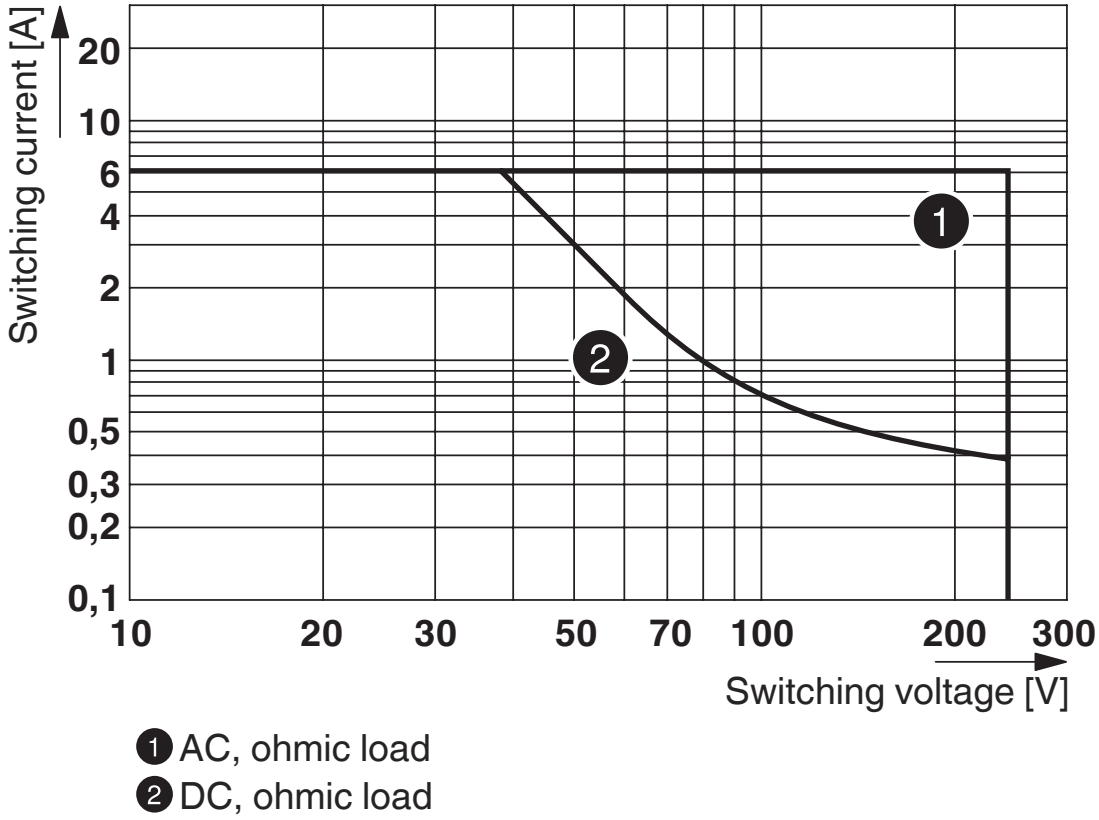

1 AC, ohmic load
2 DC, ohmic load

Afschakelvermogen

diagram

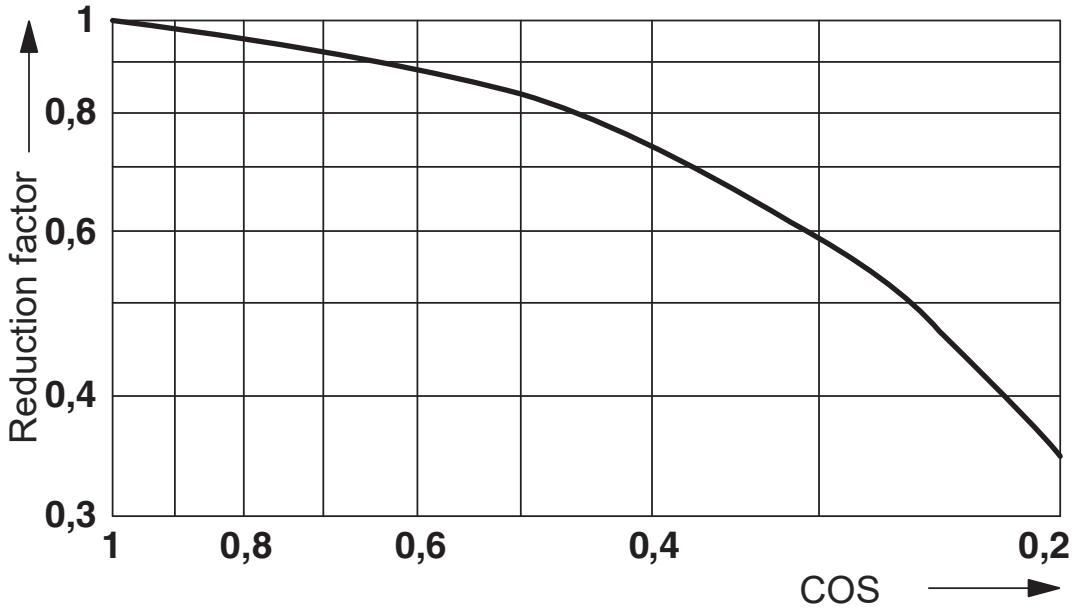

Levensduur-reductiefactor

diagram

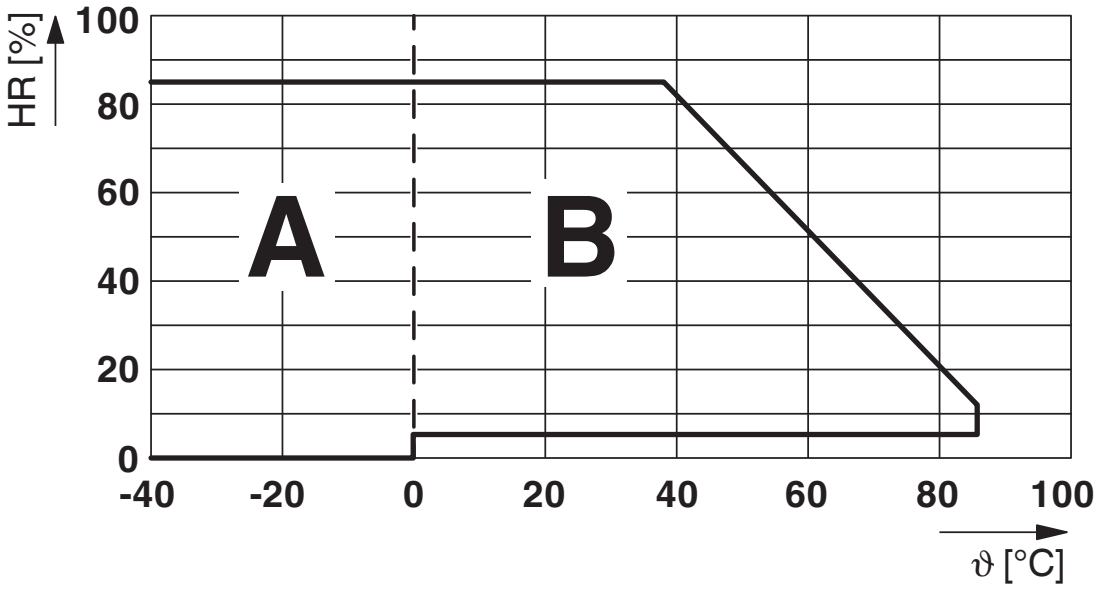

Toelaatbare luchtvochtigheid voor het bedrijf en de opslag.
De maximaal toegestane omgevingstemperatuur volgens het datablad moet in acht worden genomen.

Bereik A: ijsvorming bij omgevingstemperaturen ≤ 0 °C moet worden verhinderd
Bereik B: condens bij omgevingstemperaturen > 0 °C moet worden verhinderd

Op 30 volledige dagen, natuurlijk over het jaar verspreid, is bij een omgevingstemperatuur van ≤ 25 °C een luchtvochtigheid van 95 % toegestaan.

schakelschema

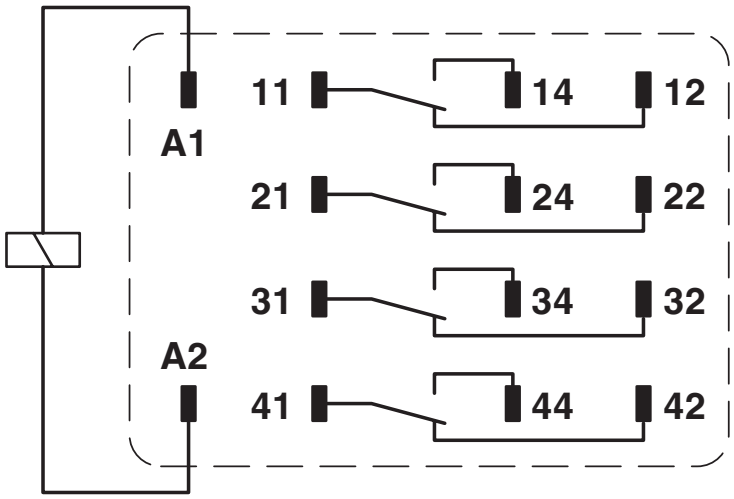

Toelatingen

To download certificates, visit the product detail page: https://www.phoenixcontact.com/nl/producten/1819091

cULus Recognized
Toelatings-ID: E522914

VDE Zeichengenehmigung
Toelatings-ID: 40061617

Classificaties

ECLASS

ECLASS-13.0	27371601
ECLASS-15.0	27371601

ETIM

ETIM 10.0	EC001437

Environmental product compliance

EU RoHS

Voldoet aan de eisen van de RoHS-richtlijn	Ja
uitzonderingsregelingen voor zover bekend	7(c)-I

China RoHS

Environment friendly use period (EFUP)	EFUP-50
	Een China RoHS declaratietabel met betrekking tot het artikel, is als download beschikbaar en vindt u bij het betreffende artikel onder Fabrikantverklaring. Voor geen van de artikelen met EFUP-E is een China RoHS declaratietabel beschikbaar en nodig.

EU REACH SVHC

Aanduiding van REACH-kandidaatstof (CAS-nr.)	Geen stof met een massafractie van meer dan 0,1 %

Phoenix Contact 2026 © - Alle rechten voorbehouden
https://www.phoenixcontact.com

PHOENIX CONTACT B.V.
Hengelder 56 6902 PA Zevenaar
Postbus 246 6900 AE Zevenaar
(0316) 59 17 20
sales@phoenixcontact.nl