PROT-M12 - Borgschroef

1680539

https://www.phoenixcontact.com/nl/producten/1680539

Let erop dat de in dit pdf-document weergegeven gegevens uit onze online catalogus zijn gegenereerd. De volledige gegevens treft u aan in de gebruikersdocumentatie. Onze Algemene gebruiksvoorwaarden voor downloads zijn van kracht



M12-borgschroef voor niet-gebruikte M12-bussen van sensor-/actorkabels, -boxen en -inbouwconnectoren

Uw voordelen

- Betrouwbare beveiliging van niet-bezette steekplaatsen tijdens transport en gebruik in het veld
- Beschermd tegen spatwater en stof
- Eenvoudige montage met schroevendraaier

Commerciële gegevens

Artikelnummer	1680539
Verpakkingseenheid	5 Stuks
Minimale bestelhoeveelheid	5 Stuks
Verkoopcode	AF3ZAX
Productcode	AF3ZAX
GTIN	4017918163389
Gewicht per stuk (inclusief verpakking)	2 g
Gewicht per stuk (exclusief verpakking)	0,826 g
Douanetariefnummer	39269097
Land van herkomst	DE

Technische gegevens

Opmerking

Opmerking met betrekking tot de toepassing	Ook geschikt voor M12-Push-Pull.

Artikeleigenschappen

Producttype	Borgschroef
Schroefdraadsoort	M12

aansluitgegevens

Aanhaalmoment	0,4 Nm

Afmetingen

Maatschets	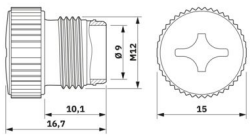
Diameter	15 mm

Materiaal

Brandbaarheidsklasse volgens UL 94	V0
Materiaal wartel	PA 6.6
normen / bepalingen	PA 6.6

Omgevings- en levensduuromstandigheden

Omgevingsomstandigheden

beschermklasse	IP65
	IP67
omgevingstemperatuur (bedrijf) (connector / bus)	-40 °C ... 85 °C

Tekeningen

Maatschets

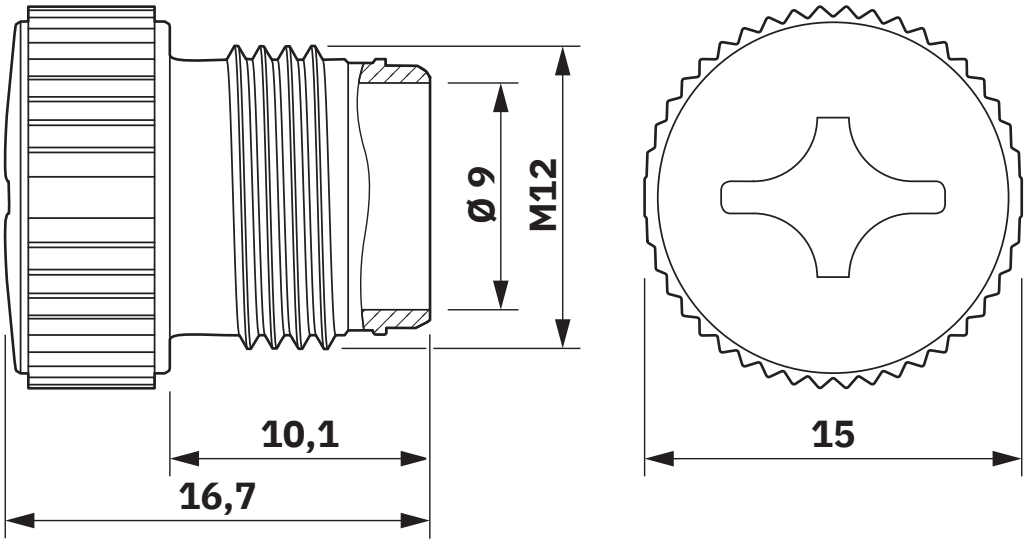

Toelatingen

To download certificates, visit the product detail page: https://www.phoenixcontact.com/nl/producten/1680539

UL Recognized
Toelatings-ID: E240868

Classificaties

ECLASS

ECLASS-13.0	23111190
ECLASS-15.0	27440208

ETIM

ETIM 10.0	EC002943

UNSPSC

UNSPSC 21.0	31261500

Environmental product compliance

EU RoHS

Voldoet aan de eisen van de RoHS-richtlijn	Ja, Geen uitzonderingsregelingen

China RoHS

Environment friendly use period (EFUP)	EFUP-E
	Geen gevaarlijke stoffen boven de grenswaarden

EU REACH SVHC

Aanduiding van REACH-kandidaatstof (CAS-nr.)	Geen stof met een massafractie van meer dan 0,1 %

EF3.1 Klimaatverandering

CO2e kg	0,014 kg CO2e

Phoenix Contact 2026 © - Alle rechten voorbehouden
https://www.phoenixcontact.com

PHOENIX CONTACT B.V.
Hengelder 56 6902 PA Zevenaar
Postbus 246 6900 AE Zevenaar
(0316) 59 17 20
sales@phoenixcontact.nl