SAC-5P-M12FS PB TR - Afsluitweerstand

1403911

https://www.phoenixcontact.com/nl/producten/1403911

Let erop dat de in dit pdf-document weergegeven gegevens uit onze online catalogus zijn gegenereerd. De volledige gegevens treft u aan in de gebruikersdocumentatie. Onze Algemene gebruiksvoorwaarden voor downloads zijn van kracht



Afsluitweerstand PROFIBUS M12, busuitvoering

Commerciële gegevens

Artikelnummer	1403911
Verpakkingseenheid	5 Stuks
Minimale bestelhoeveelheid	5 Stuks
Verkoopcode	AF1GVX
Productcode	AF1GVX
GTIN	4046356694704
Gewicht per stuk (inclusief verpakking)	12,36 g
Gewicht per stuk (exclusief verpakking)	12,36 g
Douanetariefnummer	85332100
Land van herkomst	DE

Technische gegevens

Artikeleigenschappen

Producttype	Afsluitweerstand
aantal polen	4
polarisatie	B

Isolatie-eigenschappen

Overspanningscategorie	II
vervuilingsgraad	3

Elektrische eigenschappen

isolatieweerstand	≥ 100 MΩ
nominale spanning U_N	48 V AC
	60 V DC
	2 V_{rms}
nominale stroom I_N	4 A

Algemeen

afsluitweerstand	120 Ω ±1 %

Signalering

statusindicatie	nee
statusindicatie aanwezig	nee

Materiaal

Brandbaarheidsklasse volgens UL 94	HB
materiaal afdichting	NBR
materiaal behuizing	TPU, moeilijk ontvlambaar, zelfdovend
materiaal contact	CuZn
materiaal contactoppervlak	Ni/Au
materiaal contactblok	TPU GF
Materiaal wartel	zinkspuitgietwerk, vernikkeld

Connectoren

Aansluiting 1

bouwvorm	Busconnector recht M12
aantal polen	4
Type polarisatie	B

Mechanische eigenschappen

Mechanische gegevens

steekcycli	≥ 100

Omgevings- en levensduuromstandigheden

Omgevingsomstandigheden

beschermklasse	IP65
	IP67
omgevingstemperatuur (bedrijf) (connector / bus)	-25 °C ... 90 °C (Connector)

Tekeningen

Maatschets

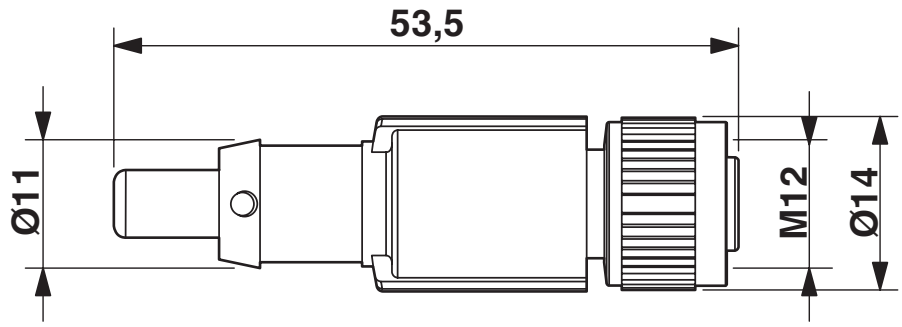

Bus M12 x 1, recht

schakelschema

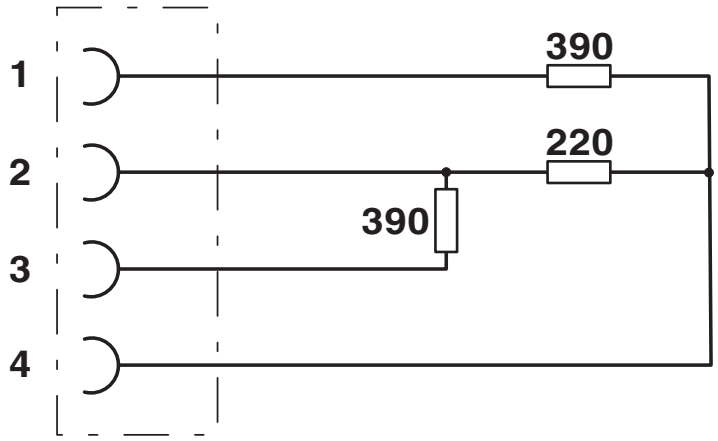

Afsluitweerstand M12

Classificaties

ECLASS

ECLASS-13.0	19070403
ECLASS-15.0	19070403

ETIM

ETIM 10.0	EC000448

UNSPSC

UNSPSC 21.0	32121600

Environmental product compliance

EU RoHS

Voldoet aan de eisen van de RoHS-richtlijn	Ja, Geen uitzonderingsregelingen

China RoHS

Environment friendly use period (EFUP)	EFUP-E
	Geen gevaarlijke stoffen boven de grenswaarden

EU REACH SVHC

Aanduiding van REACH-kandidaatstof (CAS-nr.)	Geen stof met een massafractie van meer dan 0,1 %

Phoenix Contact 2026 © - Alle rechten voorbehouden
https://www.phoenixcontact.com

PHOENIX CONTACT B.V.
Hengelder 56 6902 PA Zevenaar
Postbus 246 6900 AE Zevenaar
(0316) 59 17 20
sales@phoenixcontact.nl