VAL-SEC-T2-1S-350-FM - Overspanningsbeveiliging Type 2

2905333

https://www.phoenixcontact.com/nl/producten/2905333

Let erop dat de in dit pdf-document weergegeven gegevens uit onze online catalogus zijn gegenereerd. De volledige gegevens treft u aan in de gebruikersdocumentatie. Onze Algemene gebruiksvoorwaarden voor downloads zijn van kracht



Steekbare overspanningsbeveiliging, overeenkomstig Type 2 / Class II, voor 1-fase voedingsnetten met gescheiden N en PE (3-draadssysteem: L1, N, PE), met meldcontact.

Uw voordelen

- Universele serie overspanningsbeveiligingen met optimale energetische coördinatie van de bliksemstroomafleider tot de apparaatbeveiliging
- Eenvoudig onderhoud dankzij de gangbare, steekbare beveiligingsmodulen
- Uitstekend geïnformeerd met mechanisch-optische statusindicatie en meldcontact
- Meer ruimte in de schakelkast, dankzij smalle bouwbreedte van slechts 12 mm per pool en gebruik zonder separate voorzekering tot 315 A gG

Commerciële gegevens

Artikelnummer	2905333
Verpakkingseenheid	1 Stuks
Minimale bestelhoeveelheid	1 Stuks
Verkoopcode	CL1351
Productcode	CL1351
GTIN	4046356947732
Gewicht per stuk (inclusief verpakking)	217,3 g
Gewicht per stuk (exclusief verpakking)	217,3 g
Douanetariefnummer	85363090
Land van herkomst	DE

Technische gegevens

Artikeleigenschappen

Producttype	Overspanningsbeveiliging
Productfamilie	SEC Family
IEC-testklasse	II
	T2
EN-type	T2
Voedingssysteem IEC	TN-S
	TT
bouwvorm	moduul voor railmontage, tweedelig steekbaar
aantal polen	2
melding overspanningsbeveiliging defect	optisch, meldcontact
Aantal poorten	One

Isolatie-eigenschappen

Overspanningscategorie	III
Vervuilingsgraad	2

Elektrische eigenschappen

nominale frequentie f_N	50 Hz (60 Hz)

Weergave / afstandsmelding

Benaming aansluiting	defectmeldcontact
schakelfunctie	Wisselcontact
bedrijfsspanning	5 V AC ... 250 V AC
	125 V DC (200 mA DC)
belastingsstroom	5 mA AC ... 1 A AC
	1 A DC (30 V DC)

aansluitgegevens

Aansluitmethode	schroefaansluiting
schroefdraad	M5
Aanhaalmoment	4,5 Nm
Striplengte	16 mm
Aderdoorsnede soepel	2,5 mm² ... 16 mm²
Aderdoorsnede massief	2,5 mm² ... 25 mm²
Aderdoorsnede AWG	12 ... 4
Aansluitmethode	Kabelschoen
Aderdoorsnede soepel	1,5 mm² ... 6 mm²

defectmeldcontact

Aansluitmethode	steekbare COMBICON-schroefaansluiting
schroefdraad	M2
Aanhaalmoment	0,25 Nm

Striplengte	7 mm
Aderdoorsnede soepel	0,14 mm² ... 1,5 mm²
Aderdoorsnede massief	0,14 mm² ... 1,5 mm²
Aderdoorsnede AWG	28 ... 16

Afmetingen

Maatschets	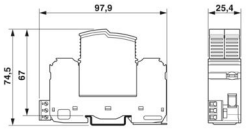
Breedte	25,4 mm
Hoogte	97,9 mm
diepte	74,5 mm (incl. montagerail 7,5 mm)
Deeleenheid	1,4 TE

Materiaal

Kleur (Connector)	lichtgrijs (RAL 7035)
Kleur (Basiselement)	grijs (RAL 7042)
Brandbaarheidsklasse volgens UL 94	V-0
CTI-waarde van het materiaal	600
Isolatiemateriaal	PA6.6-FR 20% GF
	PBT-FR
materiaalgroep	I
materiaal behuizing	PA 6.6-FR 20 % GF
	PBT-FR

beveiligingsschakeling

beveiligingscircuits	L-N
	L-PE
	N-PE
signaalrichting	1L-N & N-PE
nominale spanning U_N	240 V AC (TN-S)
	240 V AC (TT)
nominale frequentie f_N	50 Hz (60 Hz)
max. continue spanning U_C (L-N)	350 V AC
max. continue spanning U_C (L-PE)	350 V AC
max. continue spanning U_C (N-PE)	264 V AC
Nominale belastingsstroom I_L	40 A (Biconnect M4 vorkkabelschoen 6 mm²)
	63 A (TWIN-adereindhuls 2 x 10 mm²)
aardstroom I_{PE}	≤ 1 µA
standby vermogensopname P_C	≤ 150 mVA
nominale afleidstootstroom I_n (8/20) µs	20 kA
maximale afleidstootstroom I_{max} (8/20) µs	40 kA

Volgstroom-afschakelvermogen I_{fi} (N-PE)	100 A (264 V AC)
kortsluitvastheid I_{SCCR}	25 kA (bij voorzekering tot 315 A gG)
	50 kA (bij voorzekering tot 200 A gG)
beveiligingsniveau U_p (L-N)	≤ 1,5 kV
Beveiligingsniveau U_p (L-PE)	≤ 1,9 kV
Beveiligingsniveau U_p (N-PE)	≤ 1,5 kV
restspanning U_{res} (L-N)	≤ 1,5 kV (bij I_n)
	≤ 1,3 kV (bij 10 kA)
	≤ 1,2 kV (bij 5 kA)
	≤ 1,1 kV (bij 4 kA)
	≤ 1 kV (bij 2 kA)
restspanning U_{res} (L-PE)	≤ 1,9 kV (bij I_n)
	≤ 1,5 kV (bij 10 kA)
	≤ 1,4 kV (bij 5 kA)
	≤ 1,3 kV (bij 4 kA)
	≤ 1,2 kV (bij 2 kA)
restspanning U_{res} (N-PE)	≤ 0,5 kV (bij I_n)
	≤ 0,5 kV (bij 10 kA)
	≤ 0,5 kV (bij 5 kA)
	≤ 0,5 kV (bij 4 kA)
	≤ 0,5 kV (bij 2 kA)
TOV-gedrag bij U_T (L-N)	415 V AC (5 s / withstand mode)
	457 V AC (120 min / safe failure mode)
TOV-gedrag bij U_T (N-PE)	1200 V AC (200 ms / withstand mode)
aanspreektijd t_A (L-N)	≤ 25 ns
aanspreektijd t_A (L-PE)	≤ 100 ns
aanspreektijd t_A (N-PE)	≤ 100 ns
Maximale voorzekering bij V-doorgaande bedrading	40 A (gG / Biconnect M4 vorkkabelschoen 6 mm²)
	63 A (gG / TWIN-adereindhuls 2 x 10 mm²)
Maximale voorzekering bij aftakking	315 A (gG)

Omgevings- en levensduuromstandigheden

Omgevingsomstandigheden

beschermklasse	IP20
omgevingstemperatuur (bedrijf)	-40 °C ... 80 °C
Omgevingstemperatuur (opslag/transport)	-40 °C ... 80 °C
hoogtepositie	≤ 2000 m (amsl)
Toelaatbare luchtvochtigheid (bedrijf)	5 % ... 95 %
schok (bedrijf)	30g (halfsinus / 11 ms / 3x ±X, ±Y, ±Z)
trillingen (bedrijf)	5g (10 ... 500 Hz / 2,5 h / X, Y, Z)

Toelatingen

UL-specificaties

maximale continue spanning MCOV (L-N)	350 V AC
maximale continue spanning MCOV (L-G)	350 V AC
maximale continue spanning MCOV (N-G)	264 V AC
nominale afleidstootstroom I_n (L-N)	20 kA
nominale afleidstootstroom I_n (L-G)	20 kA
nominale afleidstootstroom I_n (N-G)	20 kA
beveiligingscircuits	L-N
	L-G
	N-G
Nominale spanning	240 V AC
Energieverdelingssysteem	Single phase
nominale frequentie	50/60 Hz
gemeten begrenzingsspanning MLV (L-N)	2000 V
gemeten begrenzingsspanning MLV (L-G)	2080 V
gemeten begrenzingsspanning MLV (N-G)	950 V
volgstroom (L-G)	200 A (264 V AC)
SPD-type	4CA

UL-weergave / afstandsmelding

Bedrijfsspanning	125 V AC
bedrijfsstroom AC	1 A AC

UL-aansluitgegevens

Aanhaalmoment	40 lb_f-in. ... 50 lb_f-in.
Aderdoorsnede AWG	14 ... 2 (massief)
	14 ... 4 (flexibel)

Normen en bepalingen

Lucht- en kruipwegen

normen / bepalingen	DIN VDE 0110-1 / IEC 60664-1 / IEC 61643-11
normen/bepalingen	IEC 61643-11
Opmerking	2011

EN 61643-11

normen/bepalingen	EN 61643-11
Opmerking	2012

Montage

montagetechniek	montagerail: 35 mm

Tekeningen

Maatschets

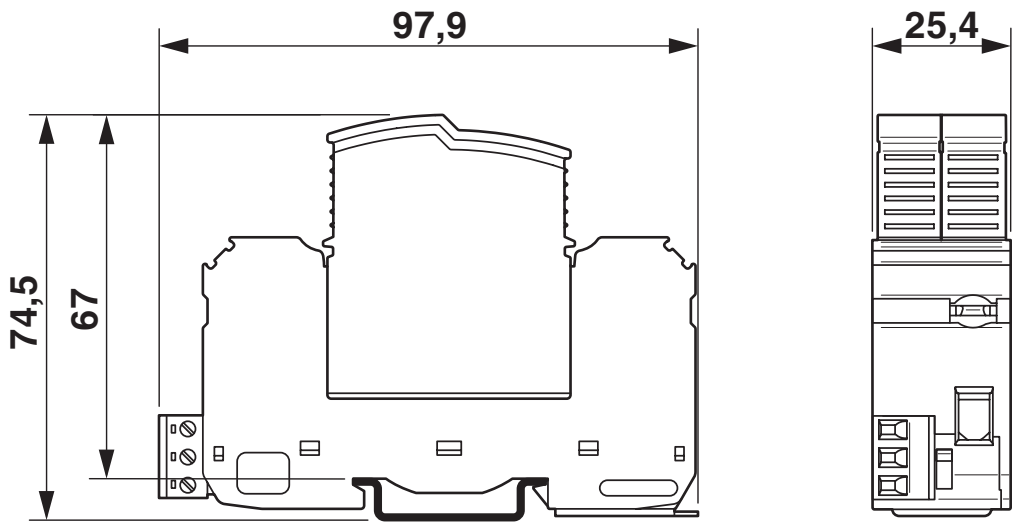

VAL-SEC-T2-1S-350-FM - Overspanningsbeveiliging Type 2

2905333

https://www.phoenixcontact.com/nl/producten/2905333

Producttekening

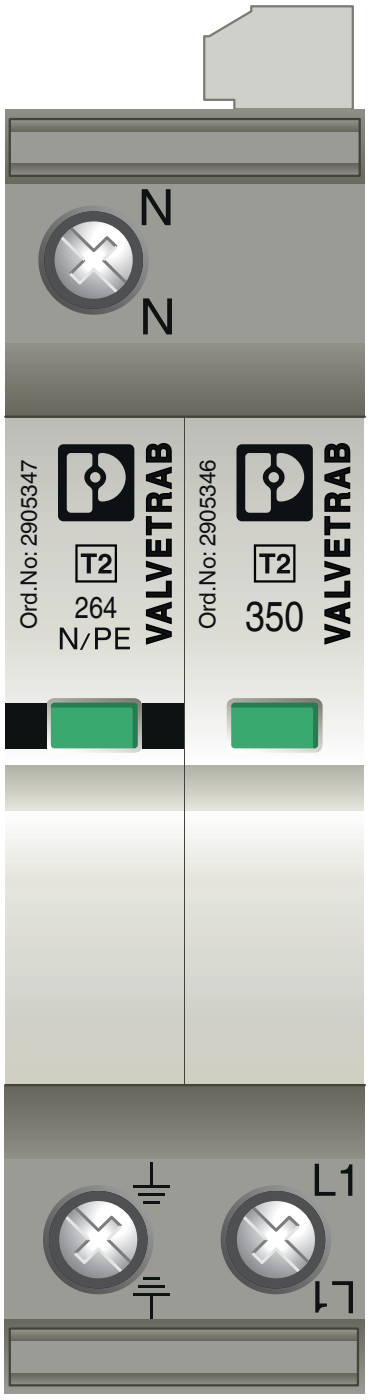

schakelschema

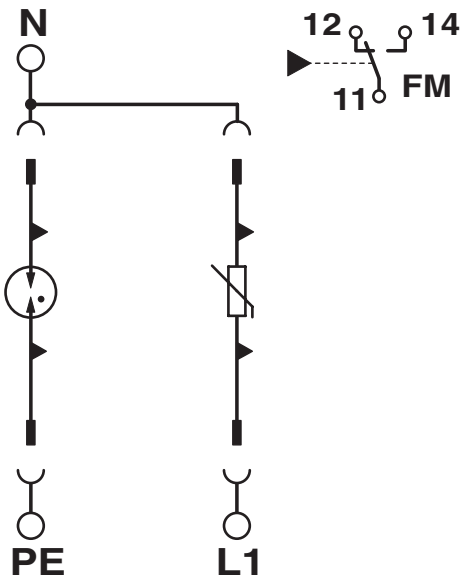

Toelatingen

To download certificates, visit the product detail page: https://www.phoenixcontact.com/nl/producten/2905333

cUL Recognized
Toelatings-ID: FILE E 330181

UL Recognized
Toelatings-ID: FILE E 330181

IECEE CB Scheme
Toelatings-ID: NL-34356

CCA
Toelatings-ID: NTR-NL 7347

KEMA-KEUR
Toelatings-ID: 2196453.01

DNV GL
Toelatings-ID: TAE000023D

UAE-RoHS
Toelatings-ID: 23-10-88707

Classificaties

ECLASS

ECLASS-13.0	27171202
ECLASS-15.0	27171202

ETIM

ETIM 10.0	EC000941

UNSPSC

UNSPSC 21.0	39121600

Environmental product compliance

EU RoHS

Voldoet aan de eisen van de RoHS-richtlijn	Ja, Geen uitzonderingsregelingen

China RoHS

Environment friendly use period (EFUP)	EFUP-E
	Geen gevaarlijke stoffen boven de grenswaarden

EU REACH SVHC

Aanduiding van REACH-kandidaatstof (CAS-nr.)	Geen stof met een massafractie van meer dan 0,1 %

EF3.1 Klimaatverandering

CO2e kg	1,58 kg CO2e

Phoenix Contact 2026 © - Alle rechten voorbehouden
https://www.phoenixcontact.com

PHOENIX CONTACT B.V.
Hengelder 56 6902 PA Zevenaar
Postbus 246 6900 AE Zevenaar
(0316) 59 17 20
sales@phoenixcontact.nl