HC-M-B10-MFH-B - Moduuldragerframe

1182088

https://www.phoenixcontact.com/nl/producten/1182088

Let erop dat de in dit pdf-document weergegeven gegevens uit onze online catalogus zijn gegenereerd. De volledige gegevens treft u aan in de gebruikersdocumentatie. Onze Algemene gebruiksvoorwaarden voor downloads zijn van kracht



Moduuldragerframe, bouwgrootte: B10, uitvoering : voor de aanbouwzijde (a, b, c, ...), 4 mm^2 ... 6 mm^2, toepassing: Moduuldragerframe

Commerciële gegevens

Artikelnummer	1182088
Verpakkingseenheid	1 Stuks
Minimale bestelhoeveelheid	1 Stuks
Verkoopcode	AF7ACD
Productcode	AF7ACD
GTIN	4063151218874
Gewicht per stuk (inclusief verpakking)	60,7 g
Gewicht per stuk (exclusief verpakking)	60,7 g
Douanetariefnummer	85389099
Land van herkomst	CN

Technische gegevens

Artikeleigenschappen

Producttype	Moduuldragerframe
serie	HC-M-B
	HC-M-02
	HC-M-03
	HC-M-03/04
	HC-M-04
	HC-M-05
	HC-M-06
	HC-M-08
	HC-M-08-GBIT
	HC-M-12
	HC-M-17
	HC-M-20
	HC-M-25
	HC-M-DSUB
	HC-M-EMV
	HC-M-HV
	HC-M-HS
	HC-M-00
toepassing	Moduuldragerframe
bouwvorm	B10
Aantal steekplAatsen	3
Raamtype	Moduuldragerframe

aansluitgegevens

Aderaansluiting

aansluitdoorsnede	4 mm² ... 6 mm² (voor PE-ader - vermogenszijde)
	1 mm² ... 2,5 mm² (voor PE-ader besturingszijde)
aansluitdoorsnede AWG	12 ... 10 (voor PE-ader - vermogenszijde)
	18 ... 14 (voor PE-ader besturingszijde)
Aanhaalmoment	0,5 Nm ... 0,8 Nm (Bevestigingsschroeven voor de montage in de HEAVYCON-behuizingen)

Afmetingen

Maatschets	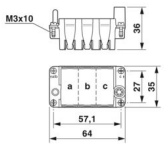
Breedte	34,9 mm

Hoogte	36 mm
lengte	64 mm

Materiaal

materiaal contactblok	zinkspuitgietlegering

Mechanische eigenschappen

Mechanische gegevens

steekcycli	≥ 500

Omgevings- en levensduuromstandigheden

Omgevingsomstandigheden

omgevingstemperatuur (bedrijf)	-40 °C ... 125 °C

Montage

Montage-instructie	HC-MHR-PE16 (1636981) voor uitbreiding van de PE-aansluiting naar 16 mm².
	Bij PE-aders adereindhulzen gebruiken (PE-bevestigingsschroeven zonder draadbescherming), bij behuizingen zonder schroefdraadbus met zijdelingse kabelaansluiting bedraagt de max. schroefdraadlengte van de wartel 12 mm
	De aansluiting van de aardleiding (PE) moet bij gebruik van het moduleframe in metalen behuizingen via de daarvoor bestemde PE-aansluiting op het moduleframe of via een speciale, metalen PE-module worden gewaarborgd

Tekeningen

Maatschets

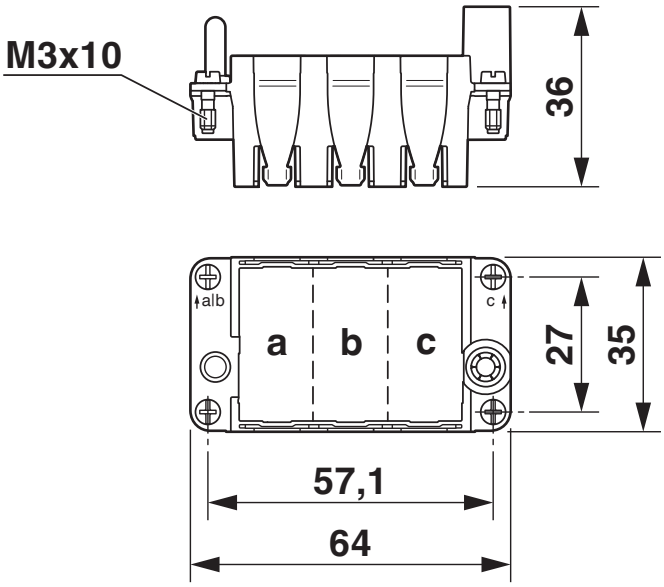

Maatschets

Toelatingen

To download certificates, visit the product detail page: https://www.phoenixcontact.com/nl/producten/1182088

CSA
Toelatings-ID: 158887

UL Recognized
Toelatings-ID: E118976

UL Recognized
Toelatings-ID: E118976

Classificaties

ECLASS

ECLASS-13.0	27440206
ECLASS-15.0	27440206

ETIM

ETIM 10.0	EC002312

UNSPSC

UNSPSC 21.0	31261500

Environmental product compliance

EU RoHS

Voldoet aan de eisen van de RoHS-richtlijn	Ja
uitzonderingsregelingen voor zover bekend	6(c)

China RoHS

Environment friendly use period (EFUP)	EFUP-50
	Een China RoHS declaratietabel met betrekking tot het artikel, is als download beschikbaar en vindt u bij het betreffende artikel onder Fabrikantverklaring. Voor geen van de artikelen met EFUP-E is een China RoHS declaratietabel beschikbaar en nodig.

EU REACH SVHC

Aanduiding van REACH-kandidaatstof (CAS-nr.)	Lead(CAS-nr.: 7439-92-1)
SCIP	47f59fe2-94da-43cf-8534-1bab1eeb94dc

Phoenix Contact 2026 © - Alle rechten voorbehouden
https://www.phoenixcontact.com

PHOENIX CONTACT B.V.
Hengelder 56 6902 PA Zevenaar
Postbus 246 6900 AE Zevenaar
(0316) 59 17 20
sales@phoenixcontact.nl