REL-PR3- 24DC/3X21 - Enkel relais

2903702

https://www.phoenixcontact.com/nl/producten/2903702

Let erop dat de in dit pdf-document weergegeven gegevens uit onze online catalogus zijn gegenereerd. De volledige gegevens treft u aan in de gebruikersdocumentatie. Onze Algemene gebruiksvoorwaarden voor downloads zijn van kracht



Steekbaar relais voor hoge vermogens met vermogenscontacten, 3 wisselcontacten, spoelspanning: 24 V DC

Commerciële gegevens

Artikelnummer	2903702
Verpakkingseenheid	1 Stuks
Minimale bestelhoeveelheid	1 Stuks
Verkoopcode	DK6965
Productcode	DK6965
GTIN	4046356759144
Gewicht per stuk (inclusief verpakking)	86,2 g
Gewicht per stuk (exclusief verpakking)	86,2 g
Douanetariefnummer	85364190
Land van herkomst	PL

Technische gegevens

Opmerking

Aanwijzing voor de bediening	De uitgangen zijn niet geschikt voor het schakelen van verschillende fasen.
Aanwijzing voor de bediening	Niet toe te passen als scheiding tussen SELV- / PELV-stroomcircuits en andere stroomcircuits, omdat eer geen veilige scheiding is gewaarborgd.

Artikeleigenschappen

Producttype	Afzonderlijke relais
inbegrepen in de set	2903278 RIF-4-RPT-LDP-24DC/3X21
Bedrijfstoestand	100 % ED
Levensduur mechanisch	ca. 10^7 schakelingen

Isolatie-eigenschappen

Isolatie	Basisisolatie
Overspanningscategorie	III
Vervuilingsgraad	3

Onderhoudsstatus gegevens

datum laatste dataonderhoud	01.04.2026

Elektrische eigenschappen

Levensduur elektrisch	zie diagram
Maximale vermogensdissipatie tijdens nominaal bedrijf	1,34 W
Testspanning (Wikkeling/contact)	2,5 kV_{eff} (50 Hz, 1 min, wikkeling/contact)
Testspanning (wisselcontact/wisselcontact)	2,5 kV_{eff} (50 Hz, 1 min., wisselcontact/wisselcontact)
Nominale isolatiespanning	250 V AC
test-stootspanning	4 kV

Ingangsgegevens

Spoelzijde

Nominale ingangsspanning U_N	24 V DC
Ingangsspanningsbereik	20,4 V DC ... 26,4 V DC (zie diagram)
Schakelgedrag van de aandrijving	monostabiel
Aandrijving (poling)	bipolair
typische ingangsstroom bij U_N	56 mA
Ingangsverliesvermogen bij U_N	1,35 W
aanspreektijd typ.	20 ms
afvaltijd typ.	15 ms
spoelweerstand	430 Ω ±10 %

Uitgangsgegevens

schakelen

Type contactswitch	3 wisselcontacten
type schakelcontact	Enkelvoudig contact
Contactmateriaal	AgNi
Schakelspanning maximaal	440 V AC
	250 V DC
schakelspanning minimaal	10 V (bij 24 mA)
Continue grensstroom	16 A
inschakelstroom maximaal	50 A (20 ms, maakcontacten)
schakelstroom minimaal	10 mA (bij 24 V)
Afschakelvermogen (ohmse belasting) maximaal	384 W (bij 24 V DC)
	124 W (bij 48 V DC)
	108 W (bij 60 V DC)
	52 W (bij 110 V DC)
	70 W (bij 220 V DC)
	4000 VA (bij 250 V AC)
	4000 VA (bij 440 V AC)
3-fase motorbelasting	1500 W (bij 400 V, AC3)
motorbelasting volgens UL 508	1/3 HP, 120 V AC (1 fase-wisselstroommotor)
	1/2 HP, 240 V AC (1 fase-wisselstroommotor)
	1/2 HP, 240 V AC (draaistroommotor)

aansluitgegevens

Aansluitmethode	Connectoraansluiting

Afmetingen

Artikelafmetingen

Breedte	38,6 mm
Hoogte	36,1 mm
diepte	45,5 mm

Omgevings- en levensduuromstandigheden

Omgevingsomstandigheden

beschermklasse	RT I
beschermklasse (Inbouwpositie)	≥ IP54 (Inbouwpositie)
omgevingstemperatuur (bedrijf)	-40 °C ... 70 °C
Omgevingstemperatuur (opslag/transport)	-40 °C ... 85 °C
hoogtepositie	≤ 2000 m

Toelatingen

Schadelijke-gassentest

Codering	ISA-S71.04. G3 Harsh Group

	EN 60068-2-60

Normen en bepalingen

normen / bepalingen	IEC 60664
	IEC 61810

Montage

Inbouwpositie	willekeurig

Tekeningen

diagram

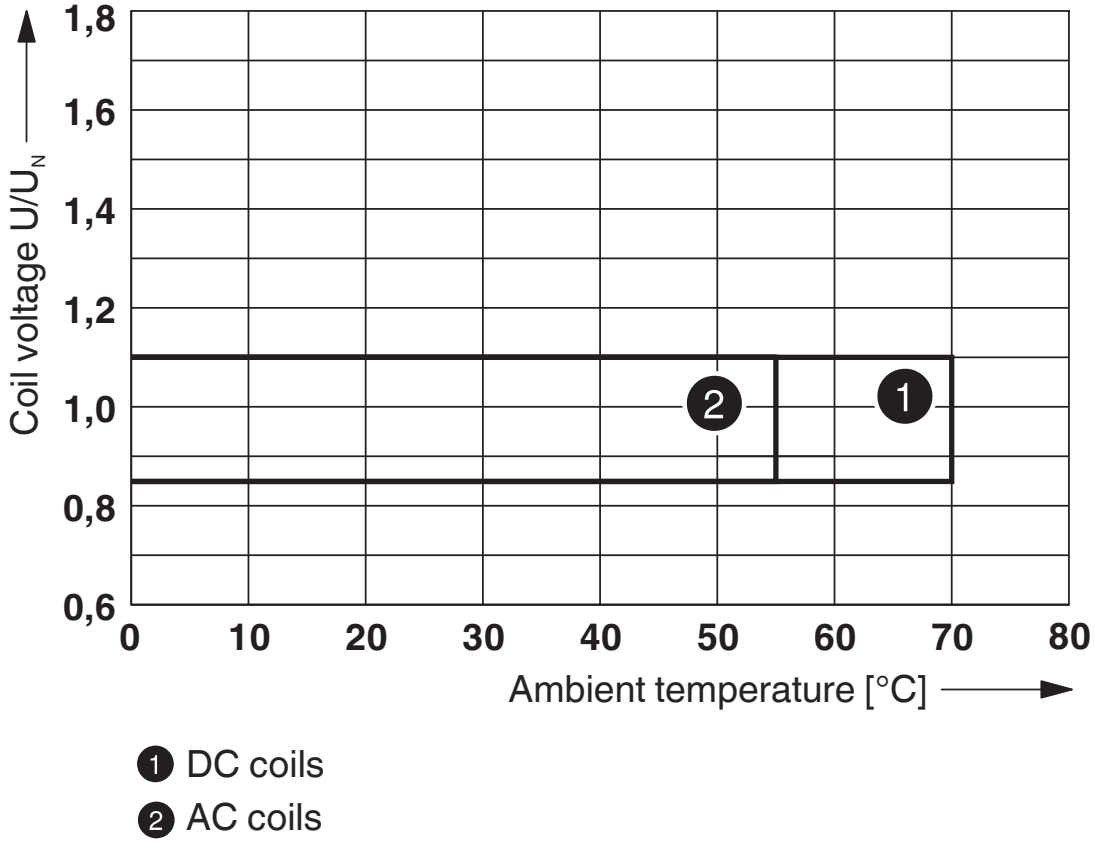

1 DC coils

2 AC coils

Bedrijfsspanningsbereik

diagram

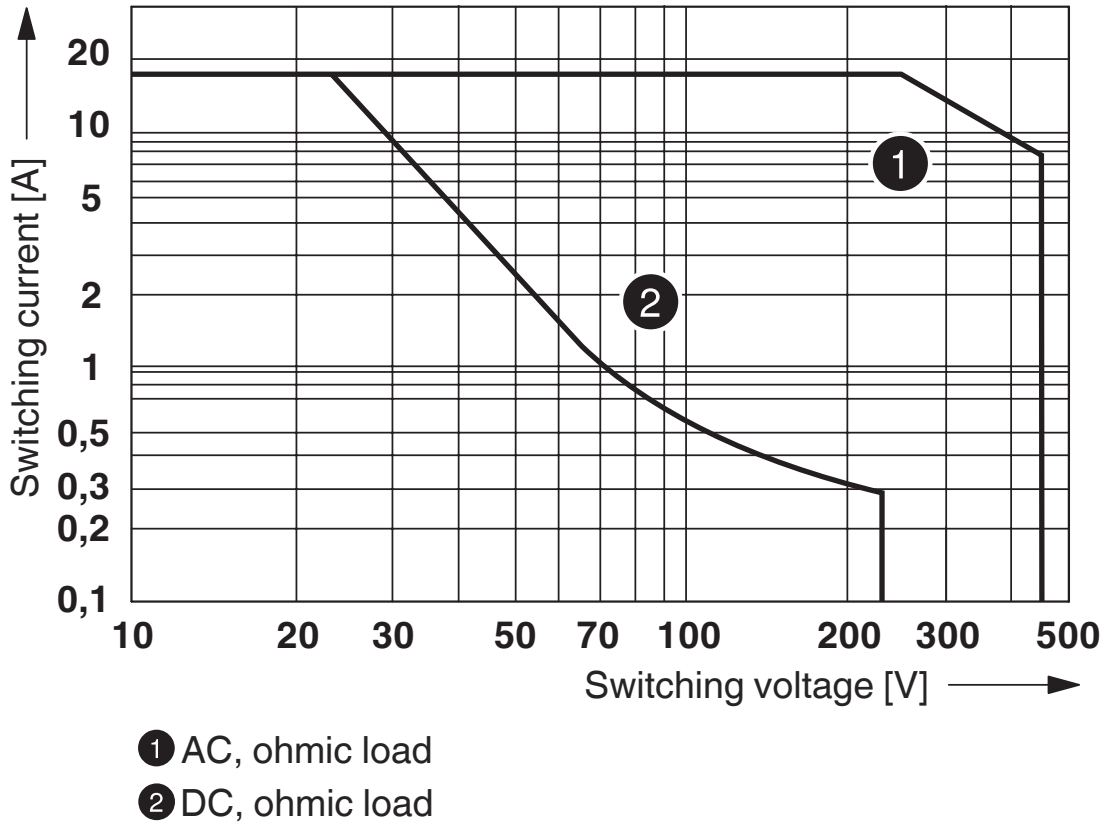

1 AC, ohmic load

2 DC, ohmic load

Afschakelvermogen

diagram

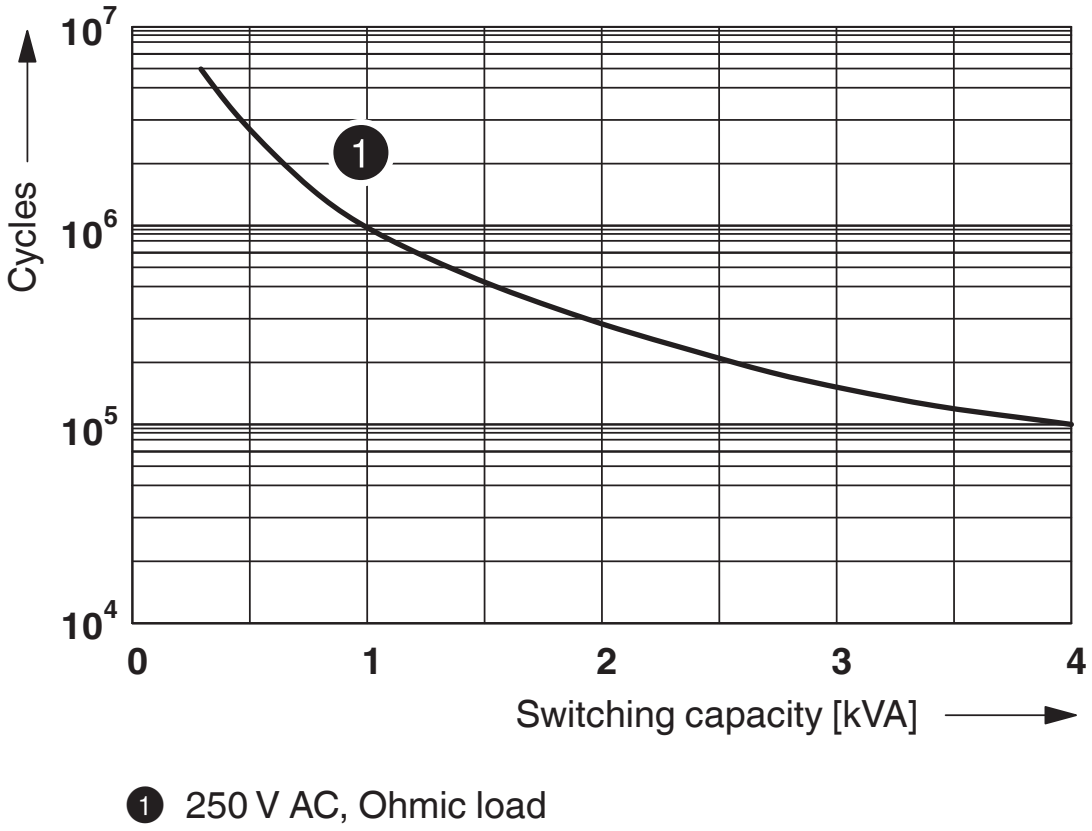

1 250 V AC, Ohmic load

Elektrische levensduur

diagram

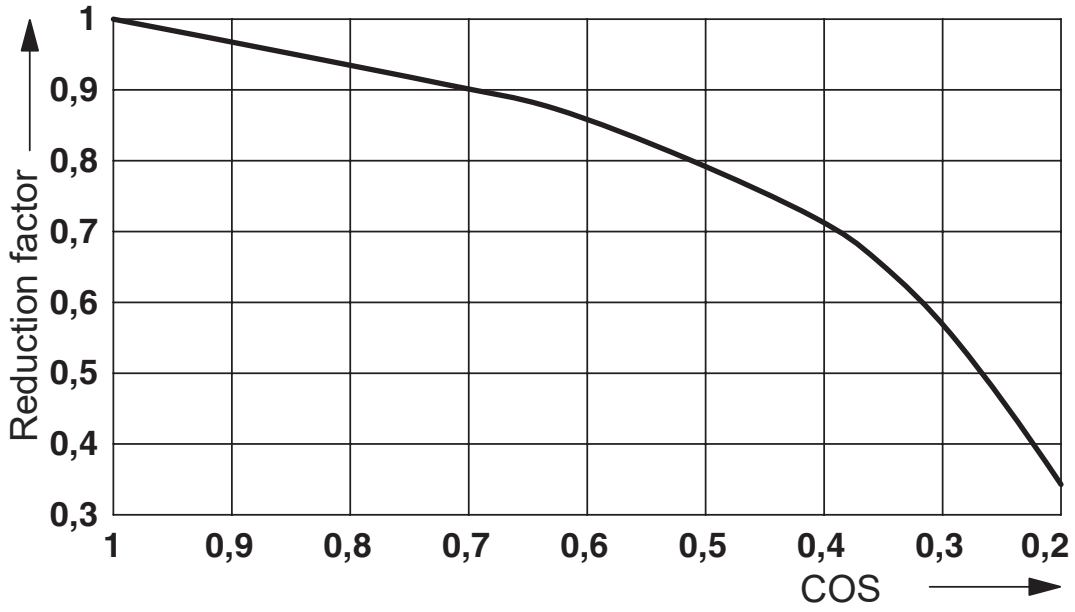

Levensduur-reductiefactor

diagram

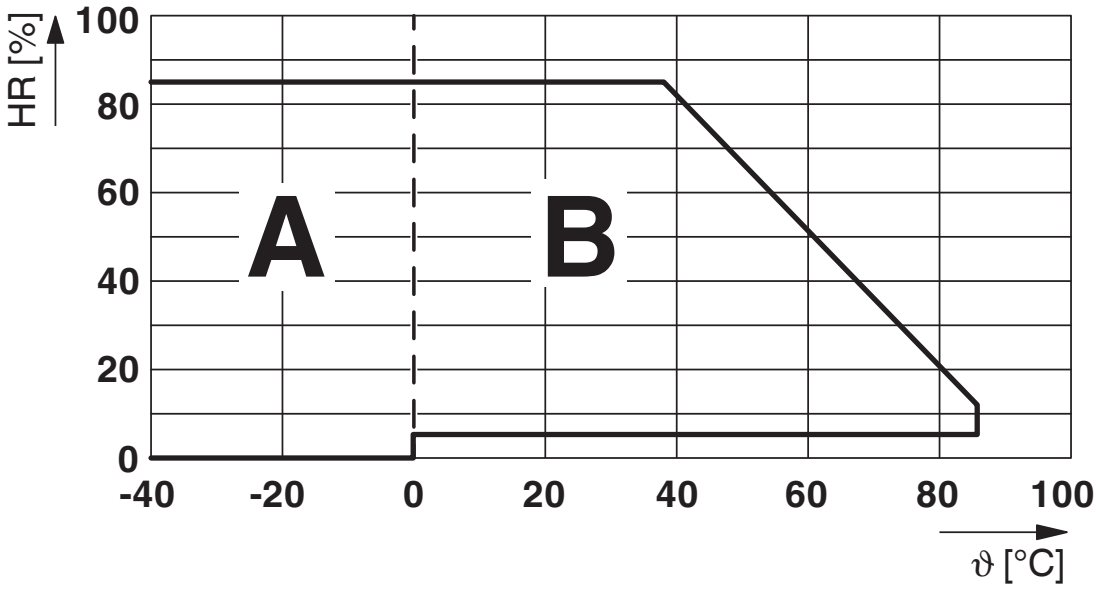

Toelaatbare luchtvochtigheid voor het bedrijf en de opslag.
De maximaal toegestane omgevingstemperatuur volgens het datablad moet in acht worden genomen.

Bereik A: ijsvorming bij omgevingstemperaturen ≤ 0 °C moet worden verhinderd
Bereik B: condens bij omgevingstemperaturen > 0 °C moet worden verhinderd

Op 30 volledige dagen, natuurlijk over het jaar verspreid, is bij een omgevingstemperatuur van ≤ 25 °C een luchtvochtigheid van 95 % toegestaan.

schakelschema

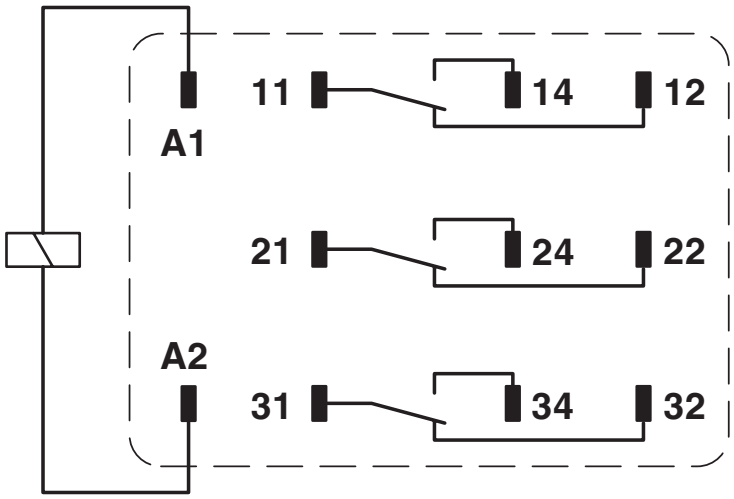

Toelatingen

To download certificates, visit the product detail page: https://www.phoenixcontact.com/nl/producten/2903702

CSA
Toelatings-ID: 256725

cULus Recognized
Toelatings-ID: E172140

Classificaties

ECLASS

ECLASS-13.0	27371601
ECLASS-15.0	27371601

ETIM

ETIM 10.0	EC001437

UNSPSC

UNSPSC 21.0	39122300

Environmental product compliance

EU RoHS

Voldoet aan de eisen van de RoHS-richtlijn	Ja, Geen uitzonderingsregelingen

China RoHS

Environment friendly use period (EFUP)	EFUP-E
	Geen gevaarlijke stoffen boven de grenswaarden

EU REACH SVHC

Aanduiding van REACH-kandidaatstof (CAS-nr.)	Geen stof met een massafractie van meer dan 0,1 %

EF3.1 Klimaatverandering

CO2e kg	1,798 kg CO2e

Phoenix Contact 2026 © - Alle rechten voorbehouden
https://www.phoenixcontact.com

PHOENIX CONTACT B.V.
Hengelder 56 6902 PA Zevenaar
Postbus 246 6900 AE Zevenaar
(0316) 59 17 20
sales@phoenixcontact.nl