PROT-M8 - Borgschroef

1682540

https://www.phoenixcontact.com/nl/producten/1682540

Let erop dat de in dit pdf-document weergegeven gegevens uit onze online catalogus zijn gegenereerd. De volledige gegevens treft u aan in de gebruikersdocumentatie. Onze Algemene gebruiksvoorwaarden voor downloads zijn van kracht



M8-borgschroef voor niet-gebruikte M8-bussen van sensor-/actorkabels, -boxen en -inbouwconnectoren

Uw voordelen

- Betrouwbare beveiliging van niet-bezette steekplaatsen tijdens transport en gebruik in het veld
- Flexibel in het gebruik: borgschroef voor alle M8-poorten en -bussen
- Geschikt voor Single Pair Ethernet toepassingen
- Beschermd tegen spatwater en stof
- Eenvoudige montage met de hand of met een schroevendraaier
- Goede haptiek door ribbels

Commerciële gegevens

Artikelnummer	1682540
Verpakkingseenheid	5 Stuks
Minimale bestelhoeveelheid	5 Stuks
Verkoopcode	AF3ZAX
Productcode	AF3ZAX
GTIN	4017918158316
Gewicht per stuk (inclusief verpakking)	0,82 g
Gewicht per stuk (exclusief verpakking)	0,82 g
Douanetariefnummer	39269097
Land van herkomst	DE

Technische gegevens

Artikeleigenschappen

Producttype	Borgschroef
Schroefdraadsoort	M8

aansluitgegevens

Aanhaalmoment	0,2 Nm

Afmetingen

Maatschets	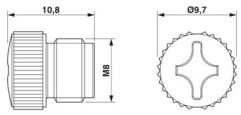
Diameter	9,7 mm

Materiaal

Brandbaarheidsklasse volgens UL 94	V0
Materiaal wartel	PBT

Omgevings- en levensduuromstandigheden

Omgevingsomstandigheden

beschermklasse	IP67

Tekeningen

Maatschets

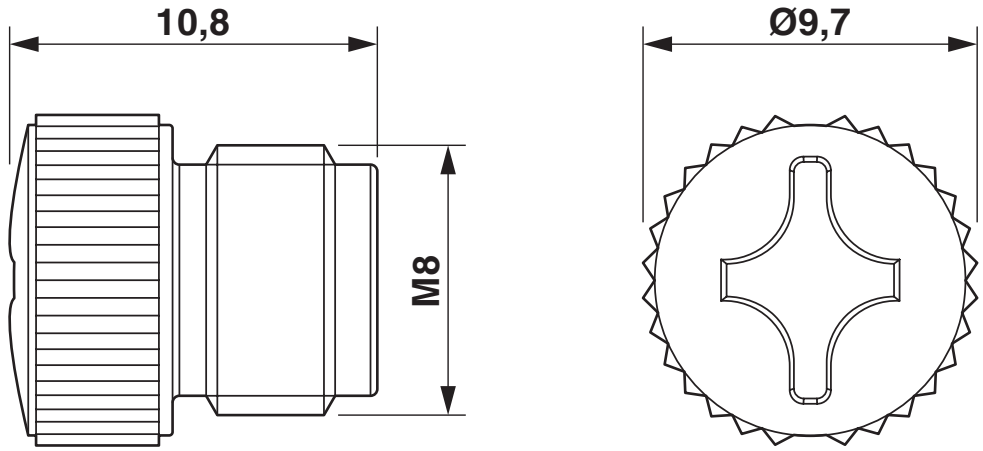

Classificaties

ECLASS

ECLASS-13.0	23111190
ECLASS-15.0	27440208

ETIM

ETIM 10.0	EC002943

UNSPSC

UNSPSC 21.0	31261500

Environmental product compliance

China RoHS

Environment friendly use period (EFUP)	EFUP-E
	Geen gevaarlijke stoffen boven de grenswaarden

EU REACH SVHC

Aanduiding van REACH-kandidaatstof (CAS-nr.)	Geen stof met een massafractie van meer dan 0,1 %

EF3.1 Klimaatverandering

CO2e kg	0,038 kg CO2e

Phoenix Contact 2026 © - Alle rechten voorbehouden
https://www.phoenixcontact.com

PHOENIX CONTACT B.V.
Hengelder 56 6902 PA Zevenaar
Postbus 246 6900 AE Zevenaar
(0316) 59 17 20
sales@phoenixcontact.nl