PLC-V8/FLK14/OUT - Systeemaansluiting

2295554

https://www.phoenixcontact.com/nl/producten/2295554

Let erop dat de in dit pdf-document weergegeven gegevens uit onze online catalogus zijn gegenereerd. De volledige gegevens treft u aan in de gebruikersdocumentatie. Onze Algemene gebruiksvoorwaarden voor downloads zijn van kracht



V8-adapters voor 8 x PLC-INTERFACE (6,2 mm), besturing: PLC-systeembekabeling van uitgangskaarten, aansluiting 1: IDC/FLK-pin header 1x 14-polig, aansluiting 2: Connectoraansluiting (te bevestigen op 8 x PLC-INTERFACE-klemmen), aansluiting 3: schroefaansluiting 1x 2-polig, aantal kanalen: 8, aansturing: plus-schakelend

Commerciële gegevens

Artikelnummer	2295554
Verpakkingseenheid	1 Stuks
Minimale bestelhoeveelheid	1 Stuks
Verkoopcode	DK21D1
Productcode	DK21D1
GTIN	4017918189143
Gewicht per stuk (inclusief verpakking)	106,7 g
Gewicht per stuk (exclusief verpakking)	106 g
Douanetariefnummer	85366990
Land van herkomst	DE

Technische gegevens

Artikeleigenschappen

Producttype	Interfacemoduul
Productfamilie	PLC-INTERFACE
aantal polen	14
aantal kanalen	8

Isolatie-eigenschappen: lucht- en kruipwegen

Isolatie	functie-isolatie
Overspanningscategorie	II
Vervuilingsgraad	2

Elektrische eigenschappen

Bedrijfsspanningsbereik	18 V DC ... 33,6 V DC
stroom (per kanaal)	≤ 1 A
stroom (Voeding)	≤ 3 A

lucht- en kruipwegen

Nominale isolatiespanning	50 V
test-stootspanning	0,5 kV (1,2 / 50 µs)

ondersteunde besturing: SIEMENS S7-1500

Geschikte I/O-kaart	6ES7522-1BH00-0AB0
	6ES7522-1BH01-0AB0
	6ES7522-1BL00-0AB0
	6ES7522-1BL01-0AB0

ondersteunde besturing: SIEMENS S7-400

Geschikte I/O-kaart	6ES7422-1BL00-0AA0
	6ES7422-7BL00-0AB0

ondersteunde besturing: ALLEN-BRADLEY ControlLogix

Geschikte I/O-kaart	1756-OB32
	1756-OB16E

ondersteunde besturing: ALLEN-BRADLEY PLC 5

Geschikte I/O-kaart	1771 OBN

ondersteunde besturing: ALLEN-BRADLEY SLC 500

Geschikte I/O-kaart	1746 OB 32

ondersteunde besturing: HONEYWELL Experion PKS C200

Geschikte I/O-kaart	TC-ODD 321

ondersteunde besturing: MITSUBISHI MELSEC Q

Geschikte I/O-kaart	QY81P

	QY82P

ondersteunde besturing: SIEMENS S7-300 / ET 200 M

Geschikte I/O-kaart	CPU 313C-2DP
	CPU 314C-2DP
	CPU 314C-2PtP
	6ES7322-1BH01-0AA0
	6ES7322-1BL00-0AA0
	6ES7323-1BH01-0AA0
	6ES7323-1BL00-0AA0
	CPU 313C
	CPU 313C-2PtP

ondersteunde besturing: ABB S800 I/O

Geschikte I/O-kaart	DO810
	DO840

ondersteunde besturing: EMERSON DeltaV

Geschikte I/O-kaart	VE4002S1T1B3
	VE4002S1T2B3
	VE4002S1T2B3 Series 2
	VE4002S1T2B6

ondersteunde besturing: GE-FANUC RX3i

Geschikte I/O-kaart	IC694MDL754

ondersteunde besturing: MITSUBISHI MELSEC L

Geschikte I/O-kaart	LY41PT1P
	LY42PT1P

aansluitgegevens

Aansluiting 1 (besturingsniveau)

aansluiting overeenkomstig norm	IEC 60603-13
Aansluitmethode	IDC/FLK-pin header
Aantal Aansluitingen	1
aantal polen	14
steekcycli	> 50
Rastermaat	2,54 mm

Aansluiting 2 (veldniveau)

Aansluitmethode	Connectoraansluiting
Opmerking	te bevestigen op 8 x PLC-INTERFACE-klemmen

Aansluiting 3 (voeding)

Aansluitmethode	schroefaansluiting
Striplengte	8 mm
schroefdraad	M3

Aantal Aansluitingen	1
aantal polen	2
Aderdoorsnede massief	0,2 mm² ... 4 mm²
Aderdoorsnede massief (2 aders met dezelfde doorsnede)	0,2 mm² ... 1,5 mm²
Aderdoorsnede soepel	0,2 mm² ... 2,5 mm²
	0,25 mm² ... 2,5 mm² (Adereindhuls zonder kunststofhuls)
	0,25 mm² ... 2,5 mm² (Adereindhulzen met kunststofhuls)
aderdoorsnede soepel (2 aders met dezelfde doorsnede)	0,2 mm² ... 1,5 mm²
	0,25 mm² ... 0,75 mm² (Adereindhuls zonder kunststofhuls)
	0,5 mm² ... 1,5 mm² (TWIN-adereindhuls met kunststofhuls)
Aderdoorsnede AWG	24 ... 12
Aanhaalmoment	0,5 Nm ... 0,6 Nm
Rastermaat	5 mm

Signalering

statusindicatie aanwezig	ja
bedrijfsspanningsindicatie	led groen

Afmetingen

Artikelafmetingen

Breedte	49,93 mm
Hoogte	41 mm
diepte	55,8 mm

Materiaal

Kleur	grijs (RAL 7042)
Brandbaarheidsklasse volgens UL 94	V0
isolatiemateriaal behuizingen	polyamide 6.6 groen

Omgevings- en levensduuromstandigheden

Omgevingsomstandigheden

beschermklasse (Module)	IP20
beschermklasse (Inbouwpositie)	≥ IP54
omgevingstemperatuur (bedrijf)	-40 °C ... 70 °C
Omgevingstemperatuur (opslag/transport)	-40 °C ... 70 °C
hoogtepositie	≤ 2000 m

Toelatingen

CE

Certificaat	CE-conform

UKCA

Certificaat	UKCA-conform

UL, VS / Canada

Codering	Class I, Div. 2, Groups A, B, C, D T4

UL, Canada

Codering	Class I, Zone 2, Ex ec IIC Gc T4 X

UL, VS

Codering	Class I, Zone 2, AEx ec IIC T4

Scheepsbouw-toelating

Certificaat	TAE0000196

Scheepsbouwgegevens

Temperature	D
Humidity	A
Trillingen	C
EMC	B
Enclosure	Required protection according to the Rules shall be provided upon installation on board

EMC-gegevens

elektromagnetische compatibiliteit	overeenkomstig EMC-richtlijn
Laagspanningsrichtlijn	overeenkomstig NS-richtlijn

Normen en bepalingen

lucht- en kruipwegen

normen / bepalingen	EN IEC 60664-1

Montage

montagetechniek	opsteekmontage
Montage-instructie	samenbouw zonder tussenafstand
Inbouwpositie	willekeurig

Opmerking

Aanwijzing voor de bediening	Voor het beoogde gebruik moeten de instructies uit de installatierichtlijn (zie downloads) worden nageleefd. Voor toepassingen of gebruik met producten van derden moeten de specificaties, veiligheidsinformatie en waarschuwingen van de desbetreffende fabrikant ook worden nageleefd.

Tekeningen

Maatschets

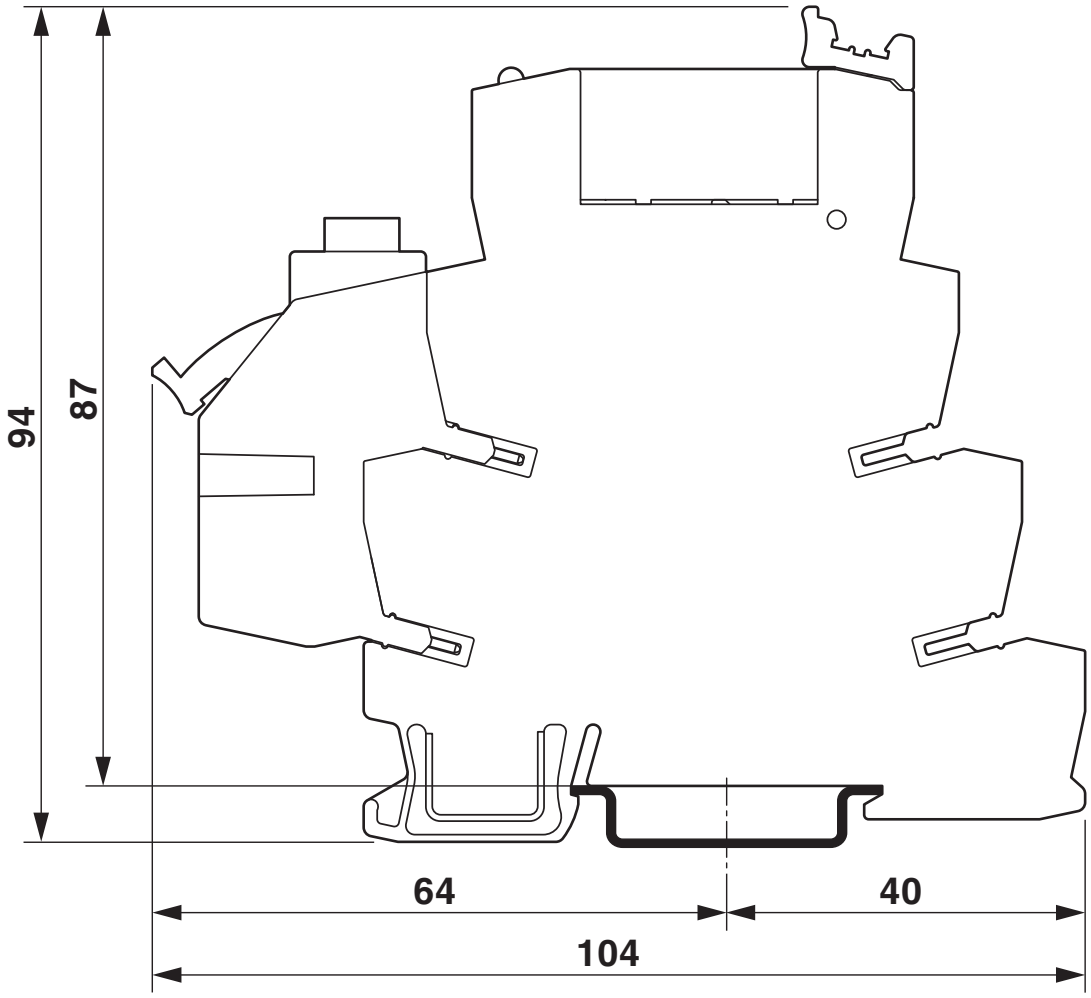

schematekening

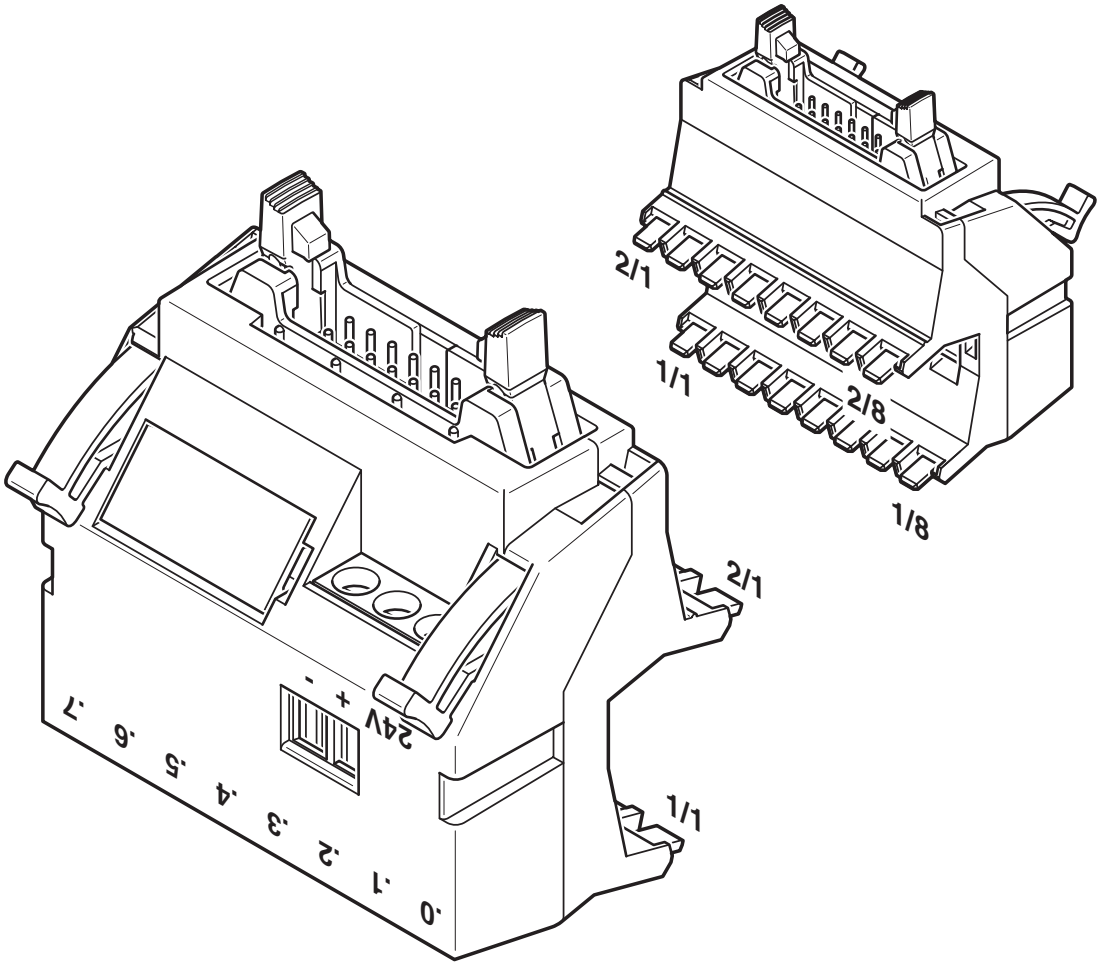

schakelschema

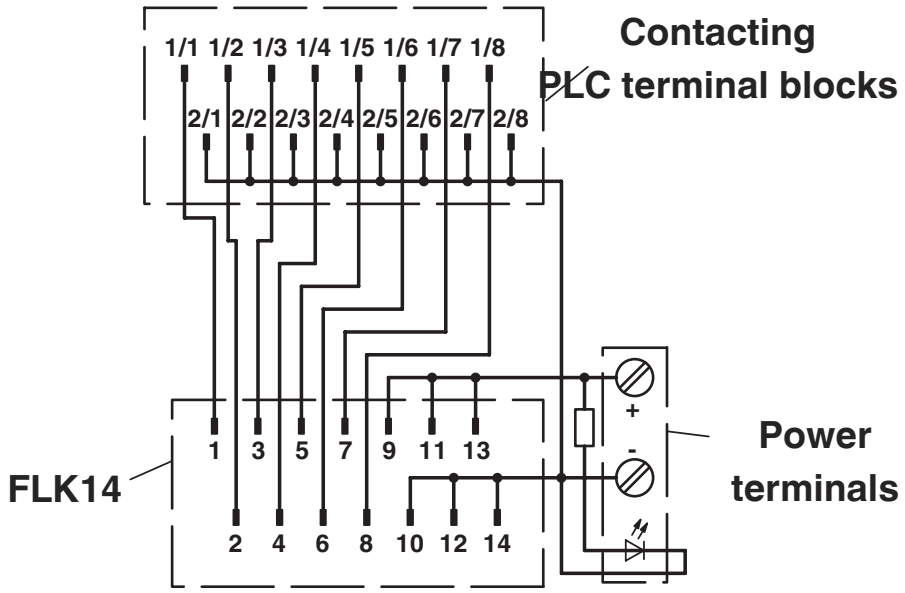

Aansluitschema PLC-V8/FLK14/OUT

Toelatingen

To download certificates, visit the product detail page: https://www.phoenixcontact.com/nl/producten/2295554

cUL Recognized
Toelatings-ID: E238705

	Nominale spanning U_N	Nominale stroom I_N	Doorsnede AWG	Doorsnede mm^2
keine				
	24 V	1 A	-	-

UL Recognized
Toelatings-ID: E238705

	Nominale spanning U_N	Nominale stroom I_N	Doorsnede AWG	Doorsnede mm^2
keine				
	24 V	1 A	-	-

UL Listed
Toelatings-ID: FILE E 172140

cUL Listed
Toelatings-ID: FILE E 172140

DNV
Toelatings-ID: TAE0000196

cUL Listed
Toelatings-ID: E199827

UL Listed
Toelatings-ID: E199827

Classificaties

ECLASS

ECLASS-13.0	27141152
ECLASS-15.0	27141152

ETIM

ETIM 10.0	EC002780

UNSPSC

UNSPSC 21.0	39121400

Environmental product compliance

EU RoHS

Voldoet aan de eisen van de RoHS-richtlijn	Ja
uitzonderingsregelingen voor zover bekend	6(c)

China RoHS

Environment friendly use period (EFUP)	EFUP-50
	Een China RoHS declaratietabel met betrekking tot het artikel, is als download beschikbaar en vindt u bij het betreffende artikel onder Fabrikantverklaring. Voor geen van de artikelen met EFUP-E is een China RoHS declaratietabel beschikbaar en nodig.

EU REACH SVHC

Aanduiding van REACH-kandidaatstof (CAS-nr.)	Hexahydromethylphthalic anhydride(CAS-nr.: Niet van toepassing)
	Lead(CAS-nr.: 7439-92-1)
SCIP	45eebf1d-aab8-4fb8-9a75-24099d0634c2

Phoenix Contact 2026 © - Alle rechten voorbehouden
https://www.phoenixcontact.com

PHOENIX CONTACT B.V.
Hengelder 56 6902 PA Zevenaar
Postbus 246 6900 AE Zevenaar
(0316) 59 17 20
sales@phoenixcontact.nl