PSM PTK - Aansluitverdelers

2760623

https://www.phoenixcontact.com/nl/producten/2760623

Let erop dat de in dit pdf-document weergegeven gegevens uit onze online catalogus zijn gegenereerd. De volledige gegevens treft u aan in de gebruikersdocumentatie. Onze Algemene gebruiksvoorwaarden voor downloads zijn van kracht

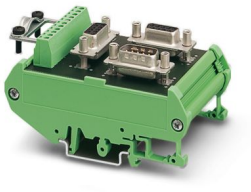

Passieve RS-485-T-verdeler, met één 9-polige D-SUB-stiftconnector en twee 9-polige D-SUB-busconnectoren

Commerciële gegevens

Artikelnummer	2760623
Verpakkingseenheid	1 Stuks
Minimale bestelhoeveelheid	1 Stuks
Verkoopcode	DNC551
Productcode	DNC551
GTIN	4017918064327
Gewicht per stuk (inclusief verpakking)	108 g
Gewicht per stuk (exclusief verpakking)	86,1 g
Douanetariefnummer	85366990
Land van herkomst	DE

Technische gegevens

Opmerking

Opmerking met betrekking tot de toepassing

Opmerking met betrekking tot de toepassing	Uitsluitend voor industrieel gebruik

Artikeleigenschappen

Producttype	Adapters
toepassing	Standaard
Pinbezetting	alle 1:1

Elektrische eigenschappen

Testspanning	500 V AC (50 Hz, 1 min., eff.)
nominale spanning U_N	60 V AC/DC
nominale stroom I_N	1 A
overdrachtsmedium	Koper

aansluitgegevens

inkomend

Aansluitmethode	D-SUB 9-connector

uitgaand

Aansluitmethode	D-SUB 9-bus

aftakkend

Aansluitmethode	D-SUB 9-bus

aftakkend

Aansluitmethode	COMBICON-connector
Min. aderdoorsnede massief	0,14 mm²
Max. aderdoorsnede massief	1,5 mm²
Min. aderdoorsnede soepel	0,14 mm²
Max. aderdoorsnede soepel	1,5 mm²
min. aderdoorsnede AWG	26
max. aderdoorsnede AWG	16

Interfaces

bussysteem	RS-485

Afmetingen

Breedte	56 mm
Hoogte	89,6 mm
lengte	48 mm

Materiaal

Kleur (Behuizing)	groen (RAL 6021)
materiaal (Behuizing)	PVC
Brandbaarheidsklasse volgens UL 94	V0

Kabel/leiding

Afscherming	D-SUB-behuizing resp. schermbeugels

Omgevings- en levensduuromstandigheden

Omgevingsomstandigheden

beschermklasse	IP20
omgevingstemperatuur (bedrijf)	-25 °C ... 70 °C

Normen en bepalingen

vrij van stoffen die de laklaag kunnen aantasten	VDMA 24364:2018-05

Montage

montagetechniek	Railmontage

Tekeningen

schematekening

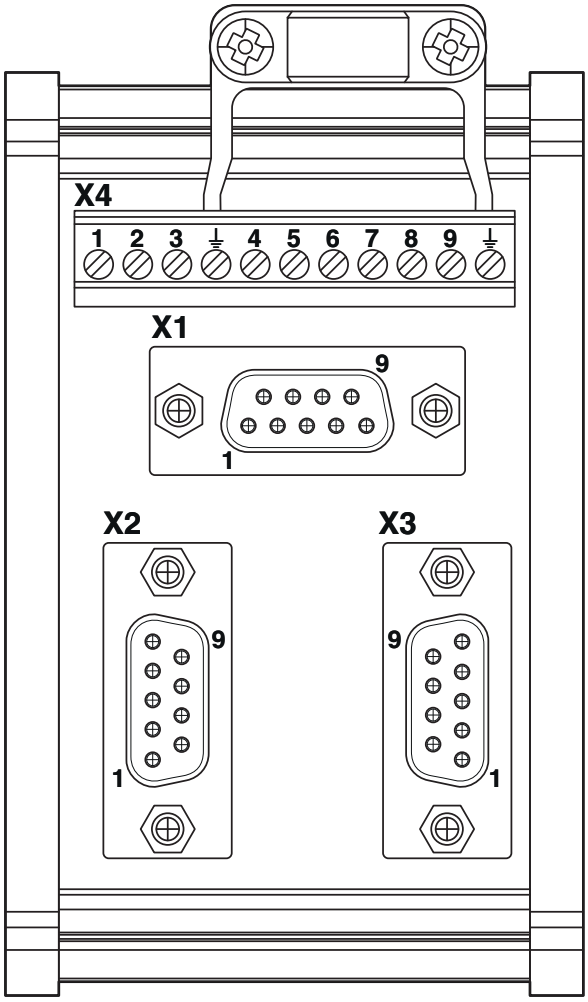

Vooraanzicht

schakelschema

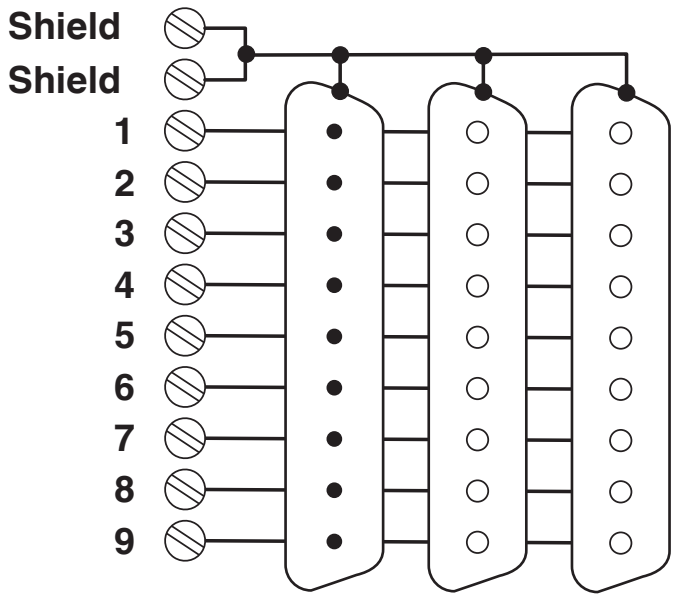

Schakelschema

Toelatingen

To download certificates, visit the product detail page: https://www.phoenixcontact.com/nl/producten/2760623

cUL Recognized
Toelatings-ID: E238705

UL Recognized
Toelatings-ID: E238705

Classificaties

ECLASS

ECLASS-13.0	27141152
ECLASS-15.0	27141152

ETIM

ETIM 10.0	EC002780

UNSPSC

UNSPSC 21.0	39121400

Environmental product compliance

EU RoHS

Voldoet aan de eisen van de RoHS-richtlijn	Ja, Geen uitzonderingsregelingen

China RoHS

Environment friendly use period (EFUP)	EFUP-E
	Geen gevaarlijke stoffen boven de grenswaarden

EU REACH SVHC

Aanduiding van REACH-kandidaatstof (CAS-nr.)	Geen stof met een massafractie van meer dan 0,1 %

Phoenix Contact 2026 © - Alle rechten voorbehouden
https://www.phoenixcontact.com

PHOENIX CONTACT B.V.
Hengelder 56 6902 PA Zevenaar
Postbus 246 6900 AE Zevenaar
(0316) 59 17 20
sales@phoenixcontact.nl