PSM-ME-RS232/RS485-P - Interfaceconverter

2744416

https://www.phoenixcontact.com/nl/producten/2744416

Let erop dat de in dit pdf-document weergegeven gegevens uit onze online catalogus zijn gegenereerd. De volledige gegevens treft u aan in de gebruikersdocumentatie. Onze Algemene gebruiksvoorwaarden voor downloads zijn van kracht

CRA READY



Interfaceconverter, voor het omzetten van RS-232 (V.24) naar RS-422 (V.11) en RS-485, met galvanische scheiding, 2-kanaals, op rail te monteren

Productbeschrijving

Met de RS-485-standaard kunnen meer dan twee deelnemers met elkaar communiceren. Door de omzetting van de point-to-point interface RS-232 in de voor busaansluiting geschikte RS-485-standaard, kunnen tot 32 deelnemers via een 2- of 4-draads kabel met elkaar worden verbonden.

Uw voordelen

- Bevestiging op de standaard EN-montagerail
- Overdrachtssnelheid 4,8 kbit/s ... 115,2 kbit/s
- Hoogwaardige 3-weg-scheiding tussen voeding, RS-232, RS-422/485 voor een veilige ontkoppeling van potentialen met 2 kV
- RS-422 4-draads point-to-point modus
- RS-485 2-draads modus, halfduplex
- RS-485 4-draads modus, fullduplex
- Zelfsturende RS-485 zend-/ontvangstomschakeling
- Geïntegreerde indicator voor een dynamische weergave van zend- en ontvangstgegevens
- Geïntegreerde overspanningsbeveiliging met transiëntenafleiding naar de montagerail
- Toelating voor scheepsbouw volgens DNV GL

Commerciële gegevens

Artikelnummer	2744416
Verpakkingseenheid	1 Stuks
Minimale bestelhoeveelheid	1 Stuks
Verkoopcode	DNC111
Productcode	DNC111
GTIN	4017918171780
Gewicht per stuk (inclusief verpakking)	209 g
Gewicht per stuk (exclusief verpakking)	196,1 g
Douanetariefnummer	85176200
Land van herkomst	DE

Technische gegevens

Opmerking

Opmerking met betrekking tot de toepassing

Opmerking met betrekking tot de toepassing	Uitsluitend voor industrieel gebruik

Gebruiksbeperking

CCCex - aanwijzing	Het gebruik in explosiegevaarlijke omgevingen is in China niet toegestaan.

Artikeleigenschappen

Producttype	interfaceconverter
toepassing	RS-232
	RS-422
	RS-485
MTTF	1654 jaren (SN 29500-standaard, temperatuur 25 °C, arbeidscyclus 21%)
	746 jaren (SN 29500-standaard, temperatuur 40 °C, arbeidscyclus 34,25%)
	310 jaren (SN 29500-standaard, temperatuur 40 °C, arbeidscyclus 100%)
MTBF	10 jaren (Telcordia-standaard, temperatuur: 40 °C, arbeidscyclus: 100 % (7 dagen per week, 24 uur per dag))

Isolatie-eigenschappen

Vervuilingsgraad	2

Elektrische eigenschappen

galvanische scheiding	VCC // RS-232 // RS-485
Maximale vermogensdissipatie tijdens nominaal bedrijf	2,04 W
Testspanning data-interface/voeding	1,5 kV AC
	1,5 kV AC
Testspanning data-interfaces	1,5 kV AC

Voeding

voedingsspanningsbereik	19,2 V AC/DC ... 28,8 V AC/DC (via steekbare COMBICON-schroefaansluiting)
nominale voedingsspanning	24 V AC/DC ±20 %
stroomopname typ.	25 mA (24 V DC)

aansluitgegevens

Voeding

Eendraads/aansluitpunt stijf	0,2 mm² ... 2,5 mm²
Eendraads/aansluitpunt flexibel	0,2 mm² ... 2,5 mm²
aderdoorsnede soepel [AWG]	24 ... 12
Striplengte	7,00 mm

Aanhaalmoment	0,56 Nm ... 0,79 Nm

Interfaces

Interface	RS-232/-485
bitvervorming	≤ 5 %
bitvertraging	≤ 2,5 µs
signaal	Modbus
overdrachtskanalen	2 (1/1), RxD, TxD, fullduplex

Data: RS-232-interface, volgens ITU-T V.28, EIA/TIA-232, DIN 66259-1

seriële overdrachtssnelheid	1,2; 2,4; 4,8; 7,2; 9,6; 19,2; 31,25; 38,4; 57,6; 75; 93,75; 115,2 kbit/s
Aansluitmethode	D-SUB 9-connector
Pinbezetting	DTE/DCE-omschakeling met schakelaar
overdrachtslengte	15 m (Twisted-Pair, afgeschermd)
Eendraads/aansluitpunt stijf	0,2 mm² ... 2,5 mm²
Eendraads/aansluitpunt flexibel	0,2 mm² ... 2,5 mm²
Max. soepele aderdoorsnede in AWG	12
min. soepele aderdoorsnede AWG	24
ondersteunde protocollen	protocoltransparant

Data: RS-422-interface, volgens ITU-T V.11, EIA/TIA-422, DIN 66348-1

seriële overdrachtssnelheid	1,2; 2,4; 4,8; 9,6; 19,2; 38,4; 57,6; 75; 93,75; 115,2 kbit/s
Aansluitmethode	steekbare schroefaansluiting
Aanhaalmoment	0,5 Nm ... 0,6 Nm (Schermklem)
overdrachtslengte	1200 m (Twisted-Pair, afgeschermd)
afsluitweerstand	390 Ω
	150 Ω
	390 Ω (inschakelbaar)
Eendraads/aansluitpunt flexibel	0,2 mm² ... 2,5 mm²
Max. soepele aderdoorsnede in AWG	13
min. soepele aderdoorsnede AWG	24
Striplengte	7 mm
ondersteunde protocollen	protocoltransparant

Data: RS-485-interface, volgens EIA/TIA-485, DIN 66259-1

seriële overdrachtssnelheid	1,2; 2,4; 4,8; 9,6; 19,2; 38,4; 57,6; 75; 93,75; 115,2 kbit/s
Aansluitmethode	steekbare schroefaansluiting
overdrachtslengte	1200 m (Twisted-Pair, afgeschermd)
afsluitweerstand	390 Ω
	150 Ω
	390 Ω (inschakelbaar)
Eendraads/aansluitpunt flexibel	0,2 mm² ... 2,5 mm²
Max. soepele aderdoorsnede in AWG	14
min. soepele aderdoorsnede AWG	24
datarichtingomschakeling	zelfsturend of via RTS/CTS

ondersteunde protocollen	protocoltransparant

Afmetingen

Maatschets	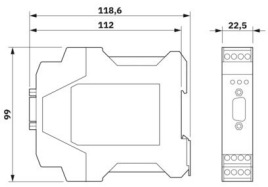
Breedte	22,5 mm
Hoogte	99 mm
diepte	114,5 mm

Materiaal

Kleur (Behuizing)	groen (RAL 6021)
materiaal (Behuizing)	PA 6.6-FR

Mechanische tests

Vrije val volgens IEC 60068-2-32	Vrije val: 1 m
Trilbestendig volgens EN 60068-2-6/IEC 60068-2-6	Bedrijf: 5g, 10 ... 150 Hz, 2,5 h, in XYZ...richting
Schokbestendig volgens EN 60068-2-27/IEC 60068-2-27	Bedrijf: 25g, 11 ms duur, halfsinus-schokimpuls

Omgevings- en levensduuromstandigheden

Omgevingsomstandigheden

beschermklasse	IP20
omgevingstemperatuur (bedrijf)	-40 °C ... 70 °C
Omgevingstemperatuur (opslag/transport)	-40 °C ... 85 °C
hoogtepositie	≤ 5000 m (Beperking, zie de fabrikantverklaring voor gebruik op hoogte)
Toelaatbare luchtvochtigheid (bedrijf)	10 % ... 95 % (geen condens)

Toelatingen

CE

Certificaat	CE-conform

ATEX

Codering	Ⓔx II 3 G Ex ec IIC T4 Gc
Certificaat	IBExU16ATEXB004 X
Opmerking	Neem de bijzondere installatieaanwijzingen in de documentatie in acht!

IECEx

Codering	Ex ec IIC T4 Gc
Certificaat	IECEx IBE 15.0034X

UL, VS / Canada

Codering	508 Recognized
	Class I, Zone 2, AEx nA IIC T4
	Ex nA IIC T4 Gc X
	Class I, Div. 2, Groups A, B, C, D T4

Toelating Zuid-Korea, KC

Certificaat	MSIP-REI-PCK-ME2744416

Schadelijke-gassentest

Codering	ISA-S71.04-1985 G3 Harsh Group A

Scheepsbouw

Codering	DNV GL

Scheepsbouwgegevens

Temperature	B
Humidity	A
Trillingen	A
EMC	B
Enclosure	Required protection according to the Rules shall be provided upon installation on board

EMC-gegevens

elektromagnetische compatibiliteit	conformiteit met EMC-richtlijn 2014/30/EU
stoorimmuniteit	EN 61000-6-2:2005

Stooremissie

normen/bepalingen	EN 61000-6-4

Ontlading statische elektriciteit

normen / bepalingen	EN 61000-4-2

Ontlading statische elektriciteit

Contactontlading	± 6 kV (Testniveau 3)
luchtontlading	± 8 kV (Testniveau 3)
Opmerking	criterium B

Elektromagnetisch HF-veld

normen / bepalingen	EN 61000-4-3

Elektromagnetisch HF-veld

frequentiebereik	26 MHz ... 3 GHz (Testniveau 3)
veldsterkte	10 V/m
Opmerking	criterium A

Snelle transiënten (Burst)

normen / bepalingen	EN 61000-4-4

Snelle transiënten (Burst)

Ingang	± 2,2 kV (Testniveau 3)
signaal	± 2,2 kV (Testniveau 3)
Opmerking	criterium B

stootstroombelasting (surge)

normen / bepalingen	EN 61000-4-5

stootstroombelasting (surge)

Ingang	± 0,5 kV (voeding DC)
signaal	± 1 kV (Datakabel, asymmetrisch)
Opmerking	criterium B

Adergebonden beïnvloeding

normen / bepalingen	EN 61000-4-6

Adergebonden beïnvloeding

frequentiebereik	0,15 MHz ... 80 MHz
Opmerking	criterium A
Spanning	10 V

Stooremissie

normen / bepalingen	EN 55011
Opmerking	Klasse A, toepassingsgebied industrie

Criteria

criterium A	Normale werking binnen de vastgelegde grenzen.
criterium B	Tijdelijk gevaar voor de werking, die het apparaat zelf weer corrigeert.

Montage

montagetechniek	Railmontage
Inbouwpositie	op horizontale montagerail

Tekeningen

Maatschets

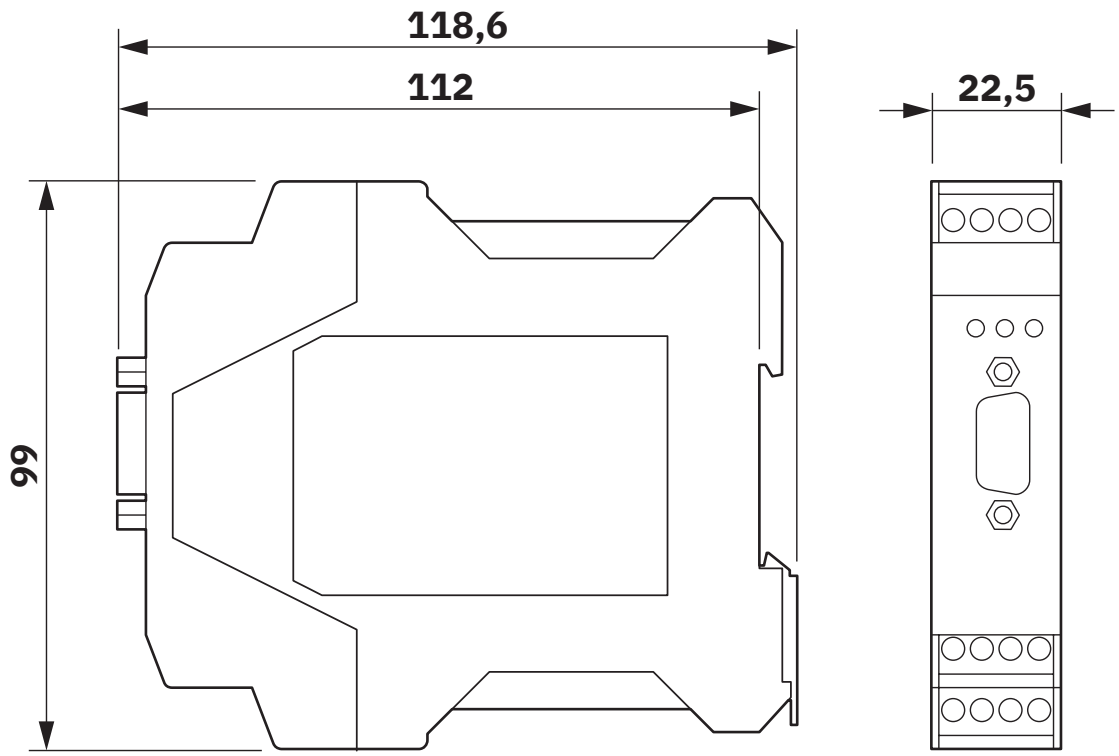

Smalle bouwvorm

applicatietekening

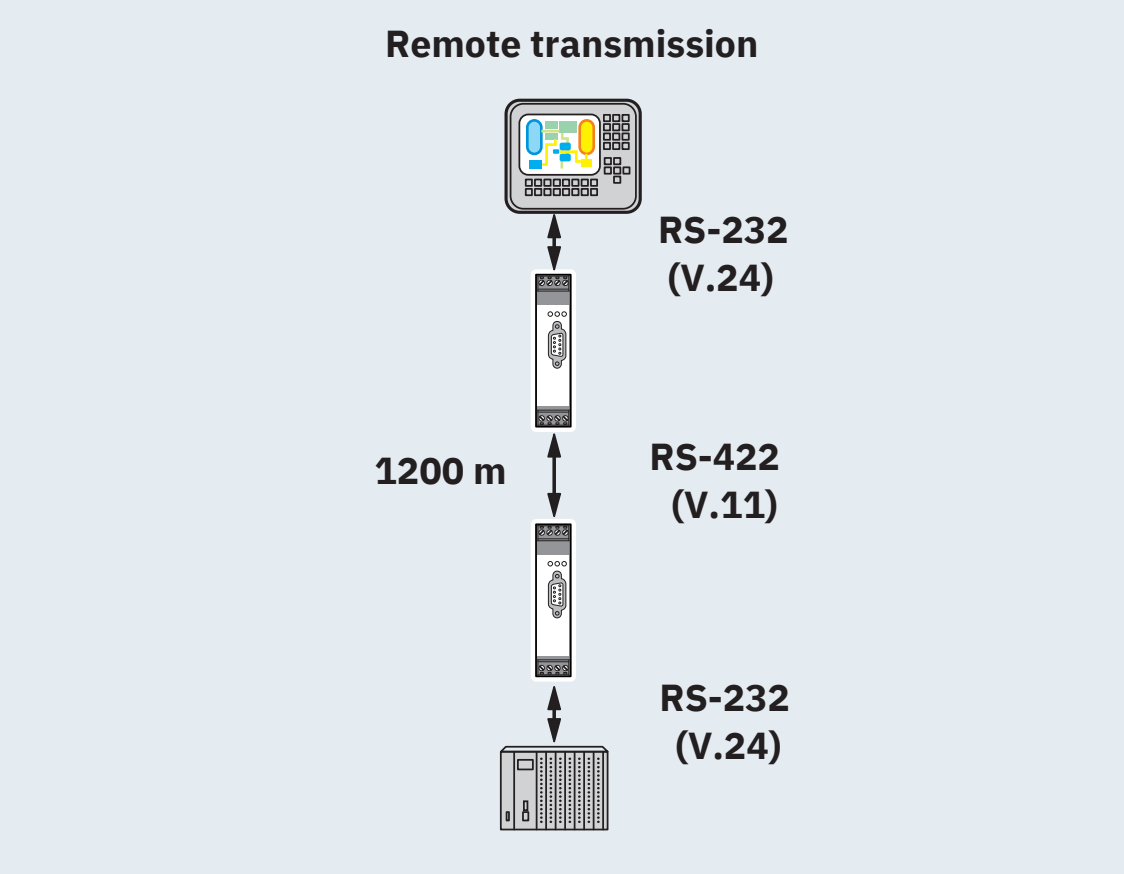

overdracht grote afstanden

applicatietekening

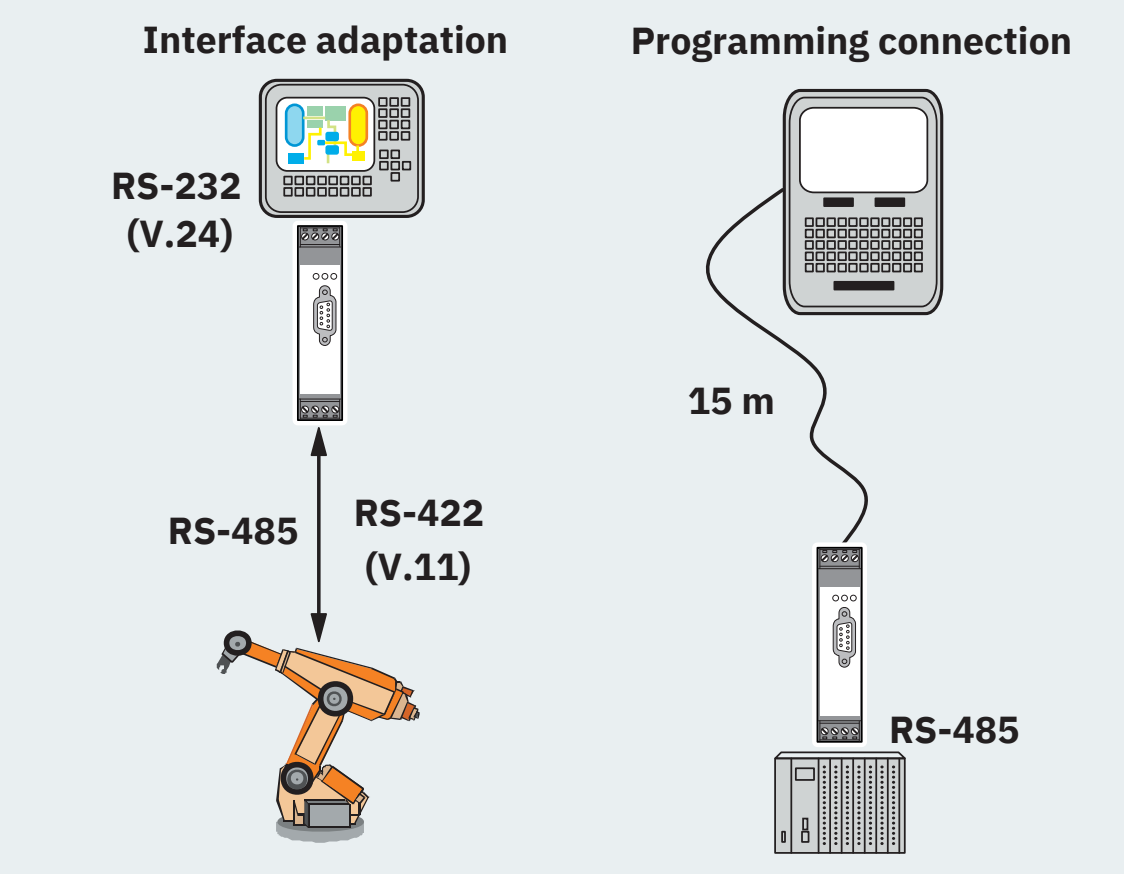

interface-aanpassing of programmeerverbinding

applicatietekening

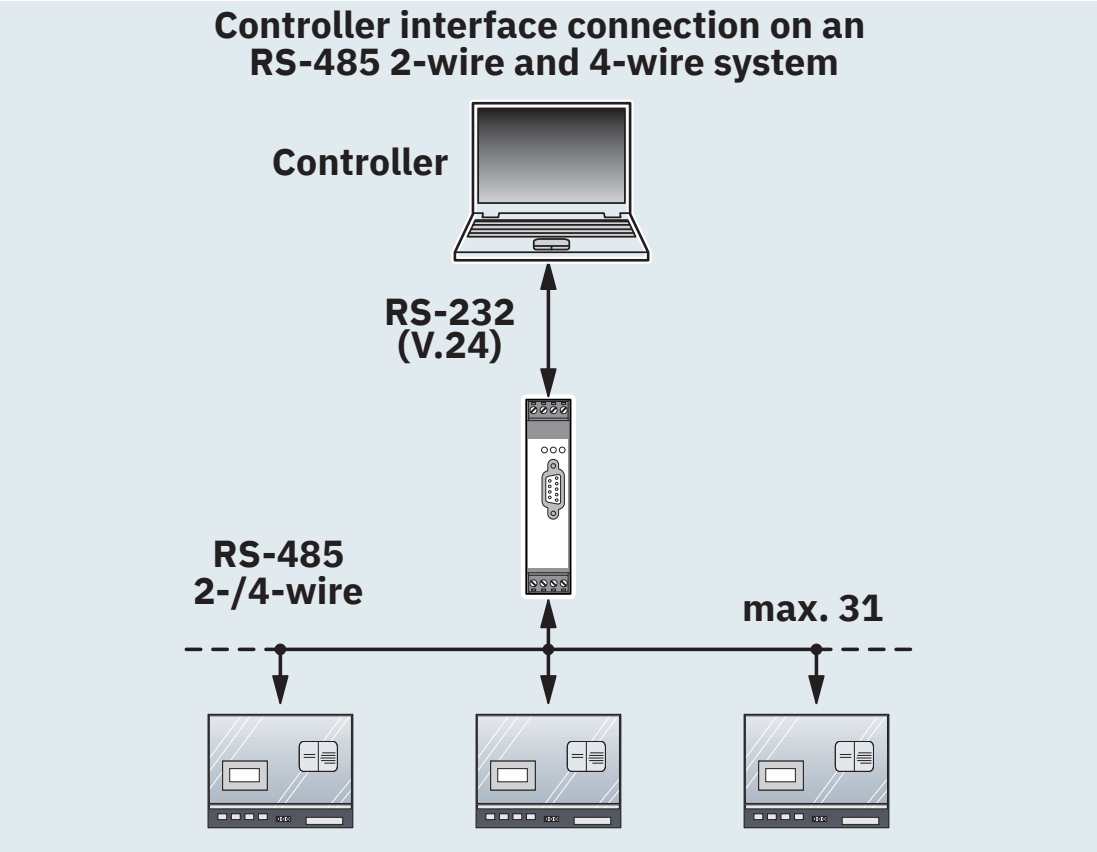

Controller-aansluiting

applicatietekening

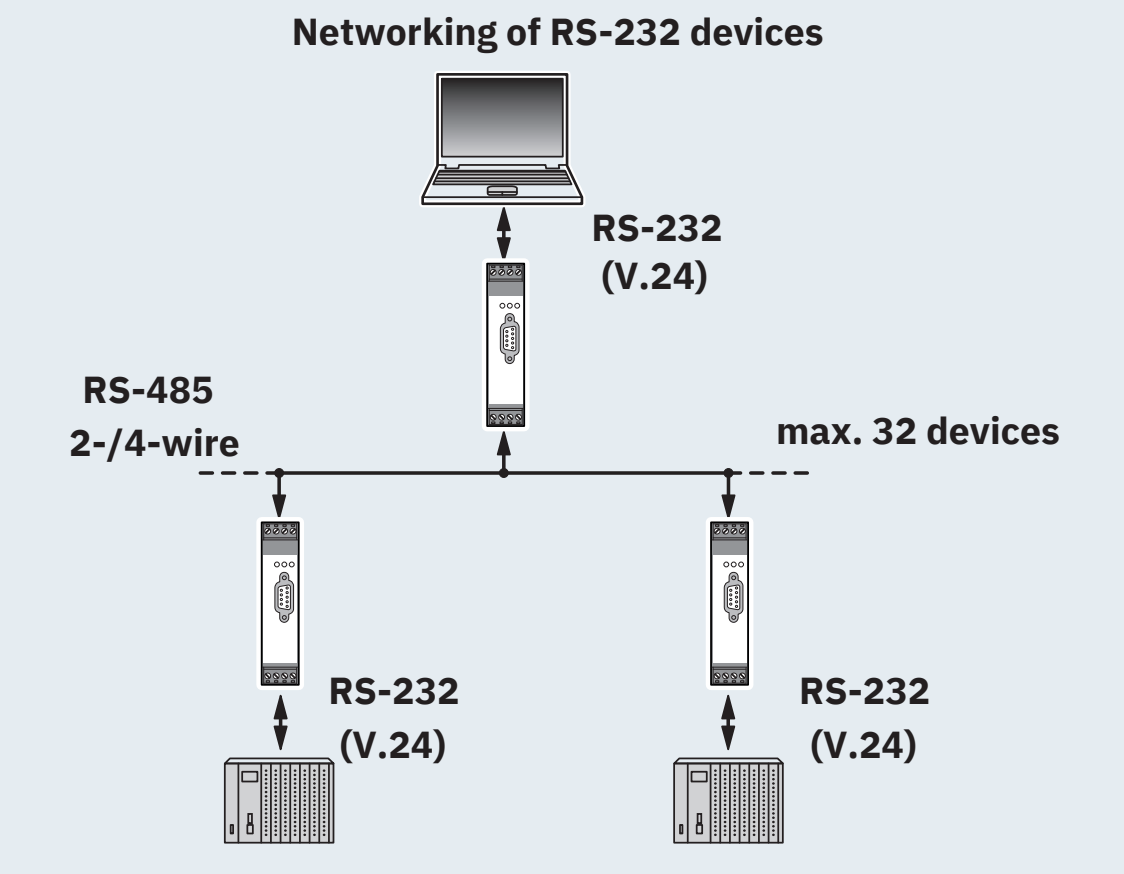

aansluiting van RS-232-deelnemers

applicatietekening

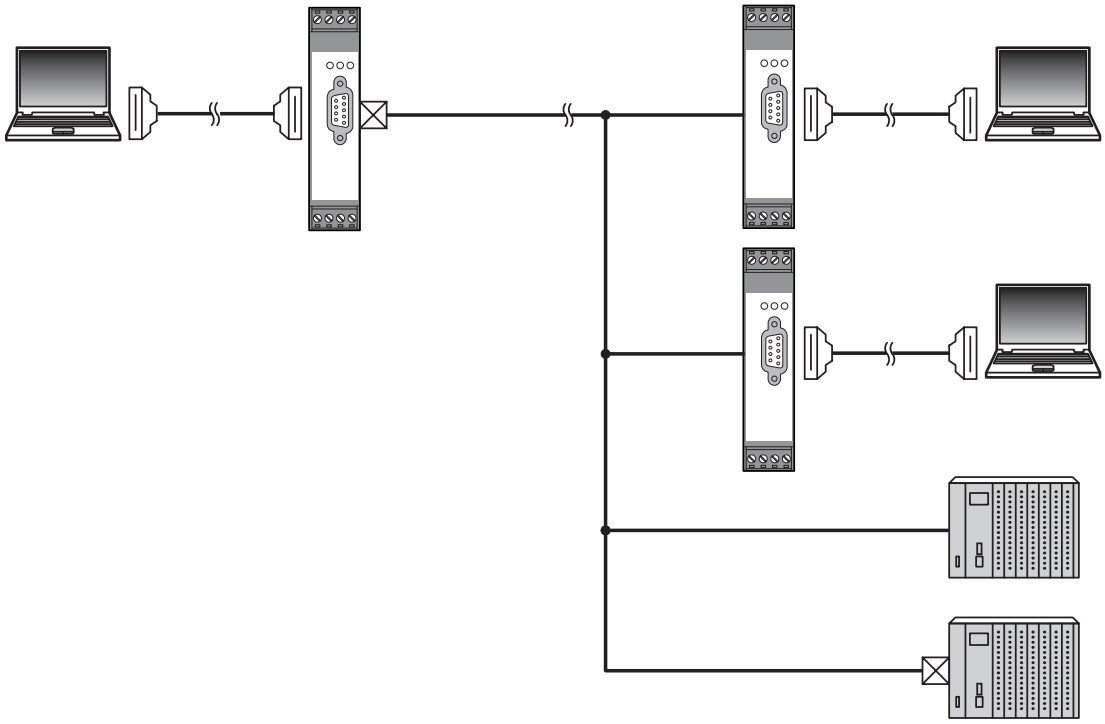

= Switch on bus terminating resistor

afsluitweerstanden activeren - RS-485

applicatietekening

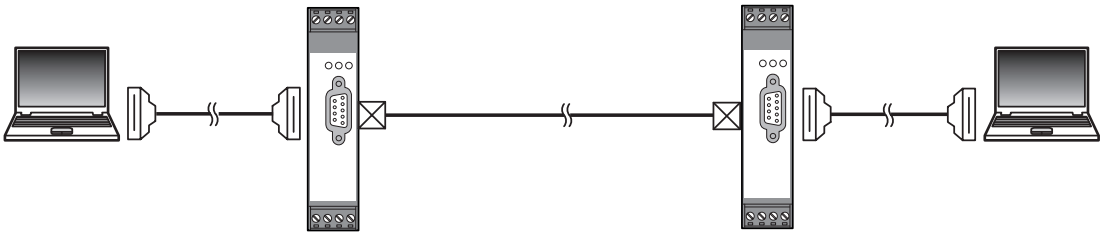

= Switch on bus terminating resistor

afsluitweerstanden activeren - RS-422

aansluitschema

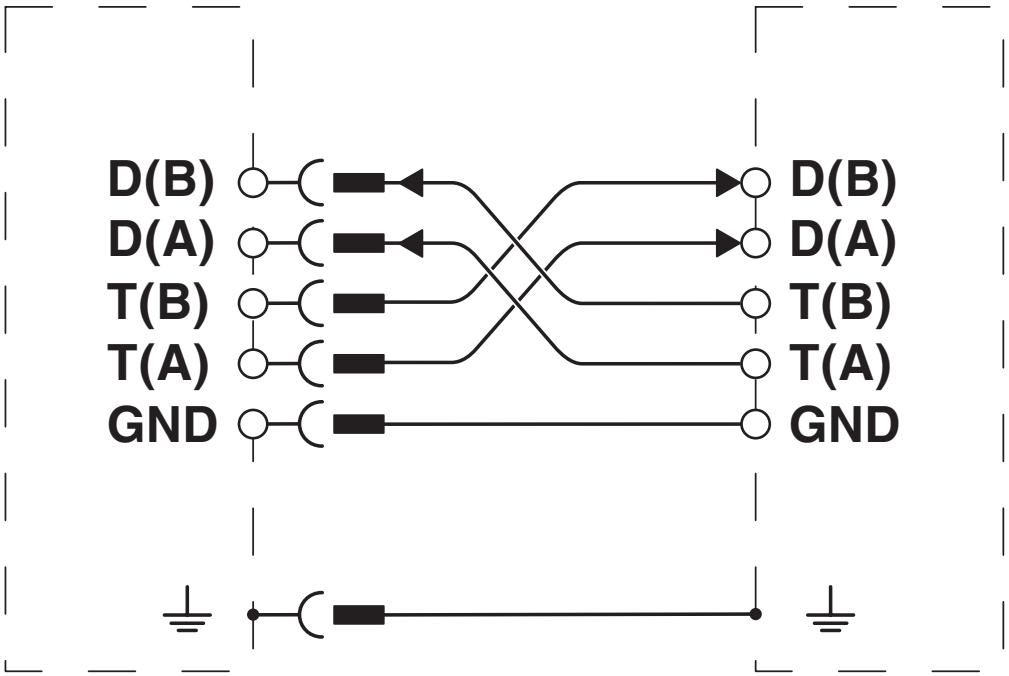

RS-422/RS-485-4-draads

aansluitschema

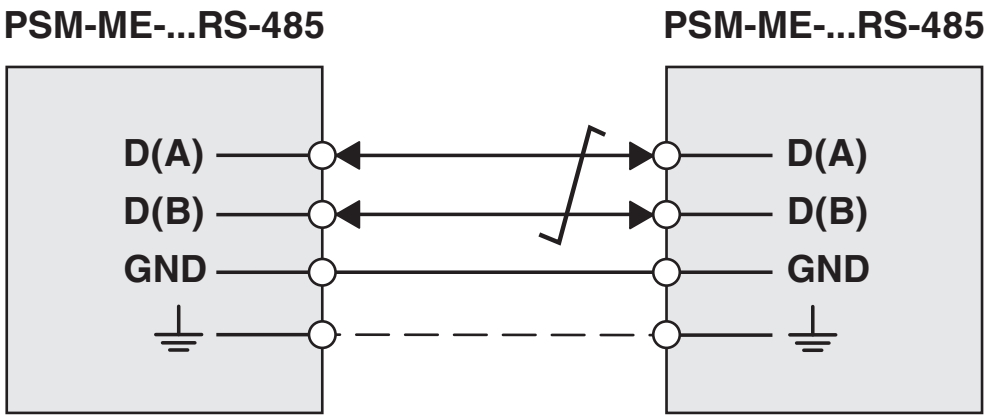

RS-485-interface

schematekening

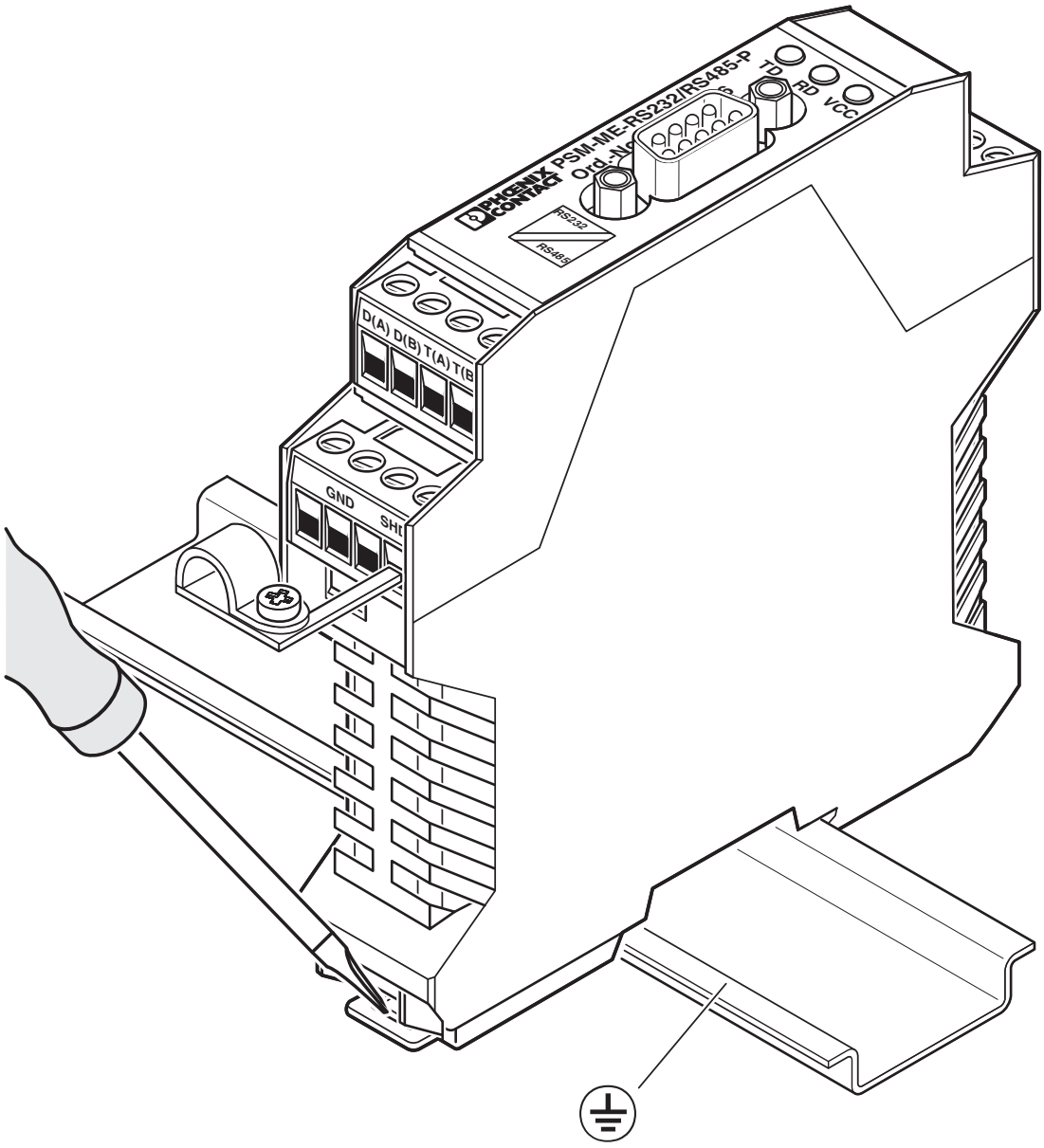

Demontage

schematekening

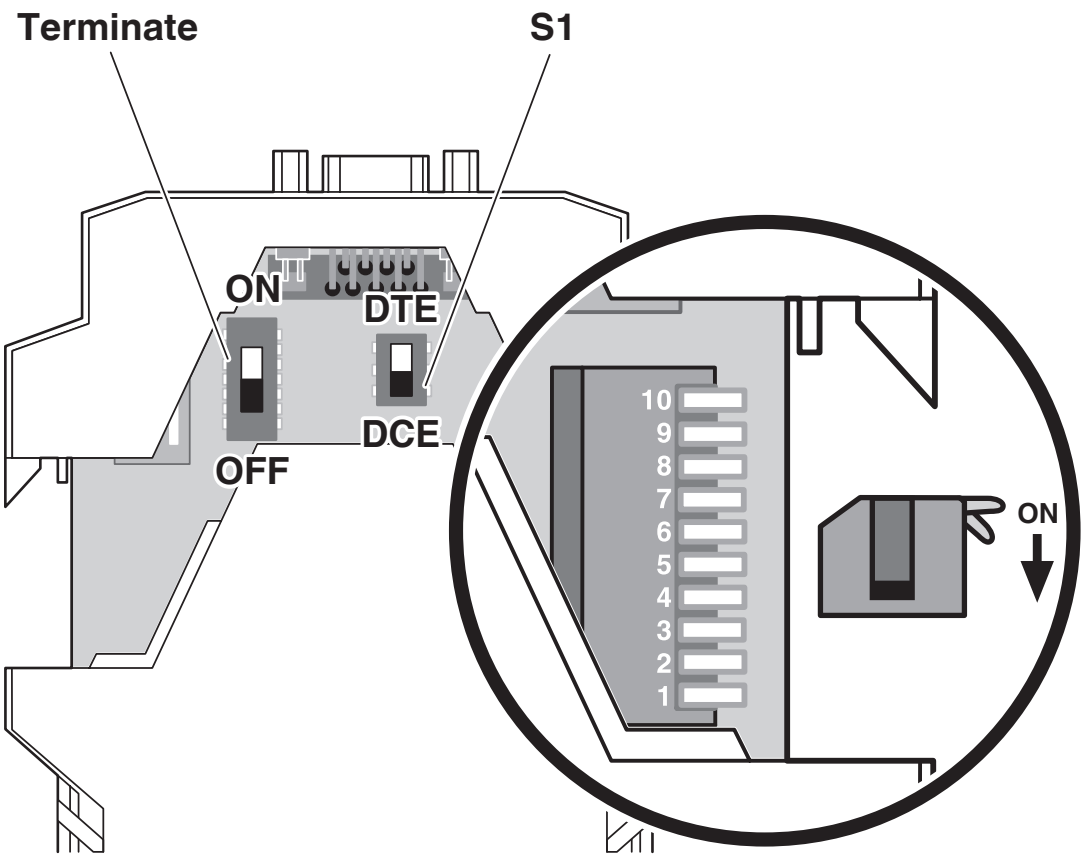

DIP-switch

schakelschema

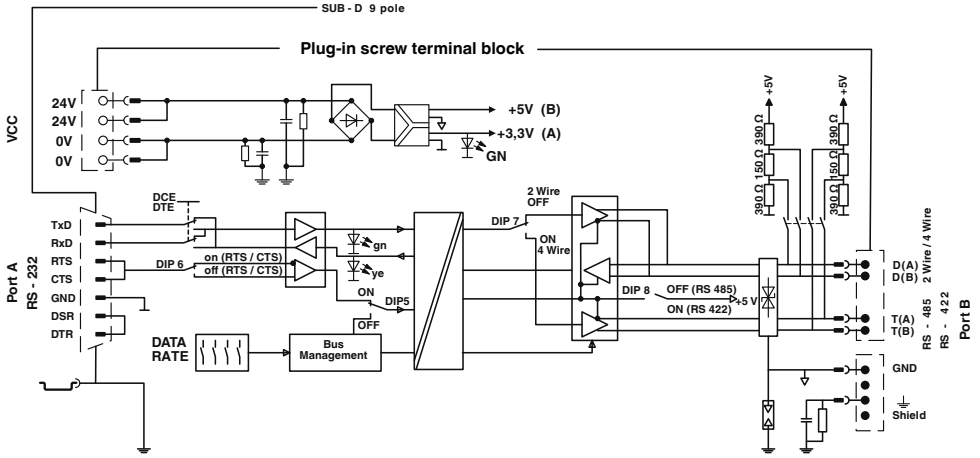

principeschema

Toelatingen

To download certificates, visit the product detail page: https://www.phoenixcontact.com/nl/producten/2744416

cUL Recognized
Toelatings-ID: E238705

UL Recognized
Toelatings-ID: E238705

DNV GL
Toelatings-ID: TAA00001KR_7

KC
Toelatings-ID: MSIP-REI-PCK-ME27444

cUL Recognized
Toelatings-ID: E199827

	Nominale spanning U_N	Nominale stroom I_N	Doorsnede AWG	Doorsnede mm^2
keine				
	24 V	0,085 A	-	-

cUL Listed
Toelatings-ID: E199827

UL Listed
Toelatings-ID: E199827

Classificaties

ECLASS

ECLASS-13.0	27242208
ECLASS-15.0	27242208

UNSPSC

UNSPSC 21.0	32151700

Environmental product compliance

EU RoHS

Voldoet aan de eisen van de RoHS-richtlijn	Ja
uitzonderingsregelingen voor zover bekend	6(c), 7(a), 7(c)-I

China RoHS

Environment friendly use period (EFUP)	EFUP-50
	Een China RoHS declaratietabel met betrekking tot het artikel, is als download beschikbaar en vindt u bij het betreffende artikel onder Fabrikantverklaring. Voor geen van de artikelen met EFUP-E is een China RoHS declaratietabel beschikbaar en nodig.

EU REACH SVHC

Aanduiding van REACH-kandidaatstof (CAS-nr.)	Lead(CAS-nr.: 7439-92-1)
SCIP	0975dfe5-6e5e-4de1-b8e2-f94de5c2b5d6

Phoenix Contact 2026 © - Alle rechten voorbehouden
https://www.phoenixcontact.com

PHOENIX CONTACT B.V.
Hengelder 56 6902 PA Zevenaar
Postbus 246 6900 AE Zevenaar
(0316) 59 17 20
sales@phoenixcontact.nl