DT-TELE-SHDSL - Overspanningsbeveiligingsmodule

2801593

https://www.phoenixcontact.com/nl/producten/2801593

Let erop dat de in dit pdf-document weergegeven gegevens uit onze online catalogus zijn gegenereerd. De volledige gegevens treft u aan in de gebruikersdocumentatie. Onze Algemene gebruiksvoorwaarden voor downloads zijn van kracht





Beveiligingsadapter met overspanningsbeveiliging voor twee SHDSL-telecommunicatie-interfaces (poorten). Aansluiting: RJ45 (RJ12/RJ11) en steekbare schroefklem (COMBICON). Als alternatief op montagerail te bevestigen

Commerciële gegevens

Artikelnummer	2801593
Verpakkingseenheid	1 Stuks
Minimale bestelhoeveelheid	1 Stuks
Verkoopcode	CL3221
Productcode	CL3221
GTIN	4046356868457
Gewicht per stuk (inclusief verpakking)	323 g
Gewicht per stuk (exclusief verpakking)	320 g
Douanetariefnummer	85363010
Land van herkomst	DE

Technische gegevens

Artikeleigenschappen

Producttype	Overspanningsbeveiliging voor de informatietechniek
Productfamilie	DATATRAB
IEC-testklasse	B2
	C1
	C2
	C3
	D1
VDE-klasse:	B2
	C1
	C2
	C3
	D1
bouwvorm	beveiligingsadapter voor railmontage
aantal polen	4
aderparen per moduul	2

aansluitgegevens

Aansluitmethode	RJ45 / COMBICON
schroefdraad	M2
Aanhaalmoment	0,22 Nm
Aderdoorsnede soepel	0,14 mm² ... 1,5 mm²
Aderdoorsnede massief	0,14 mm² ... 1,5 mm²
Aderdoorsnede AWG	28 ... 16

Afmetingen

Maatschets	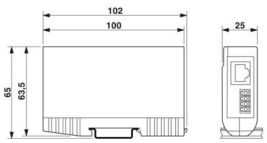
Breedte	25 mm
Hoogte	103 mm
diepte	63 mm

Materiaal

Kleur	zilverkleurig
	zwart (RAL 9005)
materiaal behuizing	Zinkspuitgietwerk

Mechanische eigenschappen

Mechanische gegevens

open zijwand	Nee

beveiligingsschakeling

signaalrichting	Line-Line & Line-Ground/Shield
Max. continue spanning U_C	185 V DC
	130 V AC
Nominale stroom	≤ 380 mA (25 °C)
Effectieve bedrijfsstroom I_C bij U_C	≤ 6 µA
aardstroom I_{PE}	≤ 4 µA
nominale afleidstootstroom I_n (8/20) µs (ader/ader)	≤ 5 kA
nominale afleidstootstroom I_n (8/20) µs (ader-aarde)	≤ 5 kA
Impulsafleidstootstroom I_{imp} (10/350) µs	2,5 kA (aantal impulsen categorie D1)
Totaalafleidstootstroom I_{Total} (8/20) µs	10 kA
nom. impulsstroom Ian (10/1000)µs (ader-ader)	100 A
Nomimale impulsstroom Ian (10/1000)µs (ader-aarde)	100 A
Nomimale impulsstroom Ian (10/700)µs (ader-ader)	150 A
Nomimale impulsstroom Ian (10/700)µs (ader-aarde)	150 A
beveiligingsniveau U_p (ader-ader)	250 V (B2 - 100 A)
	≤ 250 V (C1 - 500 A)
	≤ 410 V (C2 - 5 kA)
	≤ 250 V (C3 - 100 A)
beveiligingsniveau U_p (ader-aarde)	≤ 580 V (B2 - 100 A)
	≤ 580 V (C1 - 500 A)
	≤ 790 V (C2 - 5 kA)
	≤ 300 V (C3 - 100 A)
Aanspreektijd t_A (ader-ader)	≤ 100 ns
aanspreektijd tA (ader-aarde)	≤ 100 ns
tussenschakeldemping aE, symm.	typ. 0,3 dB (≤ 2,8 MHz / 100 Ω)
	typ. 3 dB (≤ 25 MHz / 100 Ω)
Grensfrequentie fg (3 dB), symm. in het 100 Ω-systeem	25 MHz
Capaciteit (ader-ader)	55 pF
Capaciteit (ader-aarde)	7 pF
Weerstand per pad	3,3 Ω 20 %
melding overspanningsbeveiliging defect	geen
Stootstroomvastheid (ader-ader)	C1 - 1 kV / 500 A
	C2 - 10 kV / 5 kA
	B2 - 4 kV / 100 A
Stootstroomvastheid (ader-aarde)	B2 - 4 kV / 100 A
	C1 - 1 kV / 500 A
	C2 - 10 kV / 5 kA
	D1 - 1 kA

Omgevings- en levensduuromstandigheden

Omgevingsomstandigheden

beschermklasse	IP20
omgevingstemperatuur (bedrijf)	-40 °C ... 85 °C
Omgevingstemperatuur (opslag/transport)	-40 °C ... 85 °C

Normen en bepalingen

VDE-klasse:	B2
	C1
	C2
	C3
	D1

Normen specificatie informatietechniek

normen / bepalingen	IEC 61643-21
	IEC 61643-21

Lucht- en kruipwegen

normen / bepalingen	IEC 60664-1 / VDE 0110-1
normen/bepalingen	IEC 61643-21
Opmerking	2002

Montage

montagetechniek	aansluitspecifieke beveiligingsadapter en symmetrische montagerail 35 mm

Tekeningen

Maatschets

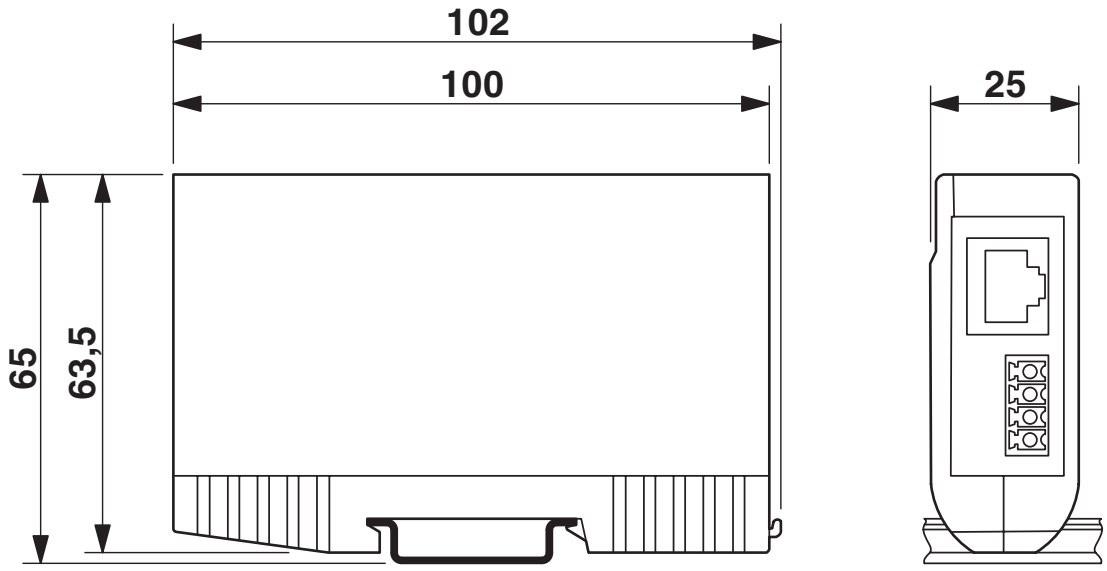

schakelschema

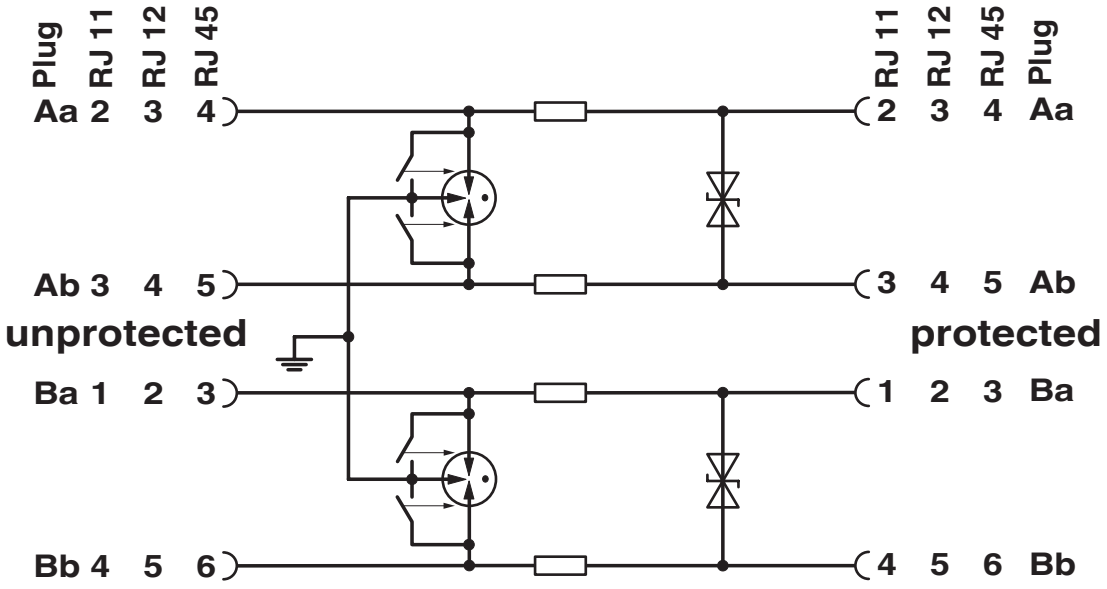

Classificaties

ECLASS

ECLASS-13.0	27171503
ECLASS-15.0	27171503

ETIM

ETIM 10.0	EC001466

UNSPSC

UNSPSC 21.0	39121600

Environmental product compliance

EU RoHS

Voldoet aan de eisen van de RoHS-richtlijn	Ja
uitzonderingsregelingen voor zover bekend	6(a), 6(a)-I, 7(a), 7(c)-I

China RoHS

Environment friendly use period (EFUP)	EFUP-50
	Een China RoHS declaratietabel met betrekking tot het artikel, is als download beschikbaar en vindt u bij het betreffende artikel onder Fabrikantverklaring. Voor geen van de artikelen met EFUP-E is een China RoHS declaratietabel beschikbaar en nodig.

EU REACH SVHC

Aanduiding van REACH-kandidaatstof (CAS-nr.)	Lead(CAS-nr.: 7439-92-1)
SCIP	c3eb5453-7278-4b91-a1ac-a71994e5219e

Phoenix Contact 2026 © - Alle rechten voorbehouden
https://www.phoenixcontact.com

PHOENIX CONTACT B.V.
Hengelder 56 6902 PA Zevenaar
Postbus 246 6900 AE Zevenaar
(0316) 59 17 20
sales@phoenixcontact.nl