# HC-M-B06-MFH-H - Moduuldragerframe

1182087

https://www.phoenixcontact.com/nl/producten/1182087

Let erop dat de in dit pdf-document weergegeven gegevens uit onze online catalogus zijn gegenereerd. De volledige gegevens treft u aan in de gebruikersdocumentatie. Onze Algemene gebruiksvoorwaarden voor downloads zijn van kracht



Moduuldragerframe, bouwgrootte: B6, uitvoering : voor de wartelzijde (A, B, C, ...), 4 $mm^2$ ... 6 $mm^2$, toepassing: Moduuldragerframe

## Commerciële gegevens

| | |
|---|---|
| Artikelnummer | 1182087 |
| Verpakkingseenheid | 1 Stuks |
| Minimale bestelhoeveelheid | 1 Stuks |
| Verkoopcode | AF7ACD |
| Productcode | AF7ACD |
| GTIN | 4063151218553 |
| Gewicht per stuk (inclusief verpakking) | 60 g |
| Gewicht per stuk (exclusief verpakking) | 57,9 g |
| Douanetariefnummer | 85389099 |
| Land van herkomst | CN |

## Technische gegevens

### Artikeleigenschappen

| | |
|---|---|
| Producttype | Moduuldragerframe |
| serie | HC-M-B |
| | HC-M-02 |
| | HC-M-03 |
| | HC-M-03/04 |
| | HC-M-04 |
| | HC-M-05 |
| | HC-M-06 |
| | HC-M-08 |
| | HC-M-08-GBIT |
| | HC-M-12 |
| | HC-M-17 |
| | HC-M-20 |
| | HC-M-25 |
| | HC-M-DSUB |
| | HC-M-EMV |
| | HC-M-HV |
| | HC-M-HS |
| | HC-M-00 |
| toepassing | Moduuldragerframe |
| bouwvorm | B6 |
| Aantal steekplAatsen | 2 |
| Raamtype | Moduuldragerframe |

### aansluitgegevens

Aderaansluiting

| | |
|---|---|
| aansluitdoorsnede | 4 mm² ... 6 mm² (voor PE-ader - vermogenszijde) |
| | 1 mm² ... 2,5 mm² (voor PE-ader besturingszijde) |
| aansluitdoorsnede AWG | 12 ... 10 (voor PE-ader - vermogenszijde) |
| | 18 ... 14 (voor PE-ader besturingszijde) |
| Aanhaalmoment | 0,5 Nm ... 0,8 Nm (Bevestigingsschroeven voor de montage in de HEAVYCON-behuizingen) |

### Afmetingen

| | |
|---|---|
| Maatschets | 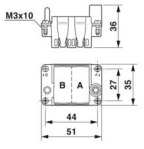 |
| Breedte | 34,9 mm |

| | |
|---|---|
| Hoogte | 36 mm |
| lengte | 51 mm |

## Materiaal

| | |
|---|---|
| materiaal contactblok | zinkspuitgietlegering |

## Mechanische eigenschappen

Mechanische gegevens

| | |
|---|---|
| steekcycli | ≥ 500 |

## Omgevings- en levensduuromstandigheden

Omgevingsomstandigheden

| | |
|---|---|
| omgevingstemperatuur (bedrijf) | -40 °C ... 125 °C |

## Montage

| | |
|---|---|
| Montage-instructie | HC-MHR-PE16 (1636981) voor uitbreiding van de PE-aansluiting naar 16 mm². |
| | Bij PE-aders adereindhulzen gebruiken (PE-bevestigingsschroeven zonder draadbescherming), bij behuizingen zonder schroefdraadbus met zijdelingse kabelaansluiting bedraagt de max. schroefdraadlengte van de wartel 12 mm |
| | De aansluiting van de aardleiding (PE) moet bij gebruik van het moduleframe in metalen behuizingen via de daarvoor bestemde PE-aansluiting op het moduleframe of via een speciale, metalen PE-module worden gewaarborgd |

## Tekeningen

Maatschets

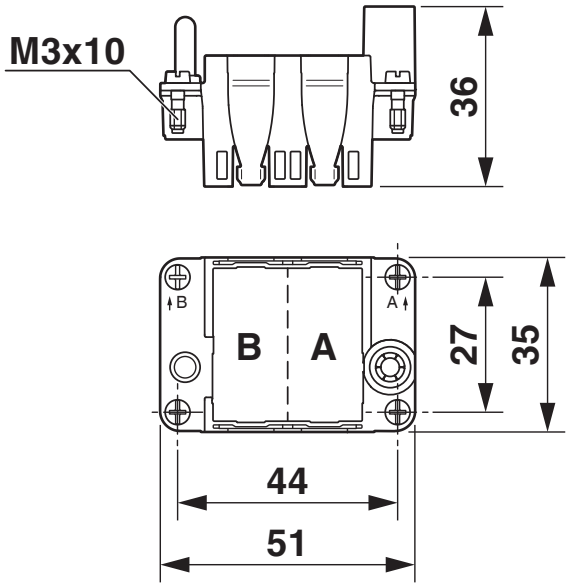


Maatschets

## Toelatingen

To download certificates, visit the product detail page: https://www.phoenixcontact.com/nl/producten/1182087

**CSA**
Toelatings-ID: 158887

**UL Recognized**
Toelatings-ID: E118976

**UL Recognized**
Toelatings-ID: E118976

## Classificaties

### ECLASS

| | |
|---|---|
| ECLASS-13.0 | 27440206 |
| ECLASS-15.0 | 27440206 |

### ETIM

| | |
|---|---|
| ETIM 10.0 | EC002312 |

### UNSPSC

| | |
|---|---|
| UNSPSC 21.0 | 31261500 |

## Environmental product compliance

EU RoHS

| | |
|---|---|
| Voldoet aan de eisen van de RoHS-richtlijn | Ja |
| uitzonderingsregelingen voor zover bekend | 6(c) |

China RoHS

| | |
|---|---|
| Environment friendly use period (EFUP) | EFUP-50 |
| | Een China RoHS declaratietabel met betrekking tot het artikel, is als download beschikbaar en vindt u bij het betreffende artikel onder Fabrikantverklaring. Voor geen van de artikelen met EFUP-E is een China RoHS declaratietabel beschikbaar en nodig. |

EU REACH SVHC

| | |
|---|---|
| Aanduiding van REACH-kandidaatstof (CAS-nr.) | Lead(CAS-nr.: 7439-92-1) |
| SCIP | 98bae1d6-cddf-48fe-b619-70040a25ebb3 |


Phoenix Contact 2026 © - Alle rechten voorbehouden
https://www.phoenixcontact.com



PHOENIX CONTACT B.V.
Hengelder 56 6902 PA Zevenaar
Postbus 246 6900 AE Zevenaar
(0316) 59 17 20
sales@phoenixcontact.nl