SUBCON-PLUS-F/AX 9 - D-SUB-busconnector

2311797

https://www.phoenixcontact.com/nl/producten/2311797

Let erop dat de in dit pdf-document weergegeven gegevens uit onze online catalogus zijn gegenereerd. De volledige gegevens treft u aan in de gebruikersdocumentatie. Onze Algemene gebruiksvoorwaarden voor downloads zijn van kracht



D-SUB-connector, 9-polige bus, axiale uitvoering met twee kabelingangen, universeel type voor alle systemen, pinbezetting: 1, 2, 3, 4, 5, 6, 7, 8, 9 op schroefaansluitklem

Productbeschrijving

Niet alleen, maar met name de 9-polige uitvoering van de connectorfamilie SUBCON-... is bijzonder geschikt voor INTERBUS. Door alle aansluitingen op elk één schroefklem van 1 mm^2 onder te brengen, zijn een groot aantal andere toepassingen mogelijk. Het programma omvat SUBCON-connectoren voor point-to-point-verbindingen met één kabelingang in 9-, 15- en 25-polige stift- of busuitvoering.

Uw voordelen

- Confectionering onder veldomstandigheden
- Separate klemmen voor elke kabel
- Hoge overdrachtssnelheid
- Eenvoudige montage door kartelschroeven
- Hoge EMC-bestendigheid
- Universeel inzetbaar

Commerciële gegevens

Artikelnummer	2311797
Verpakkingseenheid	1 Stuks
Minimale bestelhoeveelheid	1 Stuks
Verkoopcode	DNC511
Productcode	DNC511
GTIN	4046356293945
Gewicht per stuk (inclusief verpakking)	38,5 g
Gewicht per stuk (exclusief verpakking)	34 g
Douanetariefnummer	85366990
Land van herkomst	DE

Technische gegevens

Opmerking

Gebruiksbeperking

CCCex - aanwijzing	Het gebruik in explosiegevaarlijke omgevingen is in China niet toegestaan.

Artikeleigenschappen

Producttype	Dataconnector
MTTF	6706 jaren (SN 29500-standaard, temperatuur 25 °C, arbeidscyclus 21%)
	1817 jaren (SN 29500-standaard, temperatuur 40 °C, arbeidscyclus 34,25%)
	155 jaren (SN 29500-standaard, temperatuur 40 °C, arbeidscyclus 100%)
Pinbezetting	alle aansluitingen 1:1 op schroefklem

Elektrische eigenschappen

nominale spanning U_N	50 V
nominale stroom I_N	100 mA

aansluitgegevens

Aanhaalmoment	... 0,4 Nm

D-SUB-connector

Aansluitmethode	D-SUB-bus
Aanhaalmoment	0,4 Nm

Printaansluiting

Aansluitmethode	schroefaansluiting
Striplengte	4,5 mm
Min. aderdoorsnede massief	0,14 mm²
Max. aderdoorsnede massief	0,5 mm²
Min. aderdoorsnede soepel	0,14 mm²
Max. aderdoorsnede soepel	0,5 mm²
min. 1-draads/klemplaats massief AWG	26
Eendraads/aansluitpunt massief AWG max.	20
min. soepele aderdoorsnede AWG	26
Max. soepele aderdoorsnede in AWG	20
Aanhaalmoment	0,12 Nm ... 0,15 Nm

Interfaces

bussysteem	universeel type voor alle systemen
signaal	RS-232
	RS-422

	RS-485

Afmetingen

Maatschets	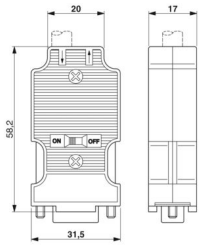
Breedte	17 mm
Hoogte	31,5 mm
lengte	58,2 mm

Materiaal

Kleur (Behuizing)	blank aluminiumkleurig (RAL 9006)
materiaal (Behuizing)	ABS (gemetalliseerd)

Kabel/leiding

kabelbuitendiameter	7,6 mm ... 8,4 mm (Binnenkomende bustak)

Mechanische eigenschappen

Mechanische gegevens

steekcycli	> 200
bevestigingsschroeven	4-40 UNC
Aanhaalmoment	0,4 Nm

Mechanische tests

Trilbestendig volgens EN 60068-2-6/IEC 60068-2-6	Bedrijf: 5g, 10 ... 150 Hz, 2,5 h, in XYZ...richting
Schokbestendig volgens EN 60068-2-27/IEC 60068-2-27	Bedrijf: 15 g, gedurende 11 ms, halfsinus-schokimpuls

Omgevings- en levensduuromstandigheden

Omgevingsomstandigheden

beschermklasse	IP20
omgevingstemperatuur (bedrijf)	-20 °C ... 75 °C
Omgevingstemperatuur (opslag/transport)	-25 °C ... 80 °C
hoogtepositie	≤ 5000 m (Beperking, zie de fabrikantverklaring voor gebruik op hoogte)
Toelaatbare luchtvochtigheid (bedrijf)	10 % ... 95 % (geen condens)
toelaatbare luchtvochtigheid (opslag/transport)	5 % ... 95 % (geen condens)

Toelatingen

ATEX

Codering	II 3 G Ex ec IIC T4 Gc
Certificaat	PxCIF15ATEX2744241X
Opmerking	Neem de bijzondere installatieaanwijzingen in de documentatie in acht!

Schadelijke-gassentest

Codering	ISA-S71.04-1985 G3 Harsh Group A

Normen en bepalingen

vrij van stoffen die de laklaag kunnen aantasten	VDMA 24364:2018-05

Tekeningen

Maatschets

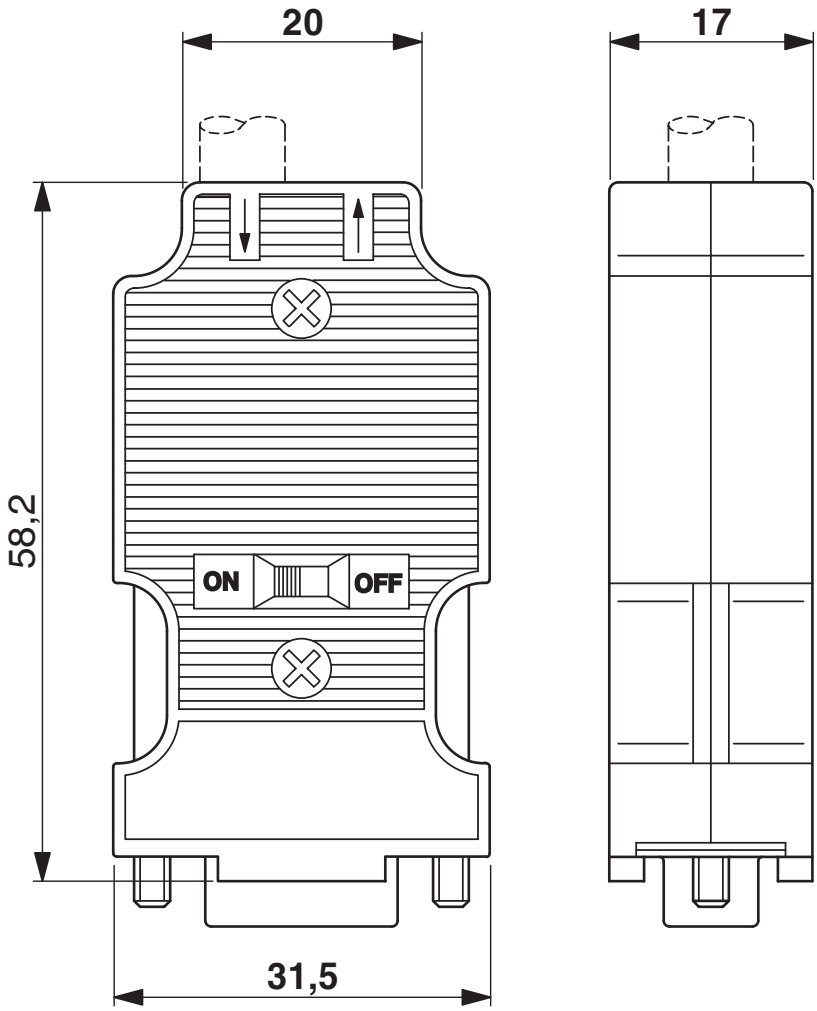

Maatschets SUBCON-PLUS-.../AX...

Toelatingen

To download certificates, visit the product detail page: https://www.phoenixcontact.com/nl/producten/2311797

cULus Recognized
Toelatings-ID: E238705

Classificaties

ECLASS

ECLASS-13.0	27440302
ECLASS-15.0	27440322

ETIM

ETIM 10.0	EC001132

UNSPSC

UNSPSC 21.0	39121400

Environmental product compliance

EU RoHS

Voldoet aan de eisen van de RoHS-richtlijn	Ja, Geen uitzonderingsregelingen

China RoHS

Environment friendly use period (EFUP)	EFUP-E
	Geen gevaarlijke stoffen boven de grenswaarden

EU REACH SVHC

Aanduiding van REACH-kandidaatstof (CAS-nr.)	Geen stof met een massafractie van meer dan 0,1 %

Phoenix Contact 2026 © - Alle rechten voorbehouden
https://www.phoenixcontact.com

PHOENIX CONTACT B.V.
Hengelder 56 6902 PA Zevenaar
Postbus 246 6900 AE Zevenaar
(0316) 59 17 20
sales@phoenixcontact.nl