AXL SE SC-A - Afdekking

1088134

https://www.phoenixcontact.com/nl/producten/1088134

Let erop dat de in dit pdf-document weergegeven gegevens uit onze online catalogus zijn gegenereerd. De volledige gegevens treft u aan in de gebruikersdocumentatie. Onze Algemene gebruiksvoorwaarden voor downloads zijn van kracht



Axioline Smart Elements, Afdekking steekplaats, diagnosefunctie, beschermklasse: IP20

Productbeschrijving

U kunt Axioline Smart Elements integreren in systemen met een Smart Element-interface. Dit Smart Element dekt een niet gebruikte Smart Element-steekplaats af.

Uw voordelen

- Beschermt een niet gebruikte Smart Element-steekplaats
- Opgeslagen moduultypeplaatje

ELEKTROGERÄTE RÜCKNAHME

Commerciële gegevens

Artikelnummer	1088134
Verpakkingseenheid	1 Stuks
Minimale bestelhoeveelheid	1 Stuks
Verkoopcode	DRIBZ4
Productcode	DRIBZ4
GTIN	4055626888118
Gewicht per stuk (inclusief verpakking)	30 g
Gewicht per stuk (exclusief verpakking)	27,5 g
Douanetariefnummer	85389091
Land van herkomst	DE

Technische gegevens

Opmerking

Opmerking met betrekking tot de toepassing

Opmerking met betrekking tot de toepassing	Uitsluitend voor industrieel gebruik

Artikeleigenschappen

Producttype	Afdekking
Productfamilie	Axioline Smart Elements
bouwvorm	modulair
Inbouwpositie	Zie het systeem, waarin u het Smart element plaatst.
Bijzondere eigenschappen	diagnosefunctie

Isolatie-eigenschappen

Overspanningscategorie	II (IEC 60664-1, EN 60664-1)
Vervuilingsgraad	2 (IEC 60664-1, EN 60664-1)

Systeemeigenschappen

Programmeergegevens (LocalbusSlave)

procesdatakanaal	0 Bit (alle systemen behalve PROFIBUS)
ingangsadressen	0 byte (alle systemen behalve PROFIBUS)
	1 byte (PROFIBUS)
uitgangsadressen	0 byte

Veldbus-datatelegram

vraag naar parameterdata	1 byte
behoefte aan configuratiegegevens	6 byte

Elektrische eigenschappen

Maximale vermogensdissipatie tijdens nominaal bedrijf	0 W

Potentialen: Logicavoeding van de Smart Elements (U_{SE})

voedingsspanning	via de Card-Edge-connectoren

Potentiaalscheiding/isolatie van de spanningsbereiken

Testspanning: Voeding logica/functionele aarde	500 V AC, 50 Hz, 1 min

aansluitgegevens

Aansluitmethode	zonder

Interfaces

Smart Element-interface

Aantal interfaces	1
Aansluitmethode	Card-Edge-connectoren

overdrachtssnelheid	Zie het systeem, waarin u het Smart element plaatst.
Starttijd tot en met bedrijfsgereedheid	< 500 ms

Afmetingen

Maatschets	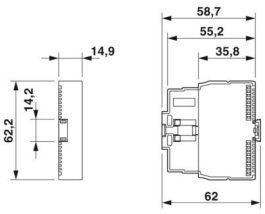
Breedte	14,9 mm
Hoogte	62,2 mm
diepte	62 mm

Materiaal

Kleur (Behuizing)	grijs (RAL 7042)

Normen en bepalingen

beveiligingsklasse	III (IEC 61140, EN 61140, VDE 0140-1)

Montage

montagetechniek	steekmontage (Smart Element-steekplaats)
Inbouwpositie	Zie het systeem, waarin u het Smart element plaatst.

Tekeningen

Maatschets

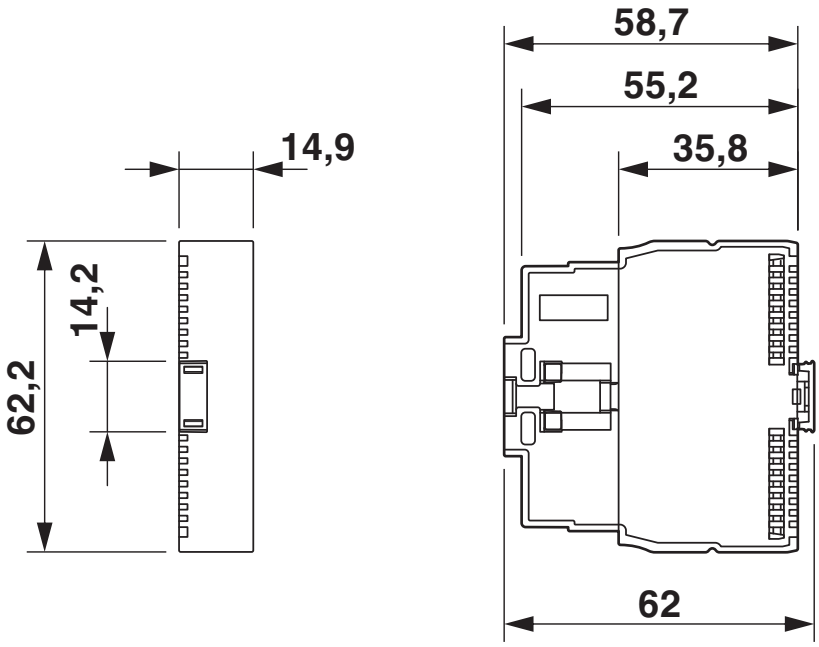

afmetingen

blokschema

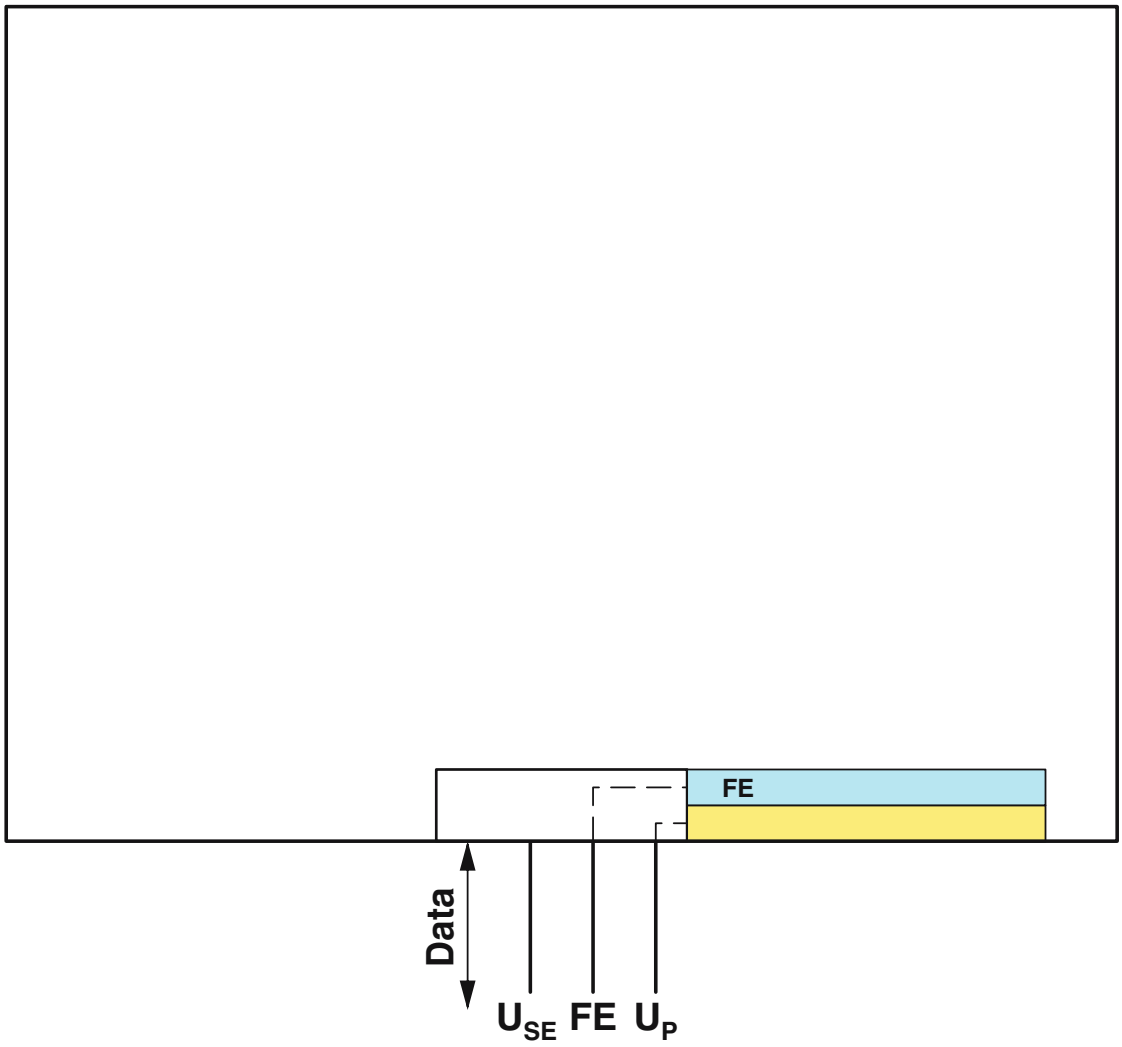

Interne schakeling van de aansluitingen

Toelatingen

To download certificates, visit the product detail page: https://www.phoenixcontact.com/nl/producten/1088134

DNV
Toelatings-ID: TAA00003B0

LR
Toelatings-ID: LR23402057TA

RINA
Toelatings-ID: ELE263623XG

ABS
Toelatings-ID: 24-2510075-PDA

cULus Listed
Toelatings-ID: E238705

Classificaties

ECLASS

ECLASS-13.0	27242692
ECLASS-15.0	27242692

ETIM

ETIM 10.0	EC002584

UNSPSC

UNSPSC 21.0	32151600

Environmental product compliance

EU RoHS

Voldoet aan de eisen van de RoHS-richtlijn	Ja
uitzonderingsregelingen voor zover bekend	7(c)-I

China RoHS

Environment friendly use period (EFUP)	EFUP-50
	Een China RoHS declaratietabel met betrekking tot het artikel, is als download beschikbaar en vindt u bij het betreffende artikel onder Fabrikantverklaring. Voor geen van de artikelen met EFUP-E is een China RoHS declaratietabel beschikbaar en nodig.

EU REACH SVHC

Aanduiding van REACH-kandidaatstof (CAS-nr.)	Geen stof met een massafractie van meer dan 0,1 %

EF3.1 Klimaatverandering

CO2e kg	0,687 kg CO2e

Phoenix Contact 2026 © - Alle rechten voorbehouden
https://www.phoenixcontact.com

PHOENIX CONTACT B.V.
Hengelder 56 6902 PA Zevenaar
Postbus 246 6900 AE Zevenaar
(0316) 59 17 20
sales@phoenixcontact.nl