# SAC-3P-M12Y/2XM12FS PE - Y-verdelers

1683455

https://www.phoenixcontact.com/nl/producten/1683455

Let erop dat de in dit pdf-document weergegeven gegevens uit onze online catalogus zijn gegenereerd. De volledige gegevens treft u aan in de gebruikersdocumentatie. Onze Algemene gebruiksvoorwaarden voor downloads zijn van kracht



Y-verdelers, 4-polig, niet afgeschermd, connector recht M12, polarisatie: A, op Busconnector recht M12, polarisatie: A en Busconnector recht M12, polarisatie: A

## Commerciële gegevens

| | |
|---|---|
| Artikelnummer | 1683455 |
| Verpakkingseenheid | 5 Stuks |
| Minimale bestelhoeveelheid | 5 Stuks |
| Verkoopcode | AF1GAB |
| Productcode | AF1GAB |
| GTIN | 4017918166922 |
| Gewicht per stuk (inclusief verpakking) | 27,96 g |
| Gewicht per stuk (exclusief verpakking) | 27 g |
| Douanetariefnummer | 85366990 |
| Land van herkomst | PL |

## Technische gegevens

### Opmerking

| | |
|---|---|
| Algemeen | met middenafstand 18 mm, geschikt voor omspoten connectoren en niet-afgeschermde, confectioneerbare connectoren met snijklemaansluittechniek QUICKON en een aansluitbereik van 0,14 mm² t/m 0,34 mm² |

### Artikeleigenschappen

| | |
|---|---|
| Producttype | Y-verdelers |
| aantal polen | 4 |
| Aantal kabelAansluitingen | 2 |
| Afgeschermd | nee |
| polarisatie | A |
| Schroefdraadsoort | M12 |

Isolatie-eigenschappen

| | |
|---|---|
| Overspanningscategorie | II |
| vervuilingsgraad | 3 |

### Elektrische eigenschappen

| | |
|---|---|
| isolatieweerstand | ≥ 100 MΩ |
| nominale spanning $U_N$ | 48 V AC |
| | 60 V DC |
| nominale stroom $I_N$ | 4 A |

### Signalering

| | |
|---|---|
| statusindicatie | nee |
| statusindicatie aanwezig | nee |

### Afmetingen

| | |
|---|---|
| Maatschets | 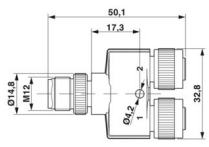  |
| Breedte | 33 mm |
| Hoogte | 14,8 mm |
| lengte | 50,1 mm |
| middenafstand | 18 mm |

### Materiaal

| | |
|---|---|
| Brandbaarheidsklasse volgens UL 94 | HB |
| materiaal afdichting | NBR |
| materiaal behuizing | TPU, moeilijk ontvlambaar, zelfdovend |

| | |
|---|---|
| materiaal contact | CuZn |
| materiaal contactoppervlak | Ni/Au |
| materiaal contactblok | TPU GF |
| Materiaal wartel | zinkspuitgietwerk, vernikkeld |

## Connectoren

Aansluiting 1

| | |
|---|---|
| bouwvorm | connector recht M12 |
| Type polarisatie | A |

Aansluiting 2

| | |
|---|---|
| bouwvorm | Busconnector recht M12 |
| Type polarisatie | A |

Aansluiting 3

| | |
|---|---|
| bouwvorm | Busconnector recht M12 |
| Type polarisatie | A |

## Mechanische eigenschappen

Mechanische gegevens

| | |
|---|---|
| steekcycli | ≥ 100 |

## Omgevings- en levensduuromstandigheden

Omgevingsomstandigheden

| | |
|---|---|
| beschermklasse | IP65 |
| | IP67 |
| omgevingstemperatuur (bedrijf) (connector / bus) | -25 °C ... 90 °C (steker/bus) |

## Normen en bepalingen

M12

| | |
|---|---|
| normcode | M12-connector |
| normen/bepalingen | IEC 61076-2-101 |

## Tekeningen

Maatschets

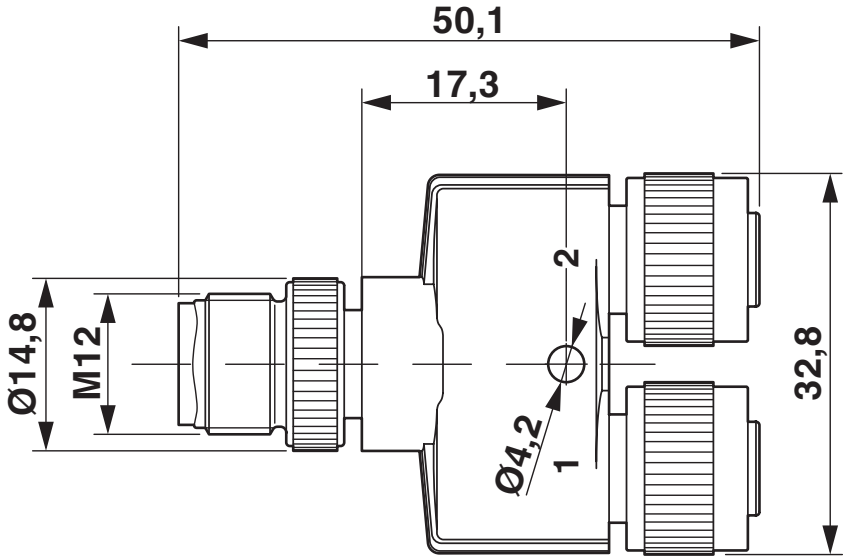


M12-Y-verdeler

schematekening

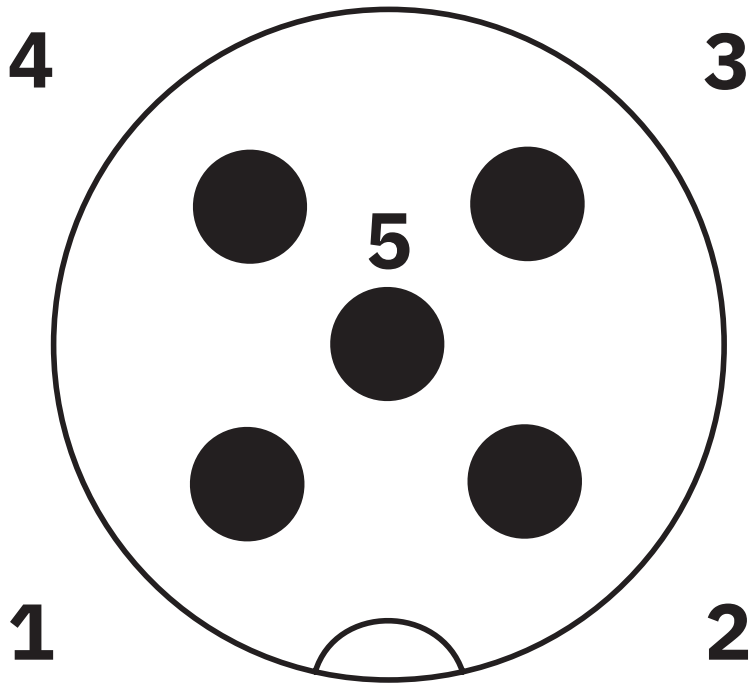


Poolschema steker M12, 5-polig, A-gepolariseerd, stiftzijde

schematekening

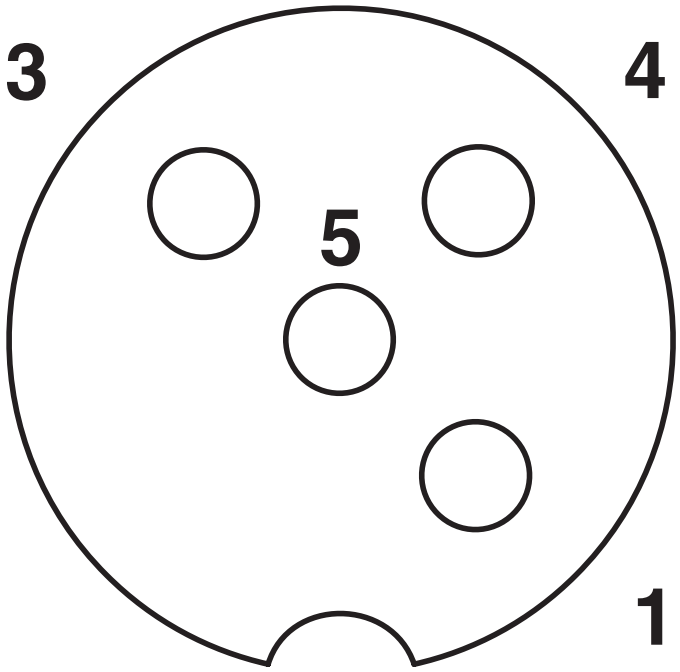


Poolschema bus M12, 3-polig + PE

schematekening

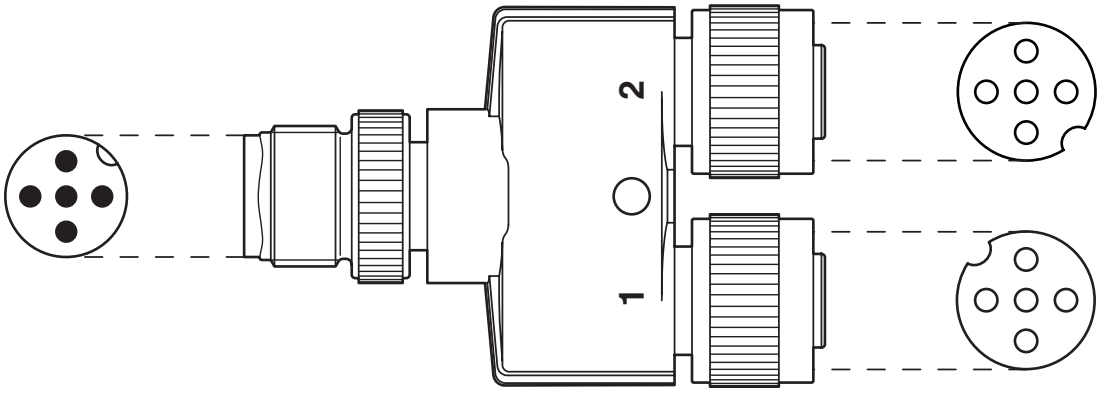


Uitlijning poolschema's

schakelschema

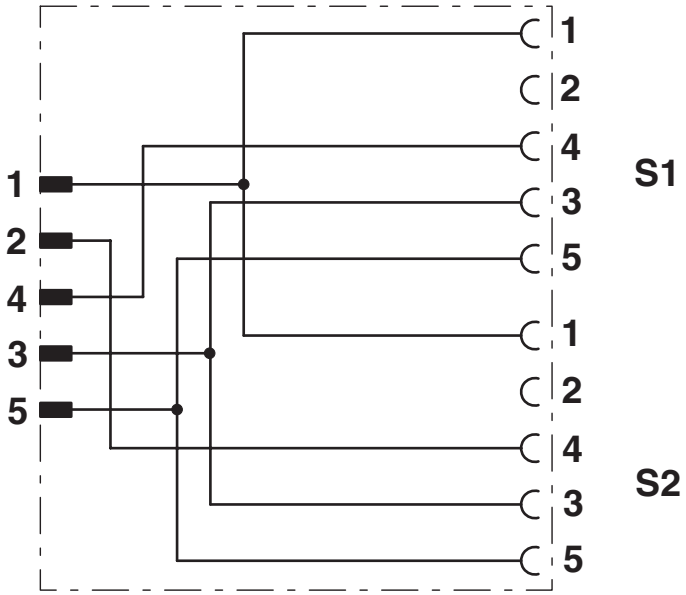


Contactbezetting van de M12-Y-verdeler

## Toelatingen

To download certificates, visit the product detail page: https://www.phoenixcontact.com/nl/producten/1683455

**EAC**
Toelatings-ID: RU C-DE.AI30.B.01102

**UL Listed**
Toelatings-ID: E221474

| | Nominale spanning $U_N$ | Nominale stroom $I_N$ | Doorsnede AWG | Doorsnede $mm^2$ |
|---|---|---|---|---|
| keine | | | | |
| | 30 V | 4 A | - | - |

**cUL Listed**
Toelatings-ID: E221474

| | Nominale spanning $U_N$ | Nominale stroom $I_N$ | Doorsnede AWG | Doorsnede $mm^2$ |
|---|---|---|---|---|
| keine | | | | |
| | 30 V | 4 A | - | - |

## Classificaties

### ECLASS

| | |
|---|---|
| ECLASS-13.0 | 27440106 |
| ECLASS-15.0 | 27440106 |

### ETIM

| | |
|---|---|
| ETIM 10.0 | EC002925 |

### UNSPSC

| | |
|---|---|
| UNSPSC 21.0 | 31251500 |

## Environmental product compliance

EU RoHS

| | |
|---|---|
| Voldoet aan de eisen van de RoHS-richtlijn | Ja, Geen uitzonderingsregelingen |

China RoHS

| | |
|---|---|
| Environment friendly use period (EFUP) | EFUP-E |
| | Geen gevaarlijke stoffen boven de grenswaarden |

EU REACH SVHC

| | |
|---|---|
| Aanduiding van REACH-kandidaatstof (CAS-nr.) | Geen stof met een massafractie van meer dan 0,1 % |

EF3.1 Klimaatverandering

| | |
|---|---|
| CO2e kg | 0,942 kg CO2e |


Phoenix Contact 2026 © - Alle rechten voorbehouden
https://www.phoenixcontact.com



PHOENIX CONTACT B.V.
Hengelder 56 6902 PA Zevenaar
Postbus 246 6900 AE Zevenaar
(0316) 59 17 20
sales@phoenixcontact.nl