SUBCON-PLUS-PROFIB/90/IDC - D-SUB-busconnector

2313672

https://www.phoenixcontact.com/nl/producten/2313672

Let erop dat de in dit pdf-document weergegeven gegevens uit onze online catalogus zijn gegenereerd. De volledige gegevens treft u aan in de gebruikersdocumentatie. Onze Algemene gebruiksvoorwaarden voor downloads zijn van kracht



D-SUB-connector, 9-polig, stift, 90°-kabelaansluiting, bussysteem: PROFIBUS DP tot 12 Mbit/s, afsluitweerstand via schuifschakelaar in te schakelen, pinbezetting: 3, 5, 6, 8; IDC-klemverbinding

Productbeschrijving

De D-SUB-serie SUBCON-PLUS-PROFIB/... is speciaal ontworpen voor toepassing in PROFIBUS-systemen tot 12 Mbit/s. Ze maken onder praktijkomstandigheden een comfortabele en snelle aansluiting van de binnenkomende en doorgaande buskabels mogelijk. De afsluitweerstand is in alle uitvoeringen al geïntegreerd en kan via een schuifschakelaar van buitenaf worden ingeschakeld. Op hetzelfde moment wordt het doorgaande bussegment afgeschakeld. Dit vergemakkelijkt de segmentsgewijze inbedrijfstelling en voorkomt foutieve afsluitingen.

Uw voordelen

- Geschikt voor alle gangbare Fast Connect PROFIBUS-kabels en RS-485-buskabels

Commerciële gegevens

Artikelnummer	2313672
Verpakkingseenheid	1 Stuks
Minimale bestelhoeveelheid	1 Stuks
Verkoopcode	DNC531
Productcode	DNC531
GTIN	4046356514583
Gewicht per stuk (inclusief verpakking)	40,1 g
Gewicht per stuk (exclusief verpakking)	39,8 g
Douanetariefnummer	85366990
Land van herkomst	DE

Technische gegevens

Opmerking

Opmerking met betrekking tot de toepassing

Opmerking met betrekking tot de toepassing	Uitsluitend voor industrieel gebruik

Artikeleigenschappen

Producttype	Dataconnector
MTTF	6706 jaren (SN 29500-standaard, temperatuur 25 °C, arbeidscyclus 21%)
	1817 jaren (SN 29500-standaard, temperatuur 40 °C, arbeidscyclus 34,25%)
	155 jaren (SN 29500-standaard, temperatuur 40 °C, arbeidscyclus 100%)
Pinbezetting	3, 5, 6, 8

Elektrische eigenschappen

Testspanning	50 V
Maximale vermogensdissipatie tijdens nominaal bedrijf	0,025 W
nominale spanning U_N	5 V
nominale stroom I_N	100 mA

aansluitgegevens

Aanhaalmoment	... 1,2 Nm

D-SUB-connector

Aansluitmethode	D-SUB-connector

IDC-klemmen

Aansluitmethode	IDC-snelaansluiting
Min. aderdoorsnede massief	0,32 mm²
Max. aderdoorsnede massief	1 mm²
Min. aderdoorsnede soepel	0,32 mm²
Max. aderdoorsnede soepel	1 mm²
min. 1-draads/klemplaats massief AWG	22
Eendraads/aansluitpunt massief AWG max.	18
min. soepele aderdoorsnede AWG	22
Max. soepele aderdoorsnede in AWG	18

Interfaces

bussysteem	PROFIBUS DP
signaal	PROFIBUS

Afmetingen

Maatschets	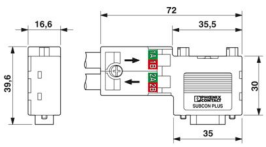
Breedte	16,8 mm
Hoogte	34,8 mm
lengte	72 mm

Buitenafmeting

min. buitendiameter	7,6 mm
max. buitendiameter	8,4 mm

Materiaal

Kleur (Behuizing)	blank aluminiumkleurig (RAL 9006)
materiaal (Behuizing)	ABS (gemetalliseerd)

Kabel/leiding

kabelbuitendiameter	7,6 mm ... 8,4 mm (Binnenkomende bustak)

Mechanische eigenschappen

Mechanische gegevens

steekcycli	> 200
bevestigingsschroeven	4-40 UNC
Aanhaalmoment	0,4 Nm

Mechanische tests

Trilbestendig volgens EN 60068-2-6/IEC 60068-2-6	Bedrijf: 5g, 10 ... 150 Hz, 2,5 h, in XYZ...richting
Schokbestendig volgens EN 60068-2-27/IEC 60068-2-27	Bedrijf: 15 g, gedurende 11 ms, halfsinus-schokimpuls

Omgevings- en levensduuromstandigheden

Omgevingsomstandigheden

beschermklasse	IP40
omgevingstemperatuur (bedrijf)	-20 °C ... 75 °C
Omgevingstemperatuur (opslag/transport)	-25 °C ... 80 °C
hoogtepositie	≤ 5000 m (Beperking, zie de fabrikantverklaring voor gebruik op hoogte)
Toelaatbare luchtvochtigheid (bedrijf)	10 % ... 95 % (geen condens)
toelaatbare luchtvochtigheid (opslag/transport)	5 % ... 95 % (geen condens)

Toelatingen

Schadelijke-gassentest

Codering	ISA-S71.04-1985 G3 Harsh Group A

Normen en bepalingen

vrij van stoffen die de laklaag kunnen aantasten	VDMA 24364:2018-05

SUBCON-PLUS-PROFIB/90/IDC - D-SUB-busconnector

2313672

https://www.phoenixcontact.com/nl/producten/2313672

Tekeningen

Maatschets

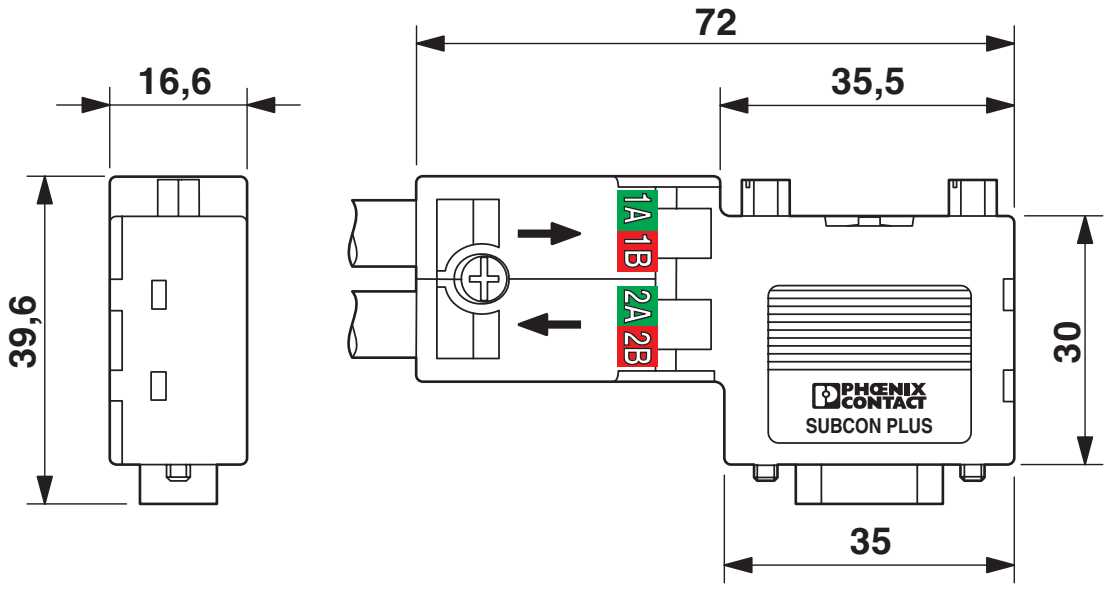

Maatschets

schematekening

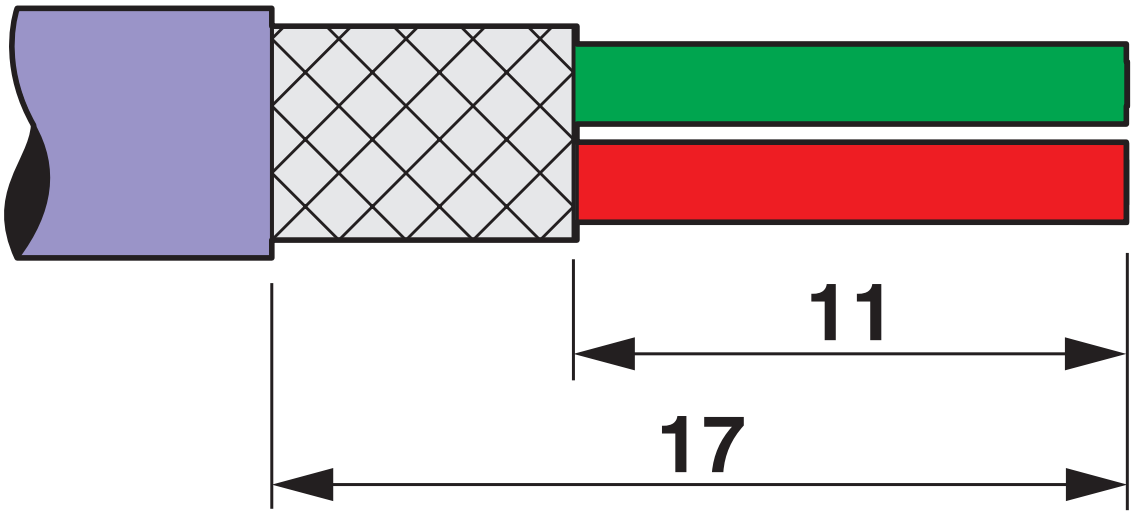

Stripgegevens

schakelschema

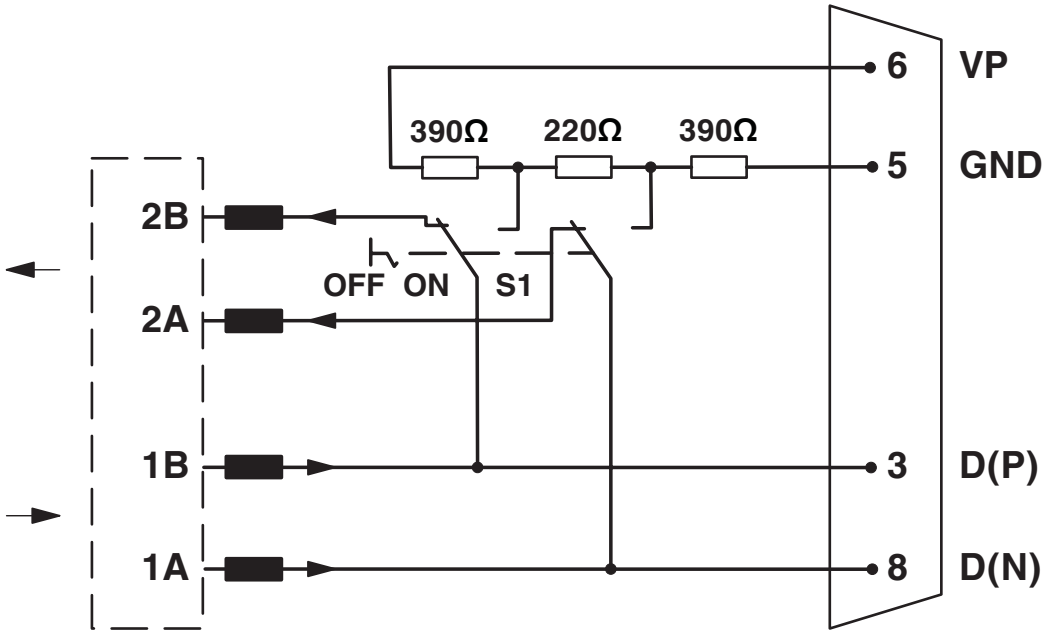

Functieschakelschema van de connectorfamilie SUBCON-PLUS-PROFIB/...

SUBCON-PLUS-PROFIB/90/IDC - D-SUB-busconnector

2313672

https://www.phoenixcontact.com/nl/producten/2313672

Toelatingen

To download certificates, visit the product detail page: https://www.phoenixcontact.com/nl/producten/2313672

cUL Recognized
Toelatings-ID: E238705

UL Recognized
Toelatings-ID: E238705

CSA
Toelatings-ID: 2437602

Classificaties

ECLASS

ECLASS-13.0	27440302
ECLASS-15.0	27440322

ETIM

ETIM 10.0	EC001132

UNSPSC

UNSPSC 21.0	39121400

Environmental product compliance

EU RoHS

Voldoet aan de eisen van de RoHS-richtlijn	Ja
uitzonderingsregelingen voor zover bekend	6(c)

China RoHS

Environment friendly use period (EFUP)	EFUP-50
	Een China RoHS declaratietabel met betrekking tot het artikel, is als download beschikbaar en vindt u bij het betreffende artikel onder Fabrikantverklaring. Voor geen van de artikelen met EFUP-E is een China RoHS declaratietabel beschikbaar en nodig.

EU REACH SVHC

Aanduiding van REACH-kandidaatstof (CAS-nr.)	Lead(CAS-nr.: 7439-92-1)
SCIP	c1847a23-19c7-45c5-abf0-5cc632b78f32

EF3.1 Klimaatverandering

CO2e kg	0,428 kg CO2e

Phoenix Contact 2026 © - Alle rechten voorbehouden
https://www.phoenixcontact.com

PHOENIX CONTACT B.V.
Hengelder 56 6902 PA Zevenaar
Postbus 246 6900 AE Zevenaar
(0316) 59 17 20
sales@phoenixcontact.nl