AXL F PWR 1H - Voedingsmodule

2688297

https://www.phoenixcontact.com/nl/producten/2688297

Let erop dat de in dit pdf-document weergegeven gegevens uit onze online catalogus zijn gegenereerd. De volledige gegevens treft u aan in de gebruikersdocumentatie. Onze Algemene gebruiksvoorwaarden voor downloads zijn van kracht

CRA READY



Axioline F, Navoedingsmoduul voor de logicavoeding U_{bus}, max. 4 A, overdrachtssnelheid in de localbus: 100 MBit/s, beschermklasse: IP20, inclusief bussokkel en Axioline F connector

Productbeschrijving

Het moduul is bestemd voor toepassing binnenin een Axioline F-station. Wanneer de maximale belasting van het kopstation voor de Axioline F-localbusvoeding (logicavoeding U_{Bus}) is bereikt, kunt u dit moduul toepassen om deze spanning opnieuw ter beschikking te stellen. Sluit daarvoor op het moduul een spanning van 24 V DC (U_L) aan, waaruit de U_{Bus} wordt gegenereerd.

Uw voordelen

- Toevoer van 24 V-spanning U_L voor het realiseren van de logicavoeding U_{bus}

Commerciële gegevens

Artikelnummer	2688297
Verpakkingseenheid	1 Stuks
Minimale bestelhoeveelheid	1 Stuks
Verkoopcode	DRI223
Productcode	DRI223
GTIN	4046356566209
Gewicht per stuk (inclusief verpakking)	157,9 g
Gewicht per stuk (exclusief verpakking)	107 g
Douanetariefnummer	85389091
Land van herkomst	DE

Technische gegevens

Afmetingen

Maatschets	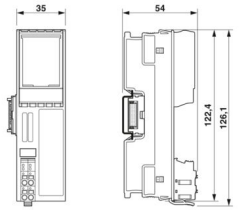
Breedte	35 mm
Hoogte	126,1 mm
diepte	54 mm
aanwijzing m.b.t. opgave van afmetingen	De diepte geldt bij toepassing van een montagerail TH 35-7,5 (volgens EN 60715)

Opmerking

Opmerking met betrekking tot de toepassing

Opmerking met betrekking tot de toepassing	Uitsluitend voor industrieel gebruik

Gebruiksbeperking

EMC-opmerking	EMC: klasse A-product, zie fabrikantverklaring in het downloadbereik

Materiaal

Kleur (Behuizing)	grijs (RAL 7042)

Interfaces

Axioline F-localbus

Aantal interfaces	2
Aansluitmethode	Bus base module
overdrachtssnelheid	100 MBit/s

Artikeleigenschappen

Producttype	IO-componenten
Productfamilie	Axioline F
bouwvorm	block modular
Inbouwpositie	willekeurig (geen temperatuur-derating)
Omvang van de levering	inclusief bussokkel en Axioline F connector
Bijzondere eigenschappen	max. 4 A

Isolatie-eigenschappen

Overspanningscategorie	II (IEC 60664-1, EN 60664-1)
Vervuilingsgraad	2 (IEC 60664-1, EN 60664-1)

Elektrische eigenschappen

Maximale vermogensdissipatie tijdens nominaal bedrijf	2 W

Potentialen: voeding van de logicaspanning U_L (vanuit U_L wordt de voeding van de Axioline F-localbus U_{Bus} gerealiseerd)

voedingsspanning	24 V DC
voedingsspanningsbereik	19,2 V DC ... 30 V DC (inclusief alle toleranties, inclusief rimpel)
stroomopname	max. 1,2 A (I_{Bus} = 4 A; U_L = 19,2 V)
Stroomopname	0 A
beveiligingsschakeling	overspanningsbeveiliging; elektronisch (35 V, 0,5 s)
	polariteitsbeveiliging; parallelle diode; met externe zekering 5 A (alleen voor de inbedrijfstelling)

Potentialen: voeding van de Axioline F-localbus (U_{Bus})

voedingsspanning	5 V DC (via bussokkelmoduul)
voeding	max. 4 A

aansluitgegevens

Aansluittechniek

Benaming aansluiting	Axioline F-stiftconnector
Opmerking met betrekking tot de aansluiting	Neem de informatie met betrekking tot aderdoorsneden in het handboek "Axioline F: Systeem en installatie" in acht.

Axioline F-stiftconnector

Aansluitmethode	Push-in-aansluiting
Opmerking met betrekking tot de aansluiting	Neem de informatie met betrekking tot aderdoorsneden in het handboek "Axioline F: Systeem en installatie" in acht.
Aderdoorsnede massief	0,2 mm² ... 1,5 mm²
Aderdoorsnede soepel	0,2 mm² ... 1,5 mm²
aderdoorsnede AWG	24 ... 16
Striplengte	8 mm

Omgevings- en levensduuromstandigheden

Omgevingsomstandigheden

omgevingstemperatuur (bedrijf)	-25 °C ... 60 °C
beschermklasse	IP20
Luchtdruk (bedrijf)	70 kPa ... 106 kPa (tot max. 3000 m boven zeeniveau)
luchtdruk (opslag/transport)	70 kPa ... 106 kPa (tot max. 3000 m boven zeeniveau)
Omgevingstemperatuur (opslag/transport)	-40 °C ... 85 °C
Toelaatbare luchtvochtigheid (bedrijf)	5 % ... 95 % (geen condens)
toelaatbare luchtvochtigheid (opslag/transport)	5 % ... 95 % (geen condens)

Mechanische test

Trilbestendig volgens EN 60068-2-6/IEC 60068-2-6	5g
Schokbestendig volgens EN 60068-2-27/IEC 60068-2-27	30g
Continue schoktest volgens EN 60068-2-27/IEC 60068-2-27	10g

Normen en bepalingen

beveiligingsklasse	III (IEC 61140, EN 61140, VDE 0140-1)

Montage

montagetechniek	Railmontage
Inbouwpositie	willekeurig (geen temperatuur-derating)

Tekeningen

Maatschets

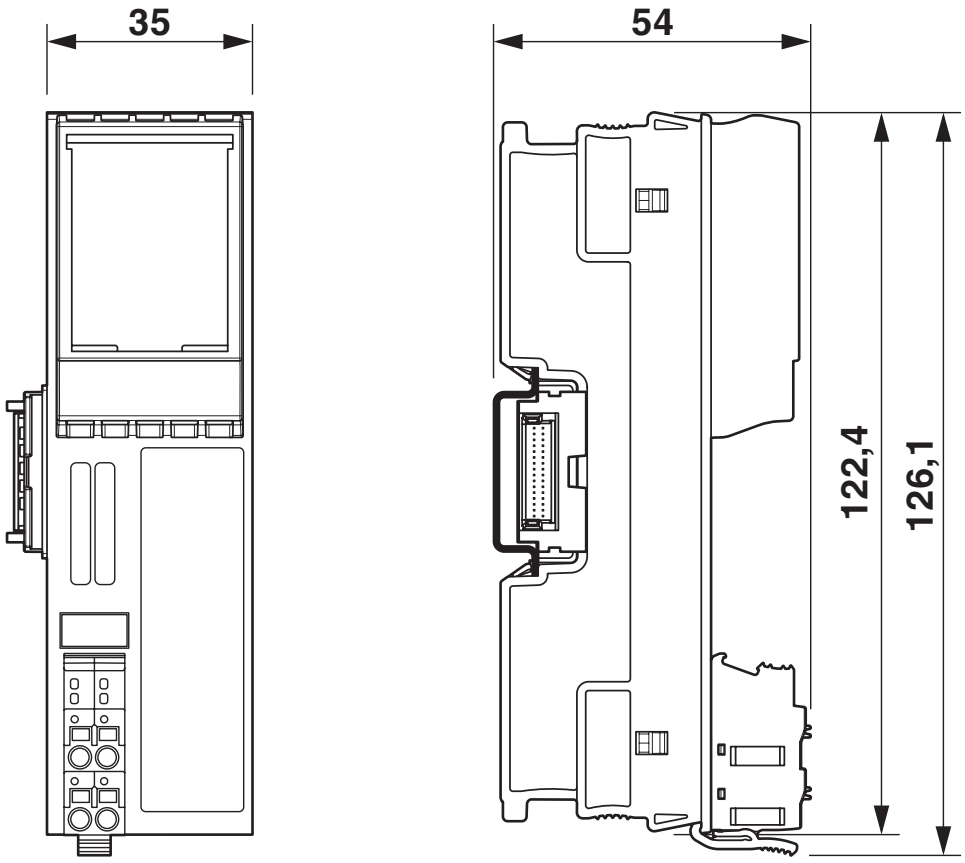

afmetingen

aansluitschema

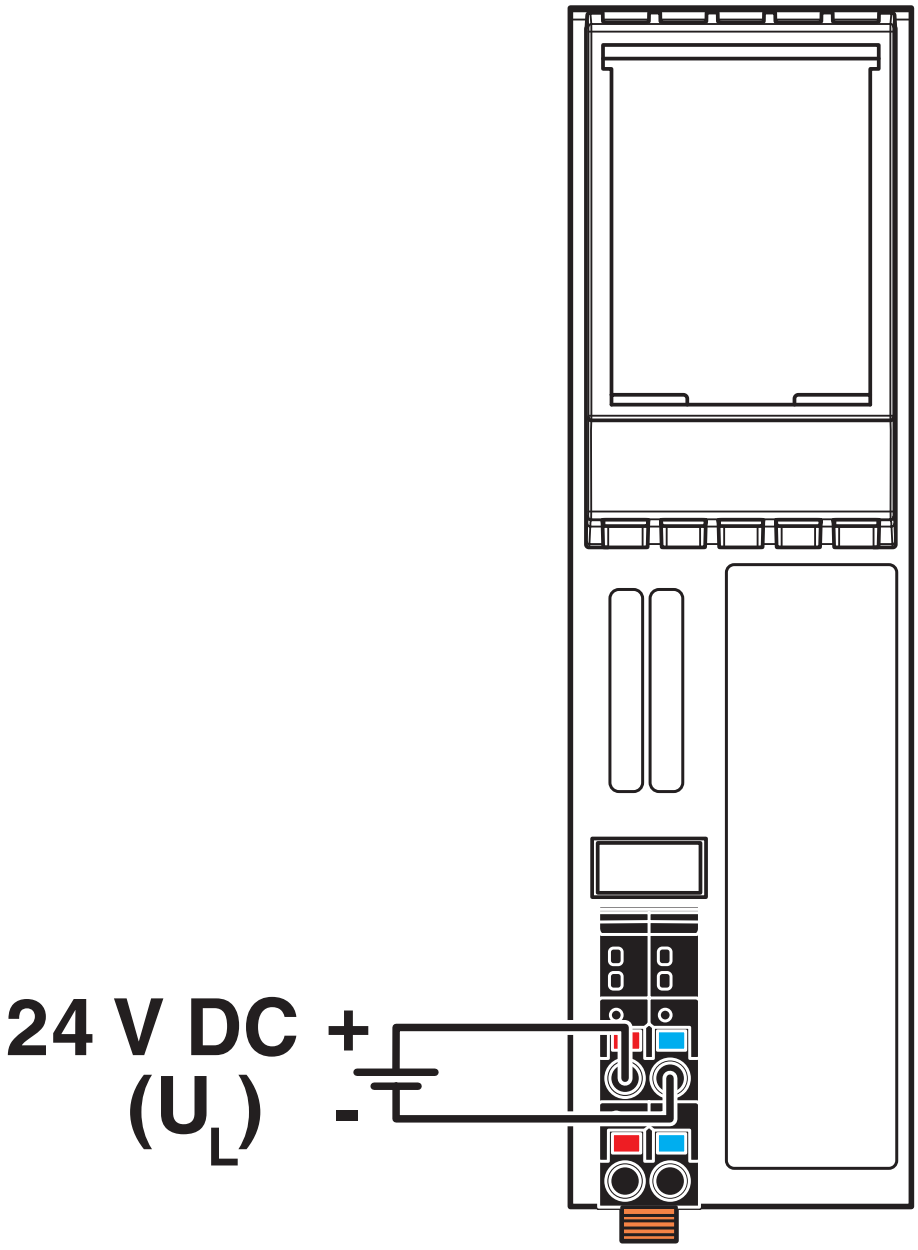

blokschema

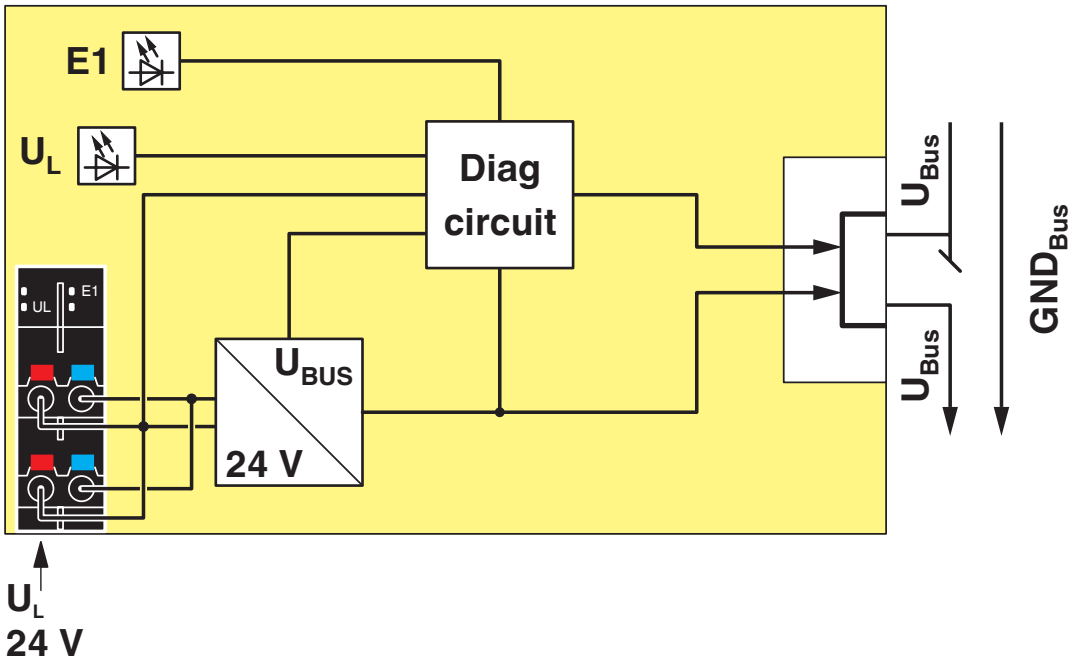

principeschema

Toelatingen

To download certificates, visit the product detail page: https://www.phoenixcontact.com/nl/producten/2688297

DNV GL
Toelatings-ID: TAA00000DF

LR
Toelatings-ID: LR2480202TA-02

BSH
Toelatings-ID: 840

RINA
Toelatings-ID: ELE008423XG001

ABS
Toelatings-ID: 23-2449604-PDA

cULus Listed
Toelatings-ID: E238705

Classificaties

ECLASS

ECLASS-13.0	27242610
ECLASS-15.0	27242610

ETIM

ETIM 10.0	EC001600

UNSPSC

UNSPSC 21.0	32151600

Environmental product compliance

EU RoHS

Voldoet aan de eisen van de RoHS-richtlijn	Ja
uitzonderingsregelingen voor zover bekend	7(a), 7(c)-I

China RoHS

Environment friendly use period (EFUP)	EFUP-E
	Geen gevaarlijke stoffen boven de grenswaarden

EU REACH SVHC

Aanduiding van REACH-kandidaatstof (CAS-nr.)	Lead(CAS-nr.: 7439-92-1)
	6,6'-di-tert-butyl-2,2'-methylenedi-p-cresol(CAS-nr.: 119-47-1)
SCIP	000ab22a-850f-400a-b969-1940d3bcb8d7

Phoenix Contact 2026 © - Alle rechten voorbehouden
https://www.phoenixcontact.com

PHOENIX CONTACT B.V.
Hengelder 56 6902 PA Zevenaar
Postbus 246 6900 AE Zevenaar
(0316) 59 17 20
sales@phoenixcontact.nl