SAC-3P-M12MS/10,0-PUR/M12FS 345 - Sensor-/actorkabel

1402562

https://www.phoenixcontact.com/nl/producten/1402562

Let erop dat de in dit pdf-document weergegeven gegevens uit onze online catalogus zijn gegenereerd. De volledige gegevens treft u aan in de gebruikersdocumentatie. Onze Algemene gebruiksvoorwaarden voor downloads zijn van kracht



Sensor-/actorkabel, 3-polig, PUR halogeenvrij, zwartgrijs RAL 7021, connector recht M12, polarisatie: A, op Busconnector recht M12, polarisatie: A, kabellengte: 10 m, voor ventielstekers

Commerciële gegevens

Artikelnummer	1402562
Verpakkingseenheid	1 Stuks
Minimale bestelhoeveelheid	50 Stuks
Aanwijzing	Ordergebonden productie (geen retournering)
Verkoopcode	AF1CBA
Productcode	AF1CBA
GTIN	4046356623674
Gewicht per stuk (inclusief verpakking)	320,8 g
Gewicht per stuk (exclusief verpakking)	306,4 g
Douanetariefnummer	85444290
Land van herkomst	PL

Technische gegevens

Artikeleigenschappen

Producttype	Sensor-/actorkabel
toepassing	Ventielstekers
aantal polen	3
Aantal kabelAansluitingen	1
Afgeschermd	nee
polarisatie	A

Isolatie-eigenschappen

Overspanningscategorie	II
vervuilingsgraad	3

Materiaal

Brandbaarheidsklasse volgens UL 94	HB
materiaal afdichting	NBR
materiaal behuizing	TPU, moeilijk ontvlambaar, zelfdovend
materiaal contact	CuSn
materiaal contactoppervlak	Ni/Au
materiaal contactblok	TPU GF
Materiaal wartel	zinkspuitgietwerk, vernikkeld

Elektrische eigenschappen

isolatieweerstand	≥ 100 MΩ
nominale spanning U_N	60 V AC
	60 V DC
nominale stroom I_N	4 A

Mechanische eigenschappen

Mechanische gegevens

steekcycli	≥ 100

Signalering

statusindicatie	nee
statusindicatie aanwezig	nee

Connectoren

Aansluiting 1

bouwvorm	connector recht M12
aantal polen	3
Type polarisatie	A

Aansluiting 2

bouwvorm	Busconnector recht M12
aantal polen	3
Type polarisatie	A

Kabel/leiding

kabellengte	10 m

PUR halogeenvrij zwart [PUR]

Maatschets	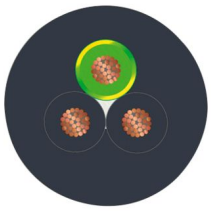
Kabelgewicht	30 kg/km
UL AWM Style	20549
aantal polen	3
Afgeschermd	nee
Kabeltype	PUR halogeenvrij zwart [PUR]
aderopbouw signaalleiding	28x 0,15 mm
AWG signaalleiding	20
aderdoorsnede	3x 0,5 mm²
aderdiameter inclusief isolatie	1,5 mm ±0,05 mm (signaalader)
kabelbuitendiameter	4,50 mm ±0,2 mm
buitenmantel, materiaal	PUR
buitenmantel, kleur	zwartgrijs RAL 7021
materiaal aders	blanke Cu-litzendraad
materiaal aderisolatie	PP
afzonderlijke ader, kleur	zwart 1, zwart 2, groen/geel
compleet getwist	3 aders in de lengte getwist
max. aderweerstand	39 Ω/km (bij 20 °C)
isolatieweerstand	min. 20 MΩ*km
nominale spanning kabel	≤ 300 V
Testspanning	≥ 1200 V
minimale buigradius, vast gelegd	5 x D
minimale buigradius, flexibel gelegd	10 x D
kleinste buigradius, permanent gelegd	22,5 mm
kleinste buigradius, flexibel gelegd	45 mm
Dynamische belastbaarheid (buigen)	max. aantal buigcycli: 15000000, buigradius: 50 mm, richting van de verplaatsing: 0,9 m, snelheid van de verplaatsing: 5 m/s, Versnelling: 30 m/s²
Halogeenvrij	volgens DIN VDE 0472 deel 815
vlambestendigheid	volgens DIN VDE 0482

	volgens DIN EN 50265-2-1
oliebestendigheid	volgens DIN EN 60811-2-1
Overige bestendigheid	zeer oliebestendig
	beperkt UV-bestendig (volgens DIN EN ISO 4892-2-A)
omgevingstemperatuur (bedrijf)	-40 °C ... 80 °C (kabel, vaste montage)
	-20 °C ... 80 °C (kabel, flexibele montage)

Omgevings- en levensduuromstandigheden

Omgevingsomstandigheden

beschermklasse	IP65
	IP67
	IP68
omgevingstemperatuur (bedrijf) (connector / bus)	-25 °C ... 90 °C (steker/bus)
omgevingstemperatuur (bedrijf) (kabel, vaste montage)	-40 °C ... 80 °C (kabel, vaste montage)
omgevingstemperatuur (bedrijf) (kabel, flexibele montage)	-5 °C ... 80 °C (kabel, flexibele montage)

Tekeningen

Maatschets

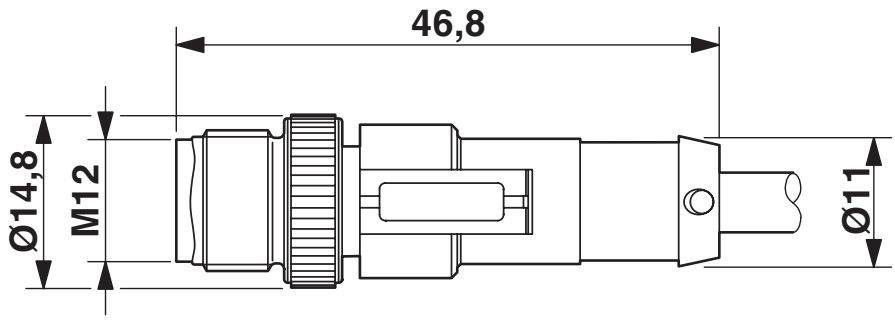

Steker M12 x 1, recht, afgeschermd

Maatschets

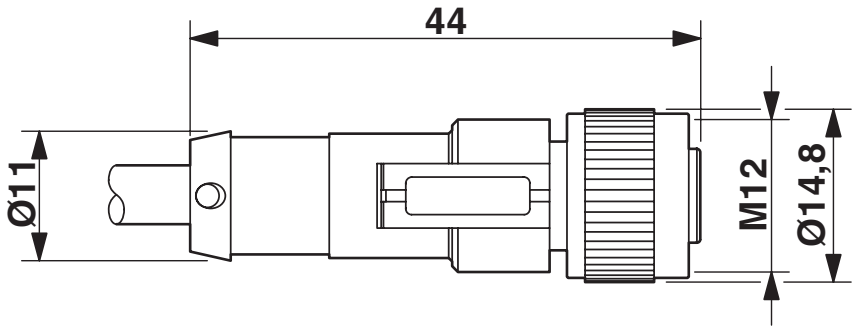

Bus M12 x 1, recht

schematekening

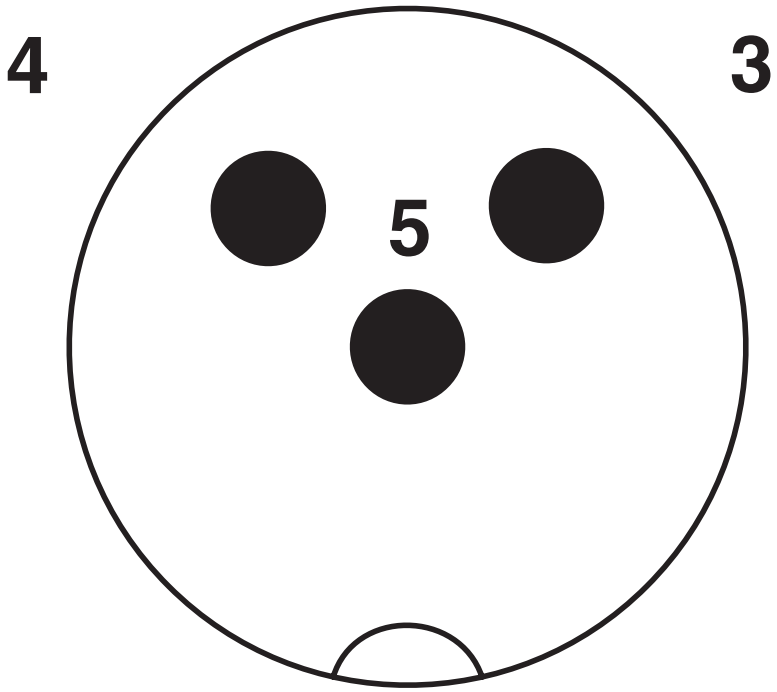

Poolschema stiftconnector M12, 3-polig, A-gepolariseerd, aanzicht stiftzijde

schematekening

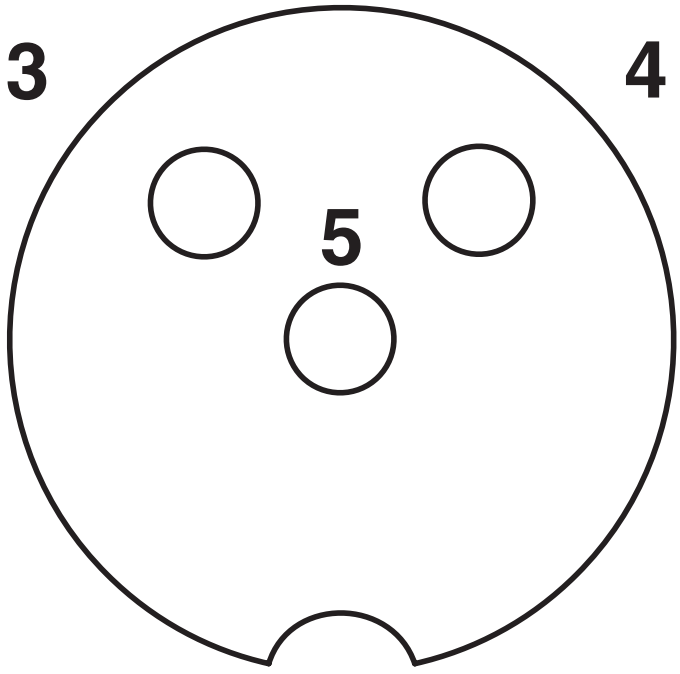

Poolschema bus M12, 3-polig, A-gepolariseerd, aanzicht buszijde

schakelschema

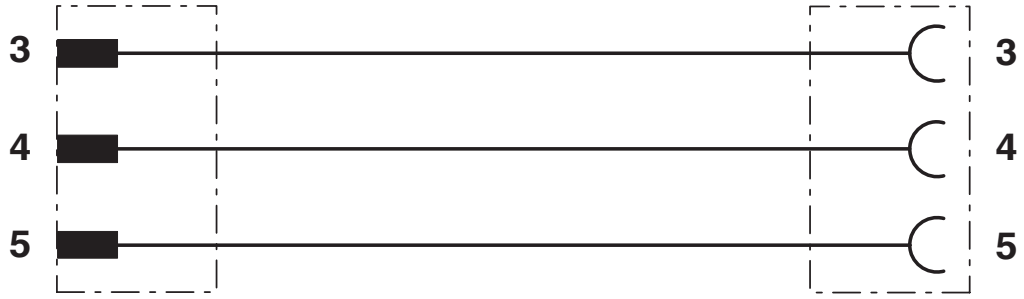

Contactbezetting van de M12-stiftconnector en de M12-busconnector

Classificaties

ECLASS

ECLASS-13.0	27060311
ECLASS-15.0	27060311

ETIM

ETIM 10.0	EC001855

UNSPSC

UNSPSC 21.0	26121600

Environmental product compliance

EU RoHS

Voldoet aan de eisen van de RoHS-richtlijn	Ja, Geen uitzonderingsregelingen

China RoHS

Environment friendly use period (EFUP)	EFUP-E
	Geen gevaarlijke stoffen boven de grenswaarden

EU REACH SVHC

Aanduiding van REACH-kandidaatstof (CAS-nr.)	Geen stof met een massafractie van meer dan 0,1 %

Phoenix Contact 2026 © - Alle rechten voorbehouden
https://www.phoenixcontact.com

PHOENIX CONTACT B.V.
Hengelder 56 6902 PA Zevenaar
Postbus 246 6900 AE Zevenaar
(0316) 59 17 20
sales@phoenixcontact.nl