AXL F BP SE4 - Moduuldragers

1088135

https://www.phoenixcontact.com/nl/producten/1088135

Let erop dat de in dit pdf-document weergegeven gegevens uit onze online catalogus zijn gegenereerd. De volledige gegevens treft u aan in de gebruikersdocumentatie. Onze Algemene gebruiksvoorwaarden voor downloads zijn van kracht



Axioline F, Backplane, 4 steekplaatsen voor Axioline Smart Elements, overdrachtssnelheid in de localbus: 100 MBit/s, beschermklasse: IP20

Productbeschrijving

De Axioline F-backplane is voorzien voor toepassing binnen een station dat door een Axioline F-kopstation of een Axiocontrol wordt geopend. De backplane heeft vier steekplaatsen "Smart Element-Interface" voor de opname van Axioline Smart Elements.

Uw voordelen

- Voorbereiding van de logicavoeding voor de ingestoken Axioline Smart Elements
- Voeding van de periferievoorziening U_P voor de ingestoken Axioline Smart Elements

ELEKTROGERÄTE RÜCKNAHME

Commerciële gegevens

Artikelnummer	1088135
Verpakkingseenheid	1 Stuks
Minimale bestelhoeveelheid	1 Stuks
Verkoopcode	DRIBU1
Productcode	DRIBU1
GTIN	4055626887487
Gewicht per stuk (inclusief verpakking)	118 g
Gewicht per stuk (exclusief verpakking)	86,85 g
Douanetariefnummer	85389091
Land van herkomst	DE

Technische gegevens

Afmetingen

Maatschets	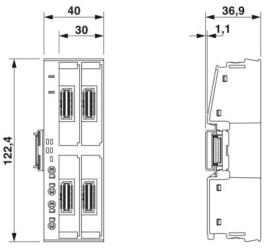
Breedte	40 mm
Hoogte	122,4 mm
diepte	36,9 mm
aanwijzing m.b.t. opgave van afmetingen	De diepte geldt bij toepassing van een montagerail TH 35-7,5 (volgens EN 60715)
Breedte compleet module	40 mm
hoogte compleet moduul	124,6 mm
Diepte compleet module	76,1 mm
Opmerking	De diepte geldt bij toepassing van een montagerail TH 35-7,5 (volgens EN 60715)

Opmerking

Opmerking met betrekking tot de toepassing

Opmerking met betrekking tot de toepassing	Uitsluitend voor industrieel gebruik

Materiaal

Kleur (Behuizing)	grijs (RAL 7042)

Interfaces

Axioline F-localbus

Aantal interfaces	2
Aansluitmethode	Bus base module
overdrachtssnelheid	100 MBit/s

Smart Element-interface

Aantal interfaces	4
Aansluitmethode	Card-Edge-connectoren

Artikeleigenschappen

Producttype	IO-componenten
Productfamilie	Axioline F
bouwvorm	block modular
Inbouwpositie	Wandmontage op horizontale of verticale montagerail

Bijzondere eigenschappen	4 steekplaatsen voor Axioline Smart Elements

Isolatie-eigenschappen

Overspanningscategorie	II (IEC 60664-1, EN 60664-1)
Vervuilingsgraad	2 (IEC 60664-1, EN 60664-1)

Elektrische eigenschappen

Maximale vermogensdissipatie tijdens nominaal bedrijf	0,6 W

Potentialen: voeding van de Axioline F-localbus (U_{Bus})

voedingsspanning	5 V DC

Potentialen: Logicavoeding van de Smart Elements (U_{SE})

voedingsspanning	3,3 V DC (via de Card-Edge-connectoren)

Potentialen: Voeding van de periferievoorziening (U_P)

voedingsspanning	24 V DC
voedingsspanningsbereik	19,2 V DC ... 30 V DC (inclusief alle toleranties, inclusief rimpel)
stroomopname	max. 16 A (extern beveiligen)
	max. 12 A (Toepassingen met UL-toelating, extern beveiligen)
Stroomopname	min. 1,5 mA (zonder ingestoken Smart Elements, bij nominale spanning)
beveiligingsschakeling	overspanningsbeveiliging; suppressordiode
zekering	max. 16 A
	max. 12 A (Toepassingen met UL-toelating)

Potentiaalscheiding/isolatie van de spanningsbereiken

Testspanning: 5 V-voeding van de localbus (U_{Bus})/24 V-voeding (randapparatuur)	500 V AC, 50 Hz, 1 min
Testspanning: 5 V-voeding van de localbus (U_{Bus})/functionele aarde	500 V AC, 50 Hz, 1 min
Testspanning: 24 V-voeding (periferie) / aarde	500 V AC, 50 Hz, 1 min

aansluitgegevens

Aansluittechniek

Benaming aansluiting	Voeding van de periferievoorziening (U_P)
Opmerking met betrekking tot de aansluiting	Neem de informatie met betrekking tot aderdoorsneden in het handboek "Axioline F: Systeem en installatie" in acht.

Voeding van de periferievoorziening (U_P)

Aansluitmethode	Push-in-aansluiting
Opmerking met betrekking tot de aansluiting	Neem de informatie met betrekking tot aderdoorsneden in het handboek "Axioline F: Systeem en installatie" in acht.
Aderdoorsnede massief	0,5 mm² ... 2,5 mm²
Aderdoorsnede soepel	0,5 mm² ... 2,5 mm²
aderdoorsnede AWG	20 ... 14
Striplengte	8 mm

Omgevings- en levensduuromstandigheden

Omgevingsomstandigheden

omgevingstemperatuur (bedrijf)	-25 °C ... 60 °C
beschermklasse	IP20
Luchtdruk (bedrijf)	70 kPa ... 106 kPa (tot max. 3000 m boven zeeniveau)
luchtdruk (opslag/transport)	70 kPa ... 106 kPa (tot max. 3000 m boven zeeniveau)
Omgevingstemperatuur (opslag/transport)	-40 °C ... 85 °C
Toelaatbare luchtvochtigheid (bedrijf)	5 % ... 95 % (geen condens)
toelaatbare luchtvochtigheid (opslag/transport)	5 % ... 95 % (geen condens)

Mechanische test

Trilbestendig volgens EN 60068-2-6/IEC 60068-2-6	5g
Schokbestendig volgens EN 60068-2-27/IEC 60068-2-27	30g
Continue schoktest volgens EN 60068-2-27/IEC 60068-2-27	10g

Normen en bepalingen

beveiligingsklasse	III (IEC 61140, EN 61140, VDE 0140-1)

Montage

montagetechniek	Railmontage
Inbouwpositie	Wandmontage op horizontale of verticale montagerail

Tekeningen

Maatschets

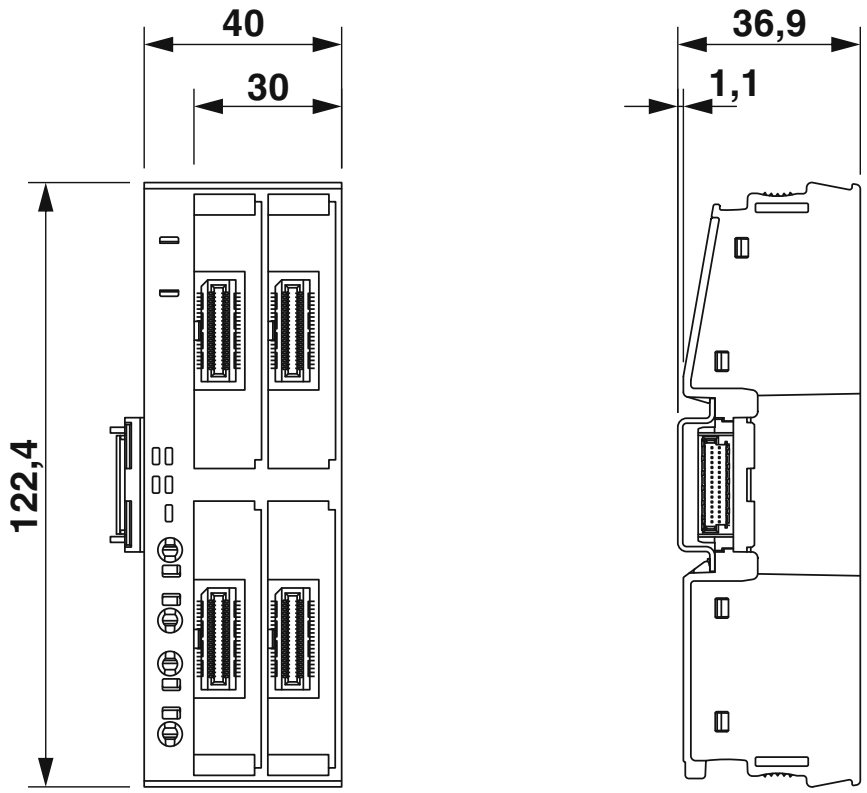

Afmetingen (in mm)

Maatschets

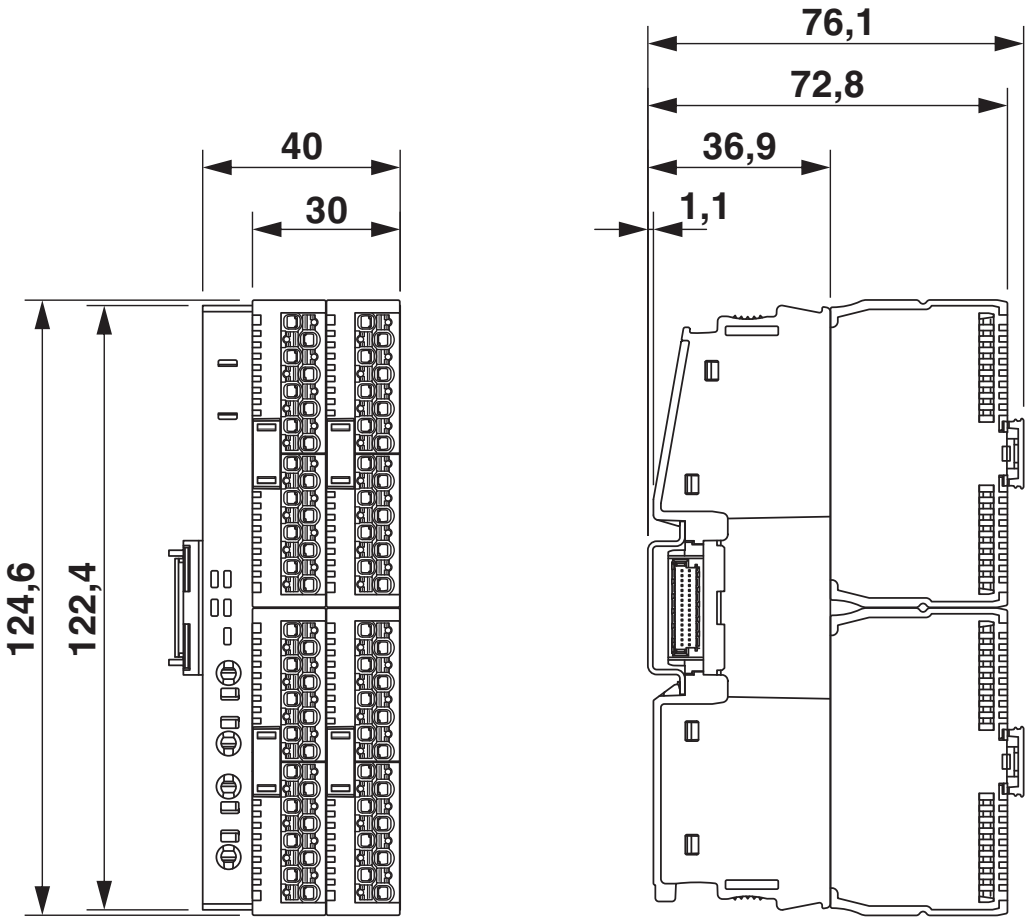

Afmetingen (in mm) met opgestoken Axioline Smart elementen

aansluitschema

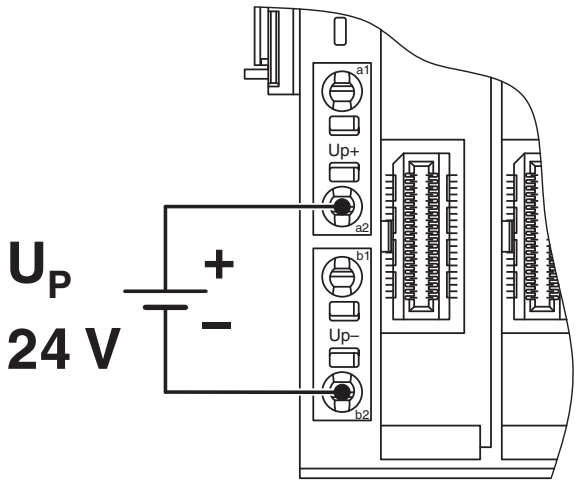

Aansluitvoorbeeld

blokschema

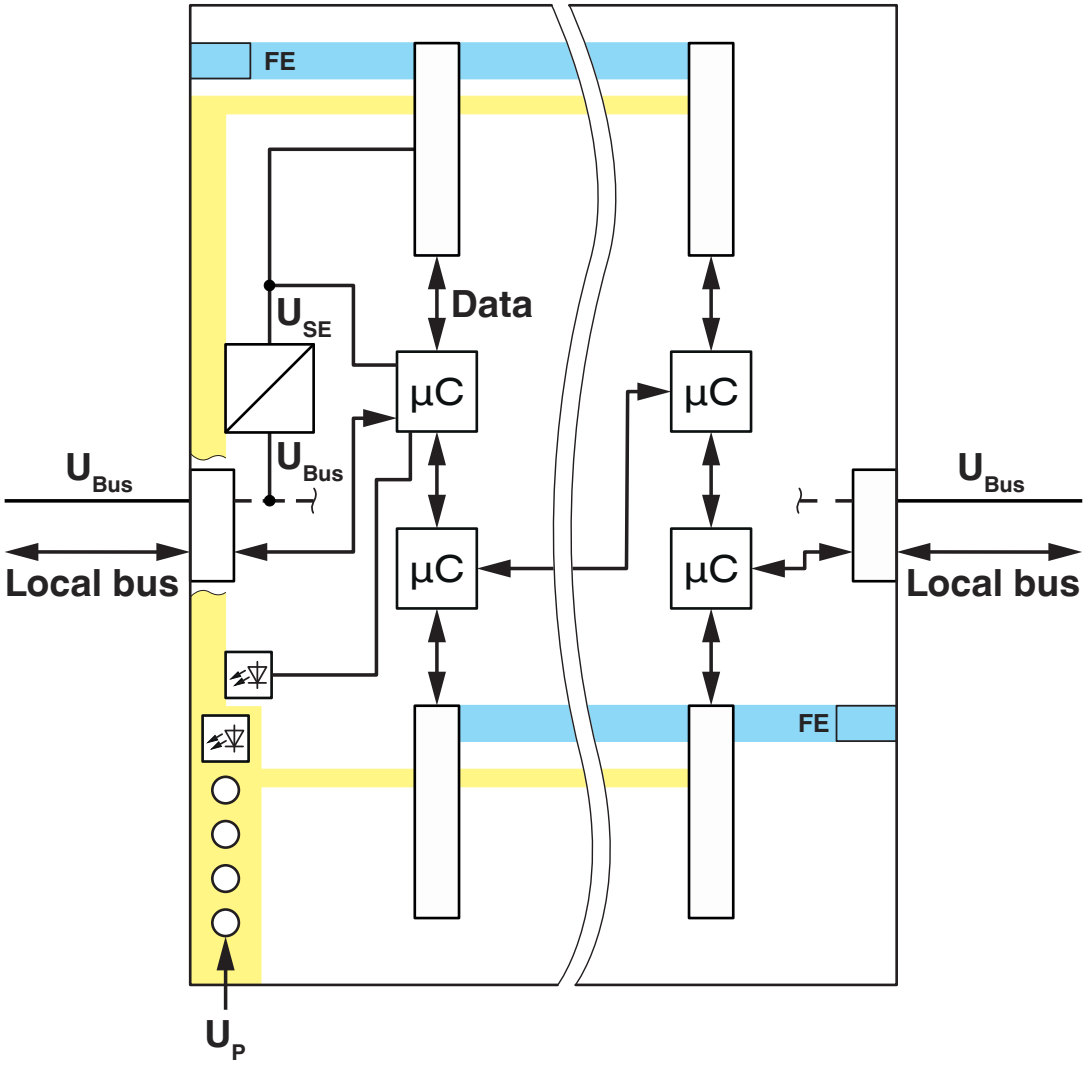

principeschema

Toelatingen

To download certificates, visit the product detail page: https://www.phoenixcontact.com/nl/producten/1088135

cULus Listed
Toelatings-ID: E238705

FS Thermoprocess
Toelatings-ID: 968 INS 799.01 25

cULus Listed
Toelatings-ID: E238705

FS Thermoprocess
Toelatings-ID: 968 INS 799.01 25

Classificaties

ECLASS

ECLASS-13.0	27242610
ECLASS-15.0	27242610

ETIM

ETIM 10.0	EC001600

UNSPSC

UNSPSC 21.0	32151600

Environmental product compliance

EU RoHS

Voldoet aan de eisen van de RoHS-richtlijn	Ja
uitzonderingsregelingen voor zover bekend	7(a), 7(c)-I

China RoHS

Environment friendly use period (EFUP)	EFUP-50
	Een China RoHS declaratietabel met betrekking tot het artikel, is als download beschikbaar en vindt u bij het betreffende artikel onder Fabrikantverklaring. Voor geen van de artikelen met EFUP-E is een China RoHS declaratietabel beschikbaar en nodig.

EU REACH SVHC

Aanduiding van REACH-kandidaatstof (CAS-nr.)	Lead(CAS-nr.: 7439-92-1)
SCIP	aa4ef70b-2445-4e85-95a9-9f7127084e2f

EF3.1 Klimaatverandering

CO2e kg	4,882 kg CO2e

Phoenix Contact 2026 © - Alle rechten voorbehouden
https://www.phoenixcontact.com

PHOENIX CONTACT B.V.
Hengelder 56 6902 PA Zevenaar
Postbus 246 6900 AE Zevenaar
(0316) 59 17 20
sales@phoenixcontact.nl