SZK PH1 VDE - Schroevendraaier

1205150

https://www.phoenixcontact.com/nl/producten/1205150

Let erop dat de in dit pdf-document weergegeven gegevens uit onze online catalogus zijn gegenereerd. De volledige gegevens treft u aan in de gebruikersdocumentatie. Onze Algemene gebruiksvoorwaarden voor downloads zijn van kracht



Schroevendraaier, kruiskop PH, VDE-geïsoleerd, afmetingen: PH 1 x 80 mm, 2-componentengreep, voor extra grip

Uw voordelen

- Schroevendraaier voor kruiskopschroeven met Pozidriv- en Phillips-Recess-schroefkop
- VDE-toelating

Commerciële gegevens

Artikelnummer	1205150
Verpakkingseenheid	10 Stuks
Minimale bestelhoeveelheid	1 Stuks
Verkoopcode	BH3145
Productcode	BH3145
GTIN	4017918019167
Gewicht per stuk (inclusief verpakking)	61,65 g
Gewicht per stuk (exclusief verpakking)	61,65 g
Douanetariefnummer	82054000
Land van herkomst	CZ

Technische gegevens

Opmerking

Environmental Product Compliance

California Proposition 65	Informatie over California Prop. 65 vindt u in de fabrikantverklaring op het tabblad "Downloads"

Artikeleigenschappen

Producttype	Schroefgereedschap
bouwvorm	kruiskop

aansluitgegevens

Bithouder	kruiskop/Phillips-Recess

Afmetingen

Maatschets	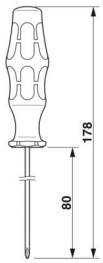
Breedte	33 mm
lemmetbreedte	4,5 mm
lemmethoogte	80 mm
lengte	178 mm
sleutelwijdte	0 mm
Sleutelwijdte montage	0 mm

Materiaal

materiaal	gelegeerd gereedschapstaal

Normen en bepalingen

tests	DIN/ISO 8764-1 PH

Tekeningen

Maatschets

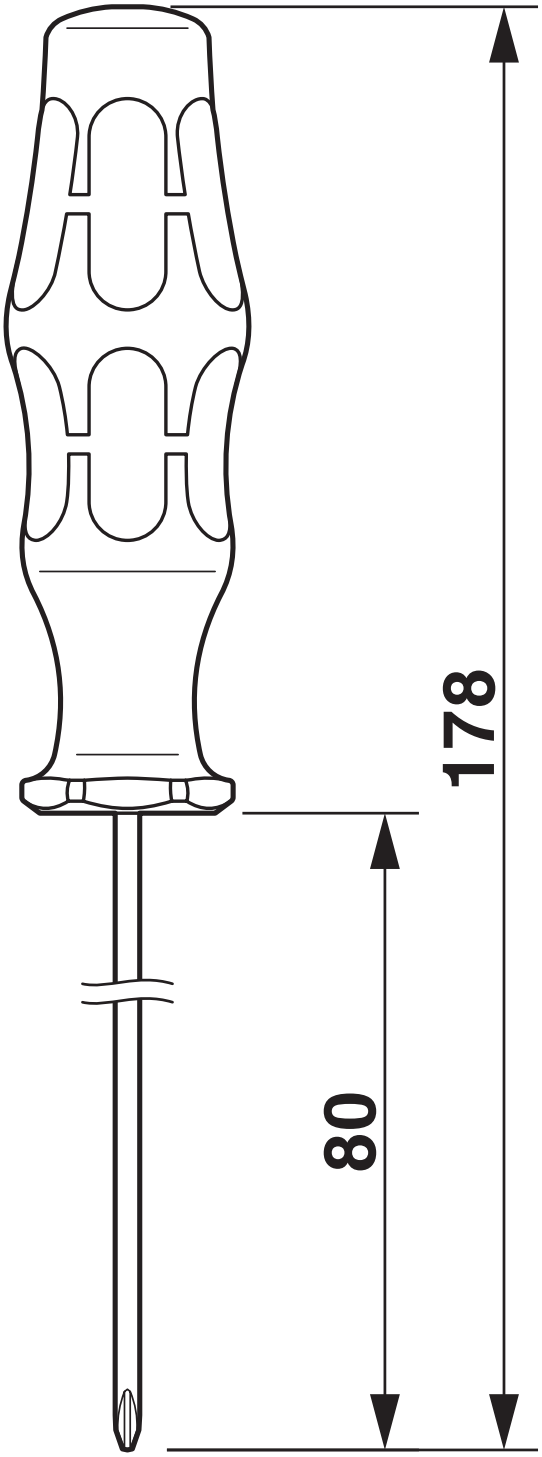

Toelatingen

To download certificates, visit the product detail page: https://www.phoenixcontact.com/nl/producten/1205150

EAC
Toelatings-ID: RU x-DE.xx08.B.02974

VDE Zeichengenehmigung
Toelatings-ID: 086858

EAC
Toelatings-ID: 7500525.13.12.00701

Classificaties

ECLASS

ECLASS-13.0	21040406
ECLASS-15.0	21040406

ETIM

ETIM 10.0	EC000144

UNSPSC

UNSPSC 21.0	27111700

Environmental product compliance

EU RoHS

Voldoet aan de eisen van de RoHS-richtlijn	Niet van toepassing, geen elektrische en elektronische apparatuur

EU REACH SVHC

Aanduiding van REACH-kandidaatstof (CAS-nr.)	Geen stof met een massafractie van meer dan 0,1 %

EF3.1 Klimaatverandering

CO2e kg	0,795 kg CO2e

Phoenix Contact 2026 © - Alle rechten voorbehouden
https://www.phoenixcontact.com

PHOENIX CONTACT B.V.
Hengelder 56 6902 PA Zevenaar
Postbus 246 6900 AE Zevenaar
(0316) 59 17 20
sales@phoenixcontact.nl