AB-SK-D TOP INSULATED - Ondersteuningsblok

3062087

https://www.phoenixcontact.com/nl/producten/3062087

Let erop dat de in dit pdf-document weergegeven gegevens uit onze online catalogus zijn gegenereerd. De volledige gegevens treft u aan in de gebruikersdocumentatie. Onze Algemene gebruiksvoorwaarden voor downloads zijn van kracht

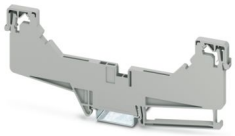

Ondersteuningsblok, ondersteuning voor nulverzamelrails, elke 20 cm te plaatsen, breedte: 5,2 mm, hoogte: 155,8 mm, aantal polen: 2, kleur: grijs, montagetechniek: Railmontage

Uw voordelen

- Voor de montage van schermklemmen SK en SKS
- Codeerbaar met Zackband en klemmenstrookcodering KLM
- Compacte bouwvorm met 5,2 mm-raster
- Parkeermogelijkheid voor bruggen en stekers
- Voor een comfortabele schermaansluiting, vooral bij één- en meeretageklemmen en modulen met frontaansluiting
- De 3 x 10 mm-rail kan voor een optimale adergeleiding verticaal, horizontaal en onder een hoek van 45° in de ondersteuningsblokken worden gemonteerd

Commerciële gegevens

Artikelnummer	3062087
Verpakkingseenheid	10 Stuks
Minimale bestelhoeveelheid	10 Stuks
Verkoopcode	BE7113
Productcode	BE7113
GTIN	4046356591850
Gewicht per stuk (inclusief verpakking)	29,62 g
Gewicht per stuk (exclusief verpakking)	23,142 g
Douanetariefnummer	85389099
Land van herkomst	CN

Technische gegevens

Artikeleigenschappen

Producttype	Ondersteuningsbok
aantal polen	2

Elektrische eigenschappen

nominale stroom I_N	0 A

Afmetingen

Maatschets	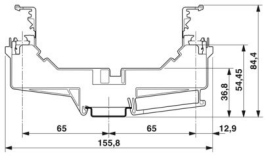
Breedte	5,2 mm
Hoogte	155,8 mm

Materiaal

Kleur	grijs (RAL 7042)
materiaal	PA
Brandbaarheidsklasse volgens UL 94	V0
Isolatiemateriaal	PA
statische kunststoftoepassing in koude	-60 °C
Temperatuur Index isolatiemateriaal (DIN EN 60216-1 (VDE 0304-21))	130 °C
Relatieve Temperatuur Index isolatiemateriaal (Elec., UL 746 B)	130 °C

Omgevings- en levensduuromstandigheden

Omgevingsomstandigheden

omgevingstemperatuur (bedrijf)	-60 °C ... 105 °C (Max. kortstondige bedrijfstemperatuur zie RTI Elec.)
Omgevingstemperatuur (opslag/transport)	-25 °C ... 60 °C (voor korte tijd, niet langer dan 24 h, -60 °C tot +70 °C)
omgevingstemperatuur (montage)	-5 °C ... 70 °C
omgevingstemperatuur (bediening)	-5 °C ... 70 °C
toelaatbare luchtvochtigheid (opslag/transport)	30 % ... 70 %

Montage

montagetechniek	Railmontage

Tekeningen

Maatschets

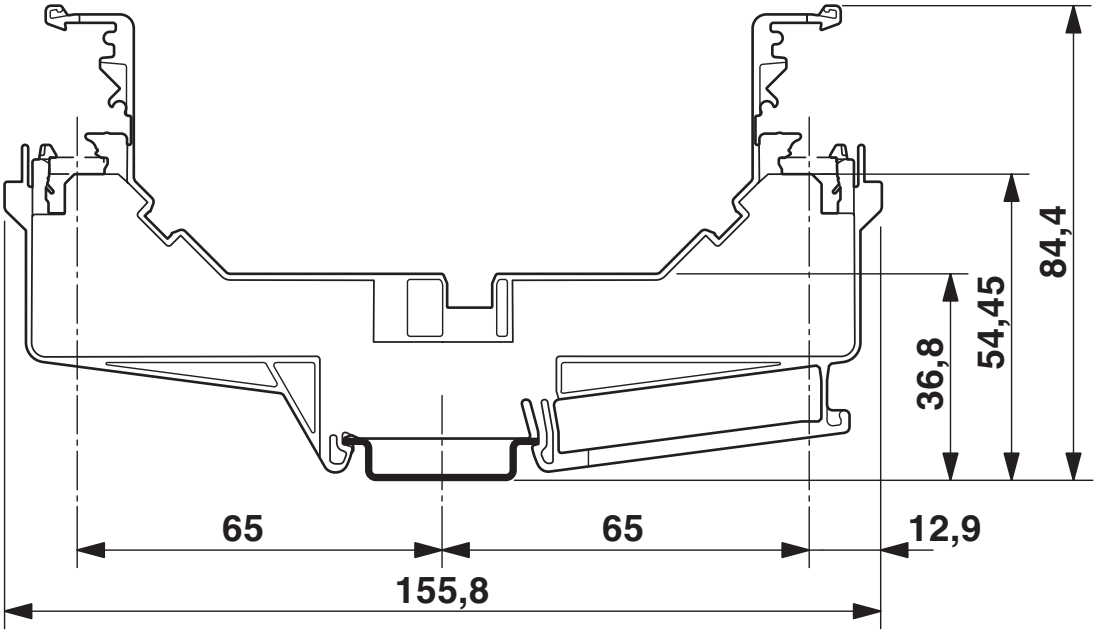

Classificaties

ECLASS

ECLASS-13.0	27400607
ECLASS-15.0	27400607

ETIM

ETIM 10.0	EC001166

UNSPSC

UNSPSC 21.0	39121700

Environmental product compliance

EU RoHS

Voldoet aan de eisen van de RoHS-richtlijn	Ja, Geen uitzonderingsregelingen

China RoHS

Environment friendly use period (EFUP)	EFUP-E
	Geen gevaarlijke stoffen boven de grenswaarden

EU REACH SVHC

Aanduiding van REACH-kandidaatstof (CAS-nr.)	Geen stof met een massafractie van meer dan 0,1 %

EF3.1 Klimaatverandering

CO2e kg	0,417 kg CO2e

Phoenix Contact 2026 © - Alle rechten voorbehouden
https://www.phoenixcontact.com

PHOENIX CONTACT B.V.
Hengelder 56 6902 PA Zevenaar
Postbus 246 6900 AE Zevenaar
(0316) 59 17 20
sales@phoenixcontact.nl