PLC-RPT-230UC/21AU - Relaismodule

2900311

https://www.phoenixcontact.com/nl/producten/2900311

Let erop dat de in dit pdf-document weergegeven gegevens uit onze online catalogus zijn gegenereerd. De volledige gegevens treft u aan in de gebruikersdocumentatie. Onze Algemene gebruiksvoorwaarden voor downloads zijn van kracht



PLC-INTERFACE, bestaande uit basisklem PLC-BPT.../21 met push-in-aansluiting en steekbaar miniatuurrelais met meerlaagsgoudcontact, voor montage op montagerail NS 35/7,5, 1 wisselcontact, ingangsspanning: 230 V AC/220 V DC

Uw voordelen

- Smalle bouwvorm
- Efficiënte aansluiting op de systeembekabeling met V8-adapter
- RT-III afgedichte relais
- Veilige scheiding tussen spoel- en contactzijde
- Geïntegreerde ingangs- en ontstoorbeveiliging
- Functionele insteekbruggen

Commerciële gegevens

Artikelnummer	2900311
Verpakkingseenheid	10 Stuks
Minimale bestelhoeveelheid	1 Stuks
Verkoopcode	DK62A7
Productcode	DK62A7
GTIN	4046356509244
Gewicht per stuk (inclusief verpakking)	35,76 g
Gewicht per stuk (exclusief verpakking)	33,188 g
Douanetariefnummer	85364900
Land van herkomst	DE

Technische gegevens

Artikeleigenschappen

Producttype	Relaismoduul
Productfamilie	PLC-INTERFACE
toepassing	Universeel
Bedrijfstoestand	100 % ED
Levensduur mechanisch	2x 10^7 schakelingen

Onderhoudsstatus gegevens

datum laatste dataonderhoud	01.04.2026

Elektrische eigenschappen

Maximale vermogensdissipatie tijdens nominaal bedrijf	0,74 W
Testspanning (Wikkeling/contact)	4 kV AC (50 Hz, 1 min, wikkeling/contact)

Isolatie-eigenschappen: Spoel/contact

Nominale isolatiespanning	250 V
Teststootspanningsvastheid	6 kV
overspanningscategorie	III
vervuilingsgraad	3

Ingangsgegevens

Spoelzijde

Nominale ingangsspanning U_N	230 V AC
	220 V DC
Ingangsspanningsbereik	179,4 V AC ... 264,5 V AC (20 °C)
	171,6 V DC ... 253 V DC (20 °C)
Nominale spanning (Elektromechanisch relais met vaste voeding)	60 V DC
Schakelgedrag van de aandrijving	monostabiel
Aandrijving (poling)	op polen aangesloten
typische ingangsstroom bij U_N	3,2 mA (bij U_N = 230 V AC)
	3 mA (bij U_N = 220 V DC)
aanspreektijd typ.	7 ms
afvaltijd typ.	15 ms
beveiligingsschakeling	bruggelijkrichter; bruggelijkrichter
bedrijfsspanningsindicatie	led geel

Uitgangsgegevens

schakelen

Type contactswitch	1 wisselcontact
type schakelcontact	Enkelvoudig contact
Contactmateriaal	AgSnO, hardverguld

Schakelspanning maximaal	30 V AC
	36 V DC
schakelspanning minimaal	100 mV (10 mA)
Continue grensstroom	50 mA
inschakelstroom maximaal	50 mA
schakelstroom minimaal	1 mA (24 V)
kortsluitstroom	200 A (begrensde kortsluitstroom)
Afschakelvermogen (ohmse belasting) maximaal	1,2 W (bij 24 V DC)
uitgangszekering	4 A gL/gG NEOZED

schakelen: bij beschadigde goudlaag

Opmerking	de volgende waarden gelden bij beschadigde goudlaag
Schakelspanning maximaal	250 V AC/DC
schakelspanning minimaal	5 V (bij 100 mA)
Continue grensstroom	6 A
schakelstroom minimaal	10 mA (bij 12 V)
Afschakelvermogen (ohmse belasting) maximaal	140 W (bij 24 V DC)
	20 W (bij 48 V DC)
	18 W (bij 60 V DC)
	23 W (bij 110 V DC)
	40 W (bij 220 V DC)
	1500 VA (bij 250 V AC)
schakelvermogen	2 A (bij 24 V, DC13)
	0,2 A (bij 110 V, DC13)
	0,1 A (bij 220 V, DC13)
	3 A (bij 24 V, AC15)
	3 A (bij 120 V, AC15)
	3 A (bij 230 V, AC15)

aansluitgegevens

Aansluitmethode	Push-in-aansluiting
Striplengte	10 mm
Aderdoorsnede massief	0,14 mm² ... 2,5 mm²
Aderdoorsnede soepel	0,14 mm² ... 2,5 mm²
	0,2 mm² ... 2,5 mm² (Enkele adereindhuls)
	2x 0,5 mm² ... 1 mm² (TWIN-adereindhuls)
Aderdoorsnede AWG	26 ... 14

Afmetingen

Artikelafmetingen

Breedte	6,2 mm
Hoogte	80 mm
diepte	94 mm

Materiaal

Kleur	grijs (RAL 7042)
Brandbaarheidsklasse volgens UL 94 (Behuizingen)	V0 (Behuizing)

Omgevings- en levensduuromstandigheden

Omgevingsomstandigheden

beschermklasse (relais)	RT III (Relais)
beschermklasse (Relaissokkel)	IP20 (Relaissokkel)
omgevingstemperatuur (bedrijf)	-40 °C ... 55 °C
Omgevingstemperatuur (opslag/transport)	-40 °C ... 85 °C

Toelatingen

CE

Certificaat	CE-conform

UKCA

Certificaat	UKCA-conform

Scheepsbouw-toelating

Certificaat	TAE0000196

Schadelijke-gassentest

Codering	ISA-S71.04. G3 Harsh Group
	EN 60068-2-60

Scheepsbouwgegevens

Temperature	D
Humidity	A
Trillingen	B/C
EMC	B
Enclosure	Required protection according to the Rules shall be provided upon installation on board

EMC-gegevens

elektromagnetische compatibiliteit	overeenkomstig EMC-richtlijn
Laagspanningsrichtlijn	overeenkomstig NS-richtlijn

Normen en bepalingen

normen / bepalingen	IEC 60947-5-1

Montage

montagetechniek	Railmontage
Montage-instructie	samenbouw zonder tussenafstand
Inbouwpositie	willekeurig

Tekeningen

diagram

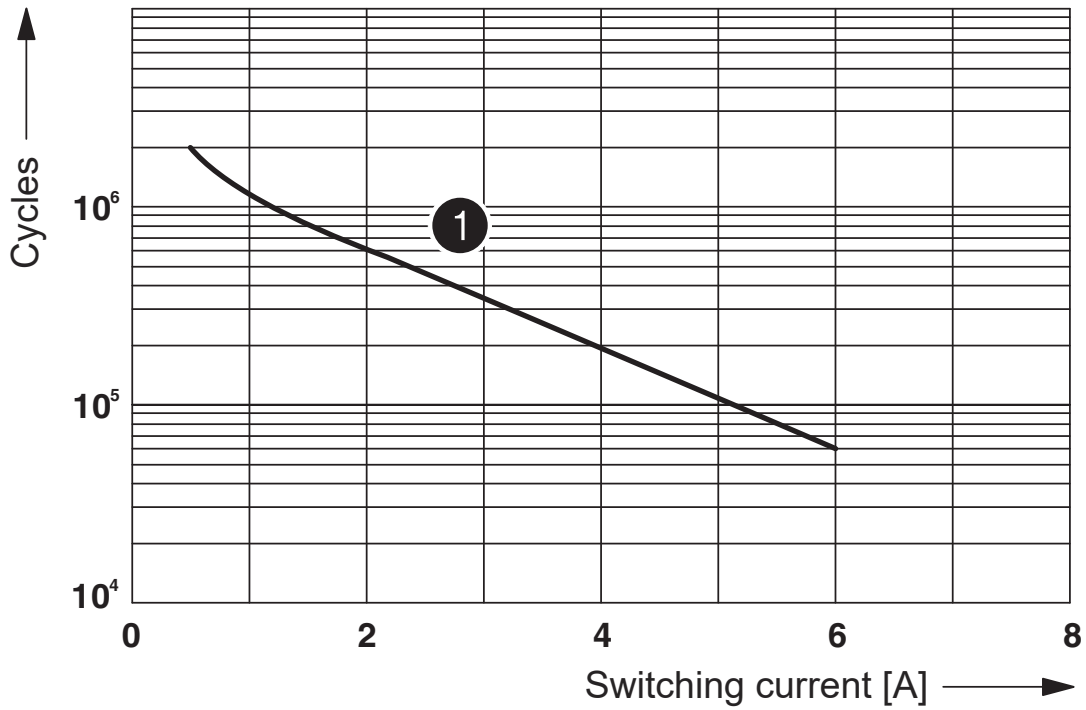

1 250 V AC, ohmic load

Elektrische levensduur

diagram

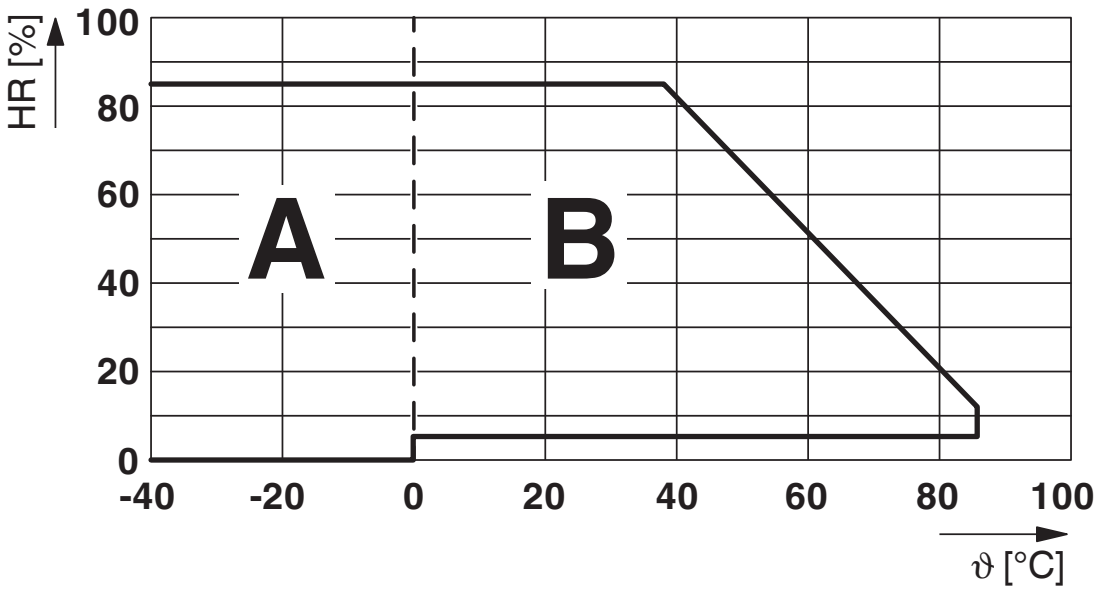

Toelaatbare luchtvochtigheid voor het bedrijf en de opslag.
De maximaal toegestane omgevingstemperatuur volgens het datablad moet in acht worden genomen.

Bereik A: ijsvorming bij omgevingstemperaturen ≤ 0 °C moet worden verhinderd
Bereik B: condens bij omgevingstemperaturen > 0 °C moet worden verhinderd

Op 30 volledige dagen, natuurlijk over het jaar verspreid, is bij een omgevingstemperatuur van ≤ 25 °C een luchtvochtigheid van 95 % toegestaan.

schakelschema

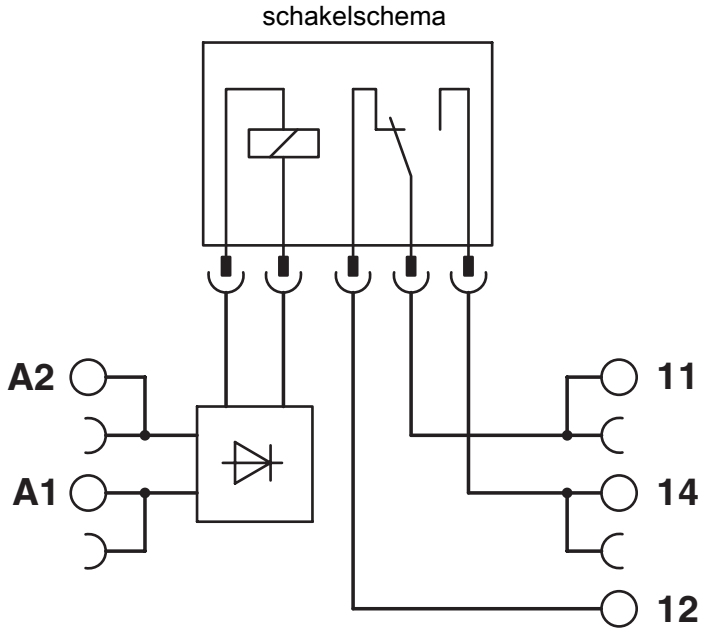

Toelatingen

To download certificates, visit the product detail page: https://www.phoenixcontact.com/nl/producten/2900311

cULus Listed
Toelatings-ID: E140324

cULus Listed
Toelatings-ID: E140324

cULus Listed
Toelatings-ID: E140324

DNV
Toelatings-ID: TAE0000196

Classificaties

ECLASS

ECLASS-13.0	27371601
ECLASS-15.0	27371601

ETIM

ETIM 10.0	EC001437

UNSPSC

UNSPSC 21.0	39122300

Environmental product compliance

EU RoHS

Voldoet aan de eisen van de RoHS-richtlijn	Ja
uitzonderingsregelingen voor zover bekend	7(a), 7(c)-I

China RoHS

Environment friendly use period (EFUP)	EFUP-50
	Een China RoHS declaratietabel met betrekking tot het artikel, is als download beschikbaar en vindt u bij het betreffende artikel onder Fabrikantverklaring. Voor geen van de artikelen met EFUP-E is een China RoHS declaratietabel beschikbaar en nodig.

EU REACH SVHC

Aanduiding van REACH-kandidaatstof (CAS-nr.)	Hexahydromethylphthalic anhydride(CAS-nr.: Niet van toepassing)
	Lead(CAS-nr.: 7439-92-1)
	2,2',6,6'-tetrabromo-4,4'-isopropylidenediphenol(CAS-nr.: 79-94-7)
SCIP	eed68977-c41f-4083-a235-a8fa4b5caea3

EF3.1 Klimaatverandering

CO2e kg	0,566 kg CO2e

Phoenix Contact 2026 © - Alle rechten voorbehouden
https://www.phoenixcontact.com

PHOENIX CONTACT B.V.
Hengelder 56 6902 PA Zevenaar
Postbus 246 6900 AE Zevenaar
(0316) 59 17 20
sales@phoenixcontact.nl