SUBCON-PLUS 9/F - D-SUB-busconnector

2744241

https://www.phoenixcontact.com/nl/producten/2744241

Let erop dat de in dit pdf-document weergegeven gegevens uit onze online catalogus zijn gegenereerd. De volledige gegevens treft u aan in de gebruikersdocumentatie. Onze Algemene gebruiksvoorwaarden voor downloads zijn van kracht



D-SUB-connector, 9-polige bus, twee kabelingangen onder een hoek van 35°, universeel type voor alle systemen, pinbezetting: 1, 2, 3, 4, 5, 6, 7, 8, 9 op elk een schroefaansluitklem

Productbeschrijving

Voor de opbouw van veldbussystemen met RS-485-interfaces zijn vaak twee kabelingangen op de toegepaste D-SUB-connectoren noodzakelijk. De connectorfamilie SUBCON-PLUS voldoet aan deze eis en sluit de contacten aan op schroefklemmen – maar wel dubbel – dat wil zeggen voor twee kabels. Dit zorgt voor een overzichtelijke bedrading en vereenvoudigt het inbedrijfstellen. Vanzelfsprekend zijn ook deze connectoren door een metalen behuizing afgeschermd tegen EMC-invloeden. Door het aansluitblok naar keuze in het bovenste resp. onderste deel te plaatsen, kan de kabel bovendien van rechts of links worden aangesloten.

Uw voordelen

- Confectionering onder veldomstandigheden
- Separate klemmen voor elke kabel
- Hoge overdrachtssnelheid
- Hoge EMC-bestendigheid
- Kabelinvoer flexibel te selecteren
- Universeel inzetbaar
- Wijziging van de D-SUB-oriëntatie door draaibaar aansluitblok

Commerciële gegevens

Artikelnummer	2744241
Verpakkingseenheid	1 Stuks
Minimale bestelhoeveelheid	1 Stuks
Verkoopcode	DNC521
Productcode	DNC521
GTIN	4017918415631
Gewicht per stuk (inclusief verpakking)	57,61 g
Gewicht per stuk (exclusief verpakking)	59,77 g
Douanetariefnummer	85366990
Land van herkomst	DE

Technische gegevens

Opmerking

Gebruiksbeperking

CCCex - aanwijzing	Het gebruik in explosiegevaarlijke omgevingen is in China niet toegestaan.

Artikeleigenschappen

Producttype	Dataconnector
MTTF	6706 jaren (SN 29500-standaard, temperatuur 25 °C, arbeidscyclus 21%)
	1817 jaren (SN 29500-standaard, temperatuur 40 °C, arbeidscyclus 34,25%)
	155 jaren (SN 29500-standaard, temperatuur 40 °C, arbeidscyclus 100%)
Pinbezetting	alle aansluitingen 1:1 op schroefklem

Elektrische eigenschappen

nominale spanning U_N	30 V AC/DC
nominale stroom I_N	100 mA
overdrachtsmedium	Koper

aansluitgegevens

D-SUB-connector

Aansluitmethode	D-SUB-bus

Printaansluiting

Aansluitmethode	schroefaansluiting
Striplengte	5 mm
Min. aderdoorsnede massief	0,14 mm²
Max. aderdoorsnede massief	1,5 mm²
Min. aderdoorsnede soepel	0,14 mm²
Max. aderdoorsnede soepel	1 mm²
min. 1-draads/klemplaats massief AWG	26
Eendraads/aansluitpunt massief AWG max.	16
min. soepele aderdoorsnede AWG	26
Max. soepele aderdoorsnede in AWG	18
Aanhaalmoment	0,22 Nm ... 0,25 Nm

Interfaces

bussysteem	universeel type voor alle systemen
signaal	RS-485
	RS-232
	RS-422

Afmetingen

Maatschets	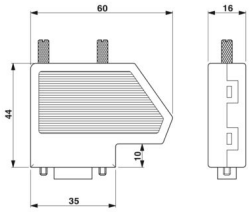
Breedte	16 mm
Hoogte	44 mm
lengte	60 mm

Materiaal

Kleur (Behuizing)	blank aluminiumkleurig (RAL 9006)
materiaal (Behuizing)	ABS (gemetalliseerd)

Kabel/leiding

kabelbuitendiameter	6 mm ... 10 mm (Binnenkomende bustak)

Mechanische eigenschappen

Mechanische gegevens

steekcycli	> 200
bevestigingsschroeven	4-40 UNC
Aanhaalmoment	0,4 Nm

Mechanische tests

Trilbestendig volgens EN 60068-2-6/IEC 60068-2-6	Bedrijf: 5g, 10 ... 150 Hz, 2,5 h, in XYZ...richting
Schokbestendig volgens EN 60068-2-27/IEC 60068-2-27	Bedrijf: 15 g, gedurende 11 ms, halfsinus-schokimpuls

Omgevings- en levensduuromstandigheden

Omgevingsomstandigheden

beschermklasse	IP20
omgevingstemperatuur (bedrijf)	-20 °C ... 75 °C
Omgevingstemperatuur (opslag/transport)	-25 °C ... 80 °C
hoogtepositie	≤ 5000 m (Beperking, zie de fabrikantverklaring voor gebruik op hoogte)
Toelaatbare luchtvochtigheid (bedrijf)	10 % ... 95 % (geen condens)
toelaatbare luchtvochtigheid (opslag/transport)	5 % ... 95 % (geen condens)

Toelatingen

ATEX

Codering	Ⓔx II 3 G Ex ec IIC T4 Gc

Certificaat	PxCIF15ATEX2744241X
Opmerking	Neem de bijzondere installatieaanwijzingen in de documentatie in acht!

Schadelijke-gassentest

Codering	ISA-S71.04-1985 G3 Harsh Group A

Normen en bepalingen

vrij van stoffen die de laklaag kunnen aantasten	VDMA 24364:2018-05

Tekeningen

Maatschets

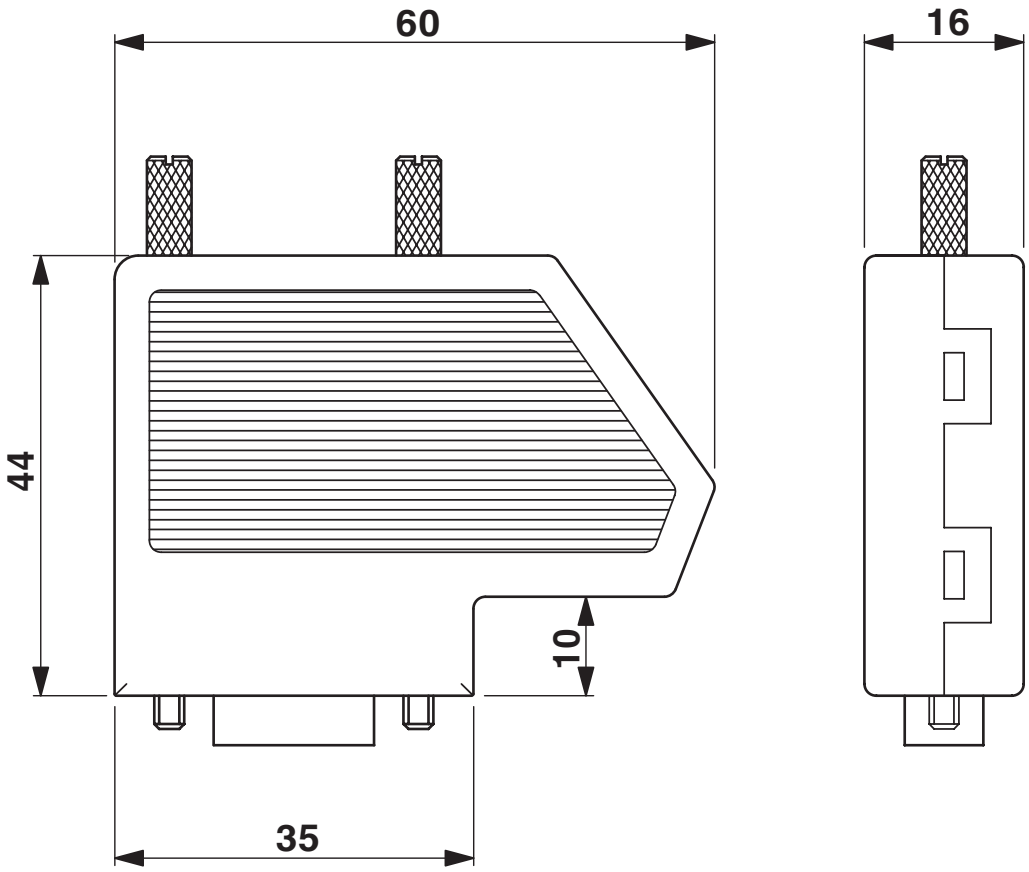

Maatschets SUBCON-PLUS...

schematekening

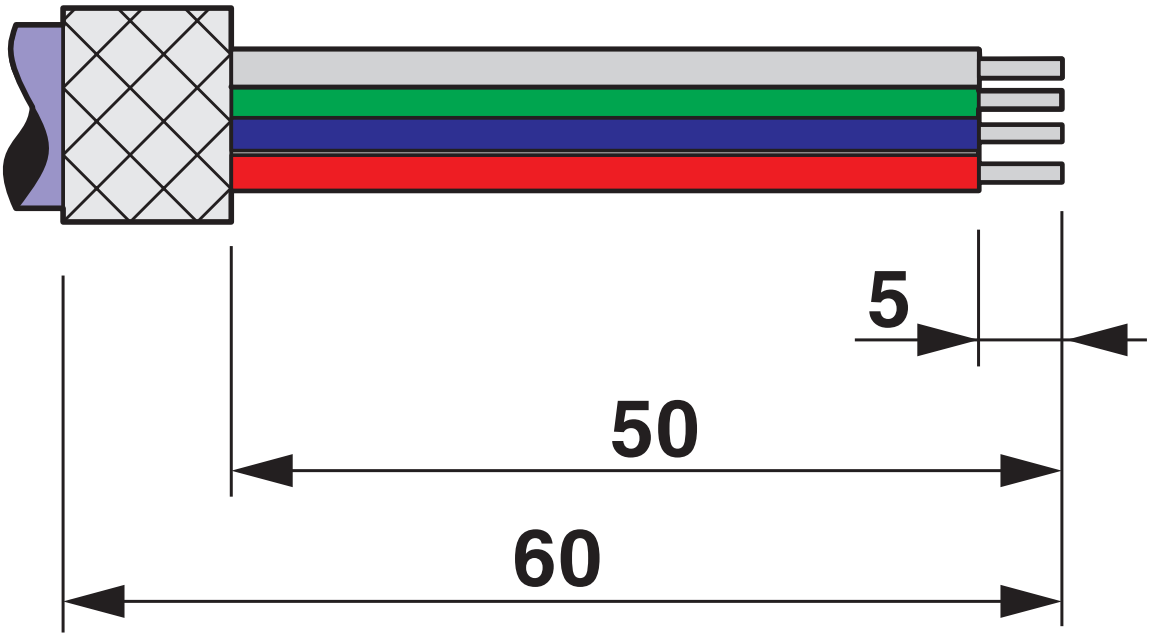

Stripgegevens

schematekening

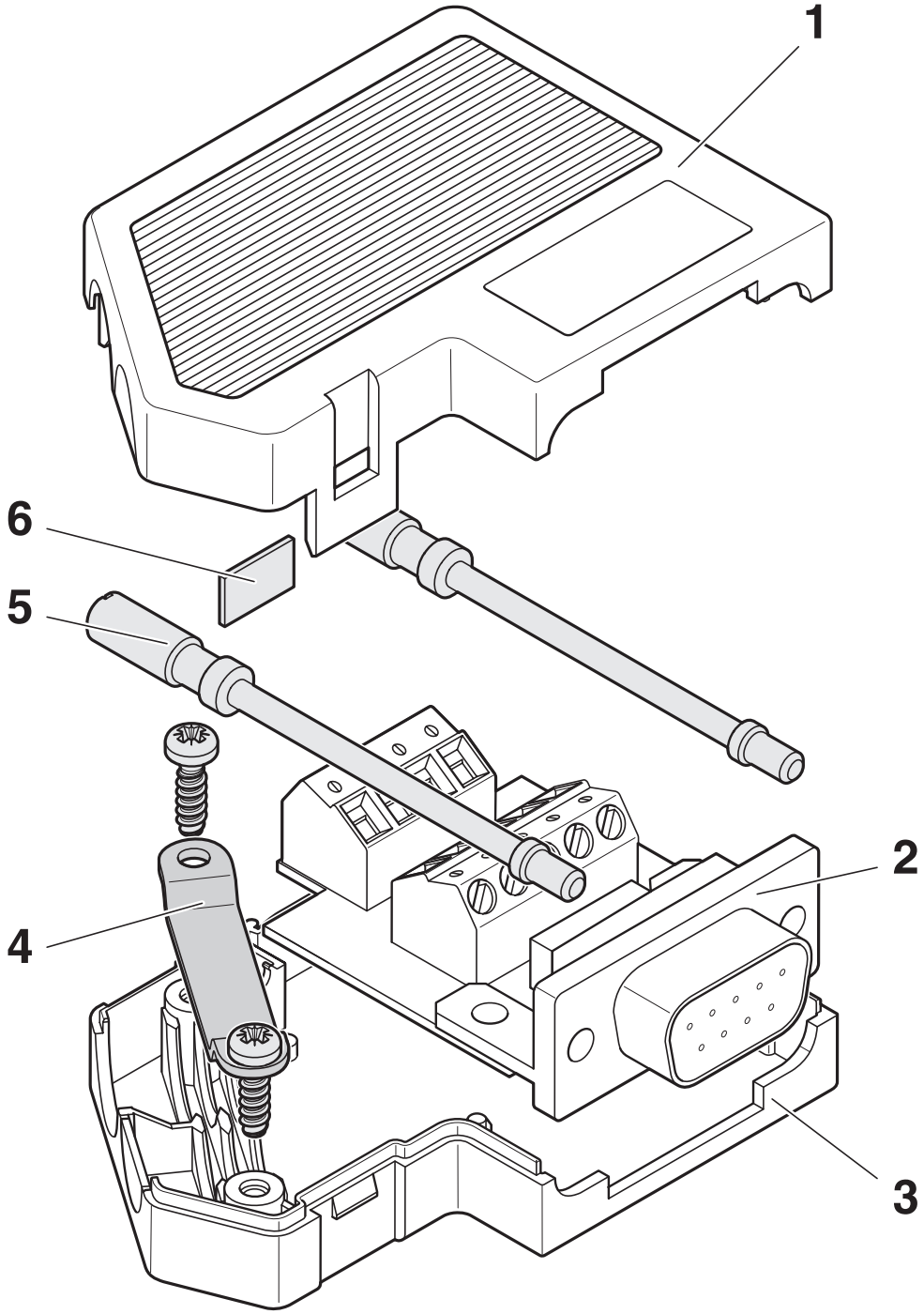

Functie-elementen

schematekening

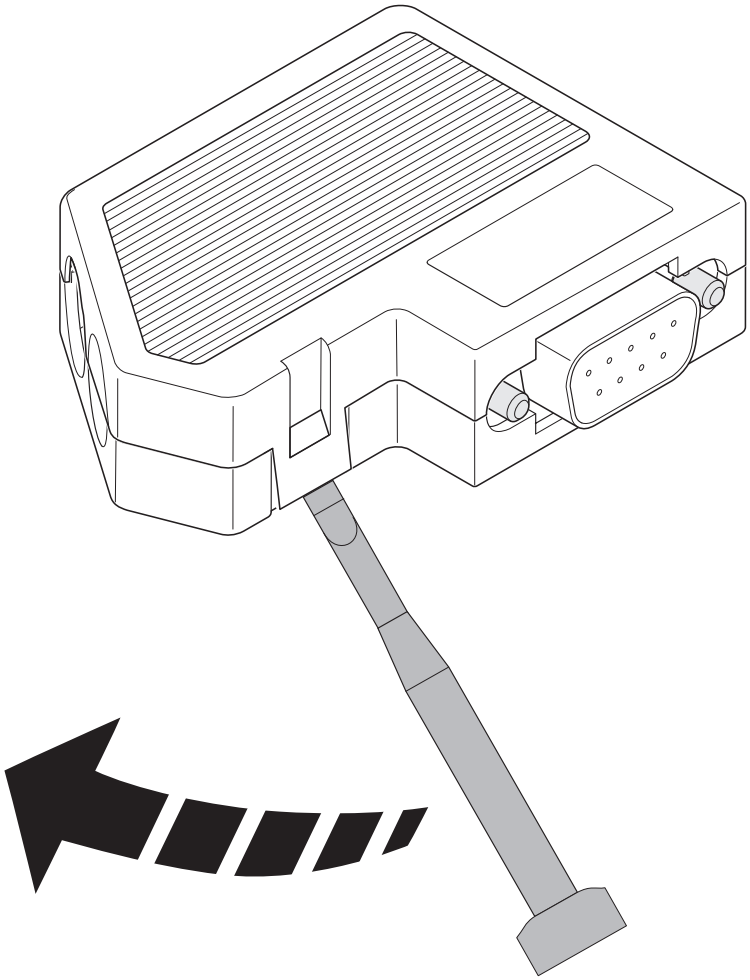

behuizing openen

schematekening

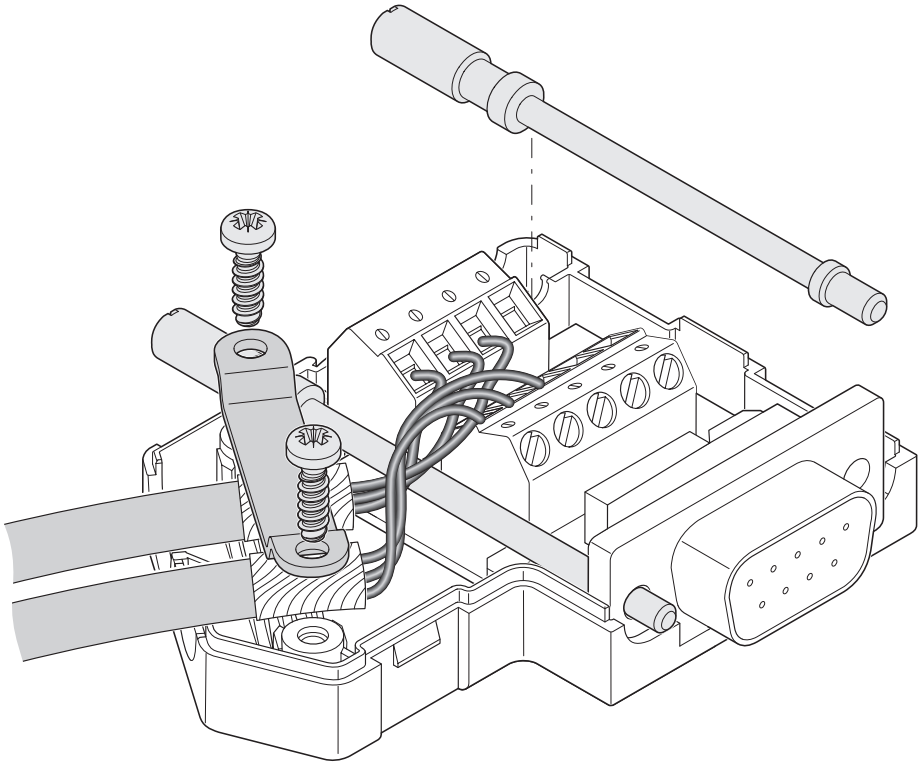

kabeltoevoer linkerzijde

schematekening

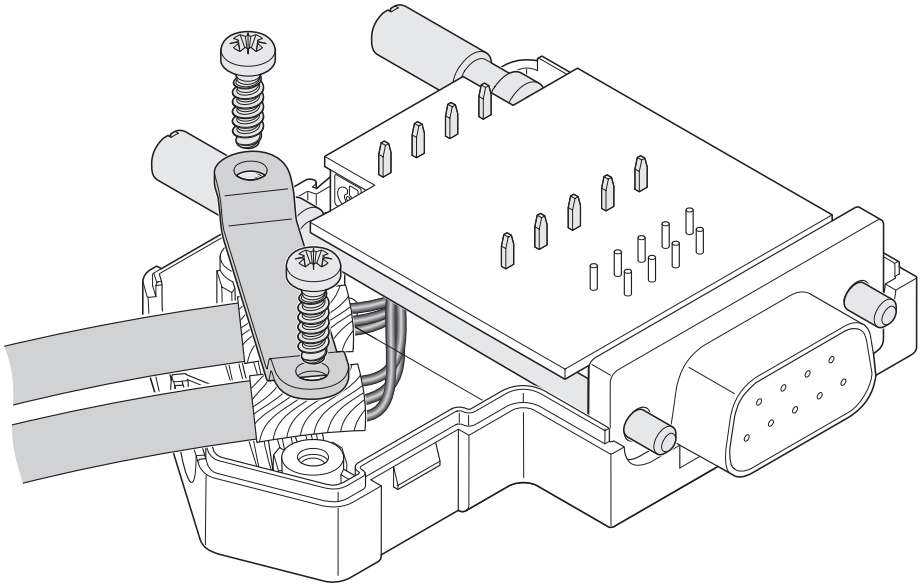

kabeltoevoer rechterzijde

schematekening

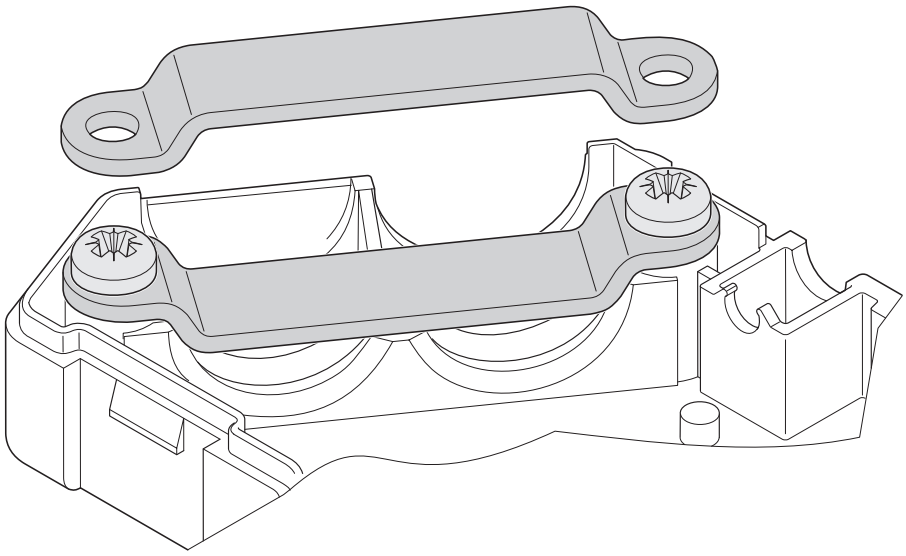

klembeugel

Toelatingen

To download certificates, visit the product detail page: https://www.phoenixcontact.com/nl/producten/2744241

cULus Recognized
Toelatings-ID: E238705

Classificaties

ECLASS

ECLASS-13.0	27440302
ECLASS-15.0	27440322

ETIM

ETIM 10.0	EC001132

UNSPSC

UNSPSC 21.0	39121400

Environmental product compliance

EU RoHS

Voldoet aan de eisen van de RoHS-richtlijn	Ja, Geen uitzonderingsregelingen

China RoHS

Environment friendly use period (EFUP)	EFUP-E
	Geen gevaarlijke stoffen boven de grenswaarden

EU REACH SVHC

Aanduiding van REACH-kandidaatstof (CAS-nr.)	Geen stof met een massafractie van meer dan 0,1 %

EF3.1 Klimaatverandering

CO2e kg	0,359 kg CO2e

Phoenix Contact 2026 © - Alle rechten voorbehouden
https://www.phoenixcontact.com

PHOENIX CONTACT B.V.
Hengelder 56 6902 PA Zevenaar
Postbus 246 6900 AE Zevenaar
(0316) 59 17 20
sales@phoenixcontact.nl