SUBCON-PLUS-PROFIB/AX - D-SUB-busconnector

2744377

https://www.phoenixcontact.com/nl/producten/2744377

Let erop dat de in dit pdf-document weergegeven gegevens uit onze online catalogus zijn gegenereerd. De volledige gegevens treft u aan in de gebruikersdocumentatie. Onze Algemene gebruiksvoorwaarden voor downloads zijn van kracht



D-SUB-connector, 9-polig, stift, axiale uitvoering met twee kabelingangen, bussysteem: PROFIBUS DP tot 12 Mbit/s, afsluitweerstand via schuifschakelaar in te schakelen, pinbezetting: 3, 5, 6, 8; veerdrukaansluitklemmen

Productbeschrijving

De D-SUB-serie SUBCON-PLUS-PROFIB/... is speciaal ontworpen voor toepassing in PROFIBUS-systemen tot 12 Mbit/s. Ze maken onder praktijkomstandigheden een comfortabele en snelle aansluiting van de binnenkomende en doorgaande buskabels mogelijk. De afsluitweerstand is in alle uitvoeringen al geïntegreerd en kan via een schuifschakelaar van buitenaf worden ingeschakeld. Op hetzelfde moment wordt het doorgaande bussegment afgeschakeld. Dit vergemakkelijkt de segmentsgewijze inbedrijfstelling en voorkomt foutieve afsluitingen.

Commerciële gegevens

Artikelnummer	2744377
Verpakkingseenheid	1 Stuks
Minimale bestelhoeveelheid	1 Stuks
Verkoopcode	DNC531
Productcode	DNC531
GTIN	4017918818135
Gewicht per stuk (inclusief verpakking)	37,5 g
Gewicht per stuk (exclusief verpakking)	53 g
Douanetariefnummer	85366990
Land van herkomst	DE

Technische gegevens

Opmerking

Opmerking met betrekking tot de toepassing

Opmerking met betrekking tot de toepassing	Uitsluitend voor industrieel gebruik

Gebruiksbeperking

CCCex - aanwijzing	Het gebruik in explosiegevaarlijke omgevingen is in China niet toegestaan.

Artikeleigenschappen

Producttype	Dataconnector
MTTF	6706 jaren (SN 29500-standaard, temperatuur 25 °C, arbeidscyclus 21%)
	1817 jaren (SN 29500-standaard, temperatuur 40 °C, arbeidscyclus 34,25%)
	155 jaren (SN 29500-standaard, temperatuur 40 °C, arbeidscyclus 100%)
Pinbezetting	3, 5, 6, 8

Elektrische eigenschappen

Maximale vermogensdissipatie tijdens nominaal bedrijf	0,025 W
nominale spanning U_N	5 V
nominale stroom I_N	100 mA
overdrachtsmedium	Koper

aansluitgegevens

Aanhaalmoment	... 0,4 Nm

D-SUB-connector

Aansluitmethode	D-SUB-connector

Printaansluiting

Aansluitmethode	Veerdrukaansluiting
Striplengte	9 mm
Min. aderdoorsnede massief	0,12 mm²
Max. aderdoorsnede massief	0,5 mm²
min. 1-draads/klemplaats massief AWG	26
Eendraads/aansluitpunt massief AWG max.	20

Interfaces

bussysteem	PROFIBUS DP
signaal	PROFIBUS

Afmetingen

Maatschets	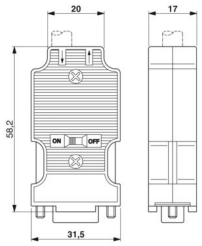
Breedte	17 mm
Hoogte	31,5 mm
lengte	58,2 mm

Materiaal

Kleur (Behuizing)	blank aluminiumkleurig (RAL 9006)
materiaal (Behuizing)	ABS (gemetalliseerd)

Kabel/leiding

kabelbuitendiameter	7,6 mm ... 8,4 mm (Binnenkomende bustak)

Mechanische eigenschappen

Mechanische gegevens

steekcycli	> 200
bevestigingsschroeven	4-40 UNC
Aanhaalmoment	0,4 Nm

Mechanische tests

Trilbestendig volgens EN 60068-2-6/IEC 60068-2-6	Bedrijf: 5g, 10 ... 150 Hz, 2,5 h, in XYZ...richting
Schokbestendig volgens EN 60068-2-27/IEC 60068-2-27	Bedrijf: 15 g, gedurende 11 ms, halfsinus-schokimpuls

Omgevings- en levensduuromstandigheden

Omgevingsomstandigheden

beschermklasse	IP40
omgevingstemperatuur (bedrijf)	-20 °C ... 75 °C
Omgevingstemperatuur (opslag/transport)	-25 °C ... 80 °C
hoogtepositie	≤ 5000 m (Beperking, zie de fabrikantverklaring voor gebruik op hoogte)
Toelaatbare luchtvochtigheid (bedrijf)	10 % ... 95 % (geen condens)
toelaatbare luchtvochtigheid (opslag/transport)	5 % ... 95 % (geen condens)

Toelatingen

ATEX

Codering	Ⓔx II 3 G Ex ec IIC T4 Gc
Certificaat	PxCIF15ATEX2744348X
Opmerking	Neem de bijzondere installatieaanwijzingen in de documentatie

	in acht!

UKEX

Codering	Ⓔx II 3 G Ex ec IIC T4 Gc
Certificaat	PxCIMA22UKEX2744348X

Schadelijke-gassentest

Codering	ISA-S71.04-1985 G3 Harsh Group A

Normen en bepalingen

vrij van stoffen die de laklaag kunnen aantasten	VDMA 24364:2018-05

Tekeningen

Maatschets

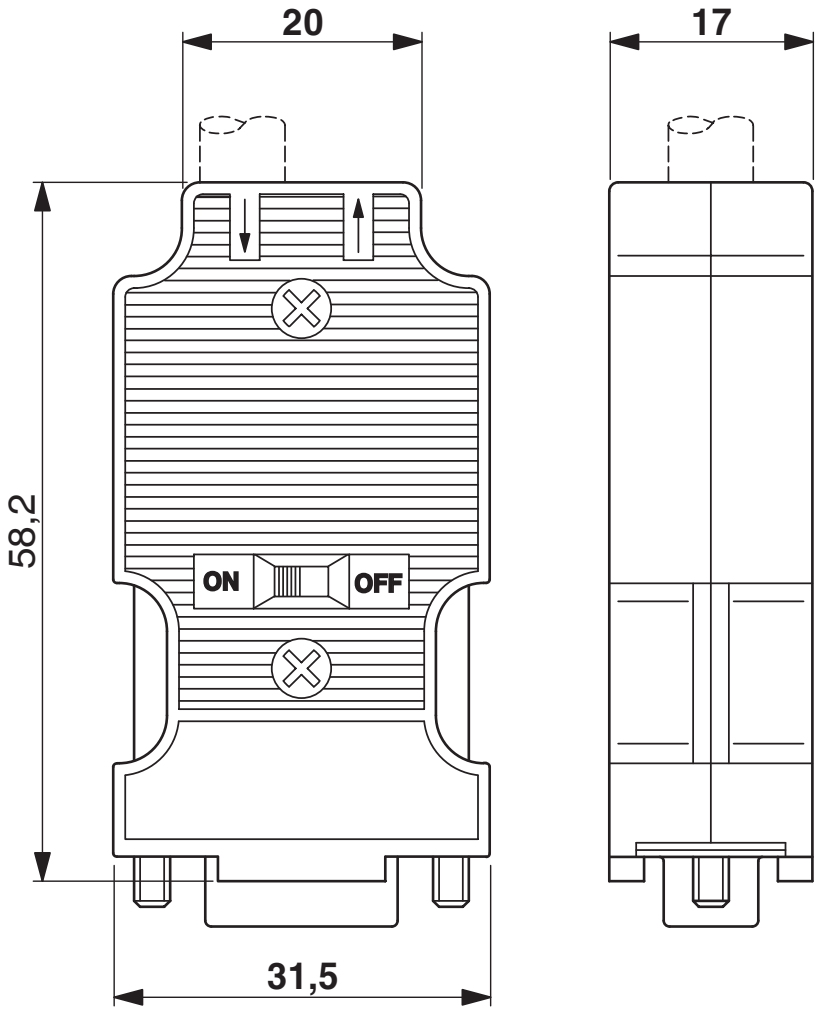

Maatschets

schematekening

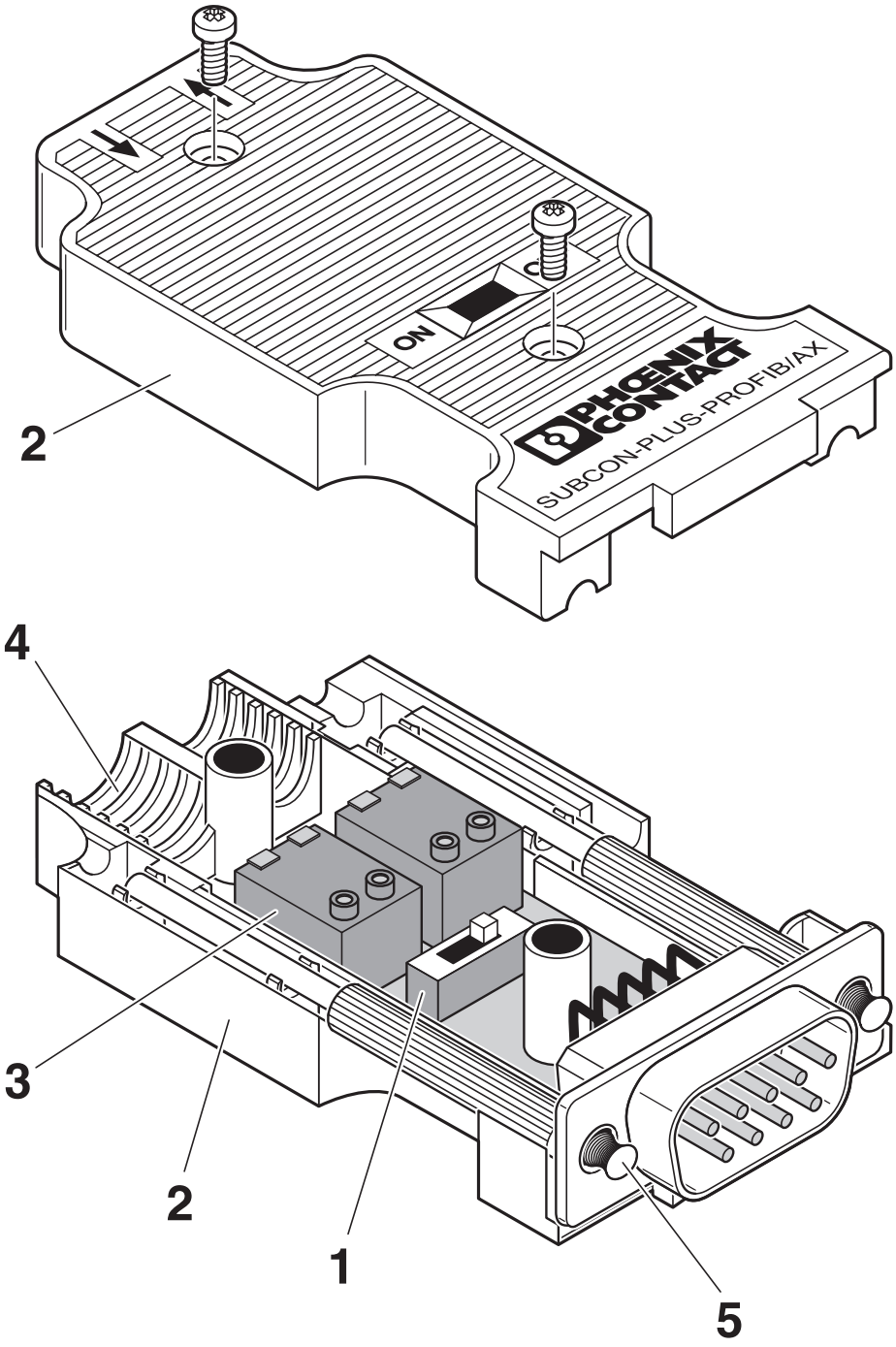

Functie-elementen

schematekening

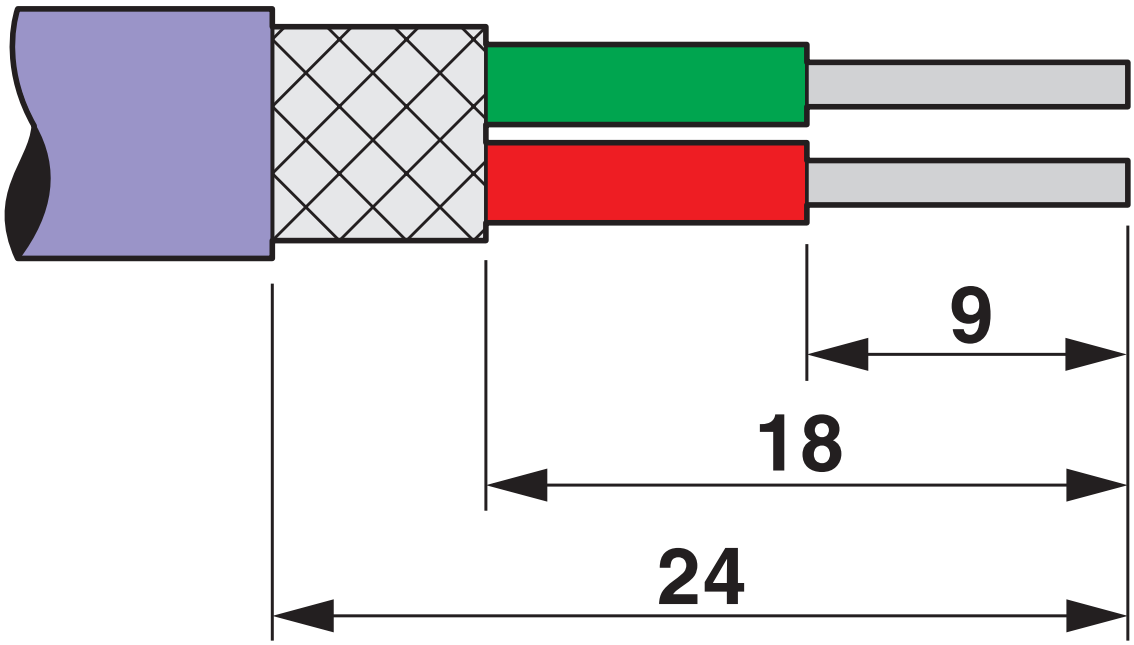

Stripgegevens

schakelschema

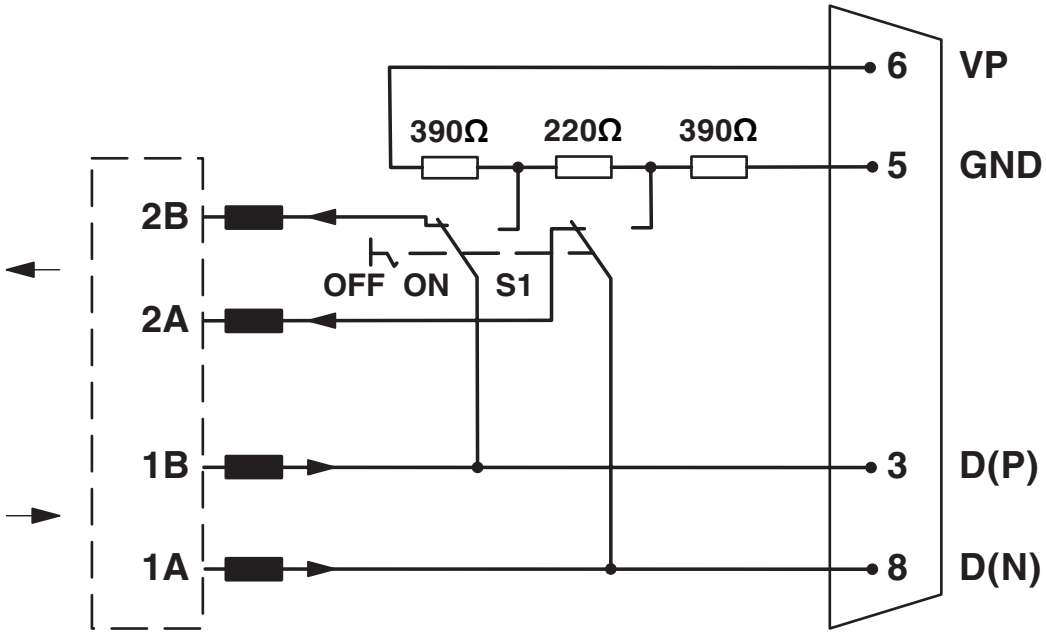

Functieschakelschema van de connectorfamilie
SUBCON-PLUS-PROFIB/...

Toelatingen

To download certificates, visit the product detail page: https://www.phoenixcontact.com/nl/producten/2744377

cUL Recognized
Toelatings-ID: E238705

UL Recognized
Toelatings-ID: E238705

CSA
Toelatings-ID: 2437602

Classificaties

ECLASS

ECLASS-13.0	27440302
ECLASS-15.0	27440322

ETIM

ETIM 10.0	EC001132

UNSPSC

UNSPSC 21.0	39121400

Environmental product compliance

EU RoHS

Voldoet aan de eisen van de RoHS-richtlijn	Ja, Geen uitzonderingsregelingen

China RoHS

Environment friendly use period (EFUP)	EFUP-E
	Geen gevaarlijke stoffen boven de grenswaarden

EU REACH SVHC

Aanduiding van REACH-kandidaatstof (CAS-nr.)	Geen stof met een massafractie van meer dan 0,1 %

EF3.1 Klimaatverandering

CO2e kg	0,561 kg CO2e

Phoenix Contact 2026 © - Alle rechten voorbehouden
https://www.phoenixcontact.com

PHOENIX CONTACT B.V.
Hengelder 56 6902 PA Zevenaar
Postbus 246 6900 AE Zevenaar
(0316) 59 17 20
sales@phoenixcontact.nl