SUBCON-PLUS M2 - D-SUB-busconnector

2761839

https://www.phoenixcontact.com/nl/producten/2761839

Let erop dat de in dit pdf-document weergegeven gegevens uit onze online catalogus zijn gegenereerd. De volledige gegevens treft u aan in de gebruikersdocumentatie. Onze Algemene gebruiksvoorwaarden voor downloads zijn van kracht



D-SUB-connector, 9-polig, stift, twee kabelingangen onder een hoek van 35°, bussysteem: CAN, SUCONET K1, K2 (Moeller), S-BUS (Saia), J-BUS (Merlin Gerin), pinbezetting: 2, 3, 4, 5, 7, 9 op twee schroefaansluitklemmen

Productbeschrijving

Voor de opbouw van veldbussystemen met RS-485-interfaces zijn vaak twee kabelingangen op de toegepaste D-SUB-connectoren noodzakelijk. De connectorfamilie SUBCON-PLUS voldoet aan deze eis en sluit de contacten aan op schroefklemmen – maar wel dubbel – dat wil zeggen voor twee kabels. Dit zorgt voor een overzichtelijke bedrading en vereenvoudigt het inbedrijfstellen. Vanzelfsprekend zijn ook deze connectoren door een metalen behuizing afgeschermd tegen EMC-invloeden. Door het aansluitblok naar keuze in het bovenste resp. onderste deel te plaatsen, kan de kabel bovendien van rechts of links worden aangesloten.

Uw voordelen

- Separate klemmen voor elke kabel
- Confectionering onder veldomstandigheden
- Hoge overdrachtssnelheid
- Eenvoudige montage door kartelschroeven
- Hoge EMC-bestendigheid
- Kabelinvoer flexibel te selecteren
- Universeel inzetbaar
- Wijziging van de D-SUB-oriëntatie door draaibaar aansluitblok

Commerciële gegevens

Artikelnummer	2761839
Verpakkingseenheid	1 Stuks
Minimale bestelhoeveelheid	1 Stuks
Verkoopcode	DNC521
Productcode	DNC521
GTIN	4017918131814
Gewicht per stuk (inclusief verpakking)	58,13 g
Gewicht per stuk (exclusief verpakking)	15,24 g
Douanetariefnummer	85366990
Land van herkomst	DE

Technische gegevens

Opmerking

Gebruiksbeperking

CCCex - aanwijzing	Het gebruik in explosiegevaarlijke omgevingen is in China niet toegestaan.

Artikeleigenschappen

Producttype	Dataconnector
MTTF	6706 jaren (SN 29500-standaard, temperatuur 25 °C, arbeidscyclus 21%)
	1817 jaren (SN 29500-standaard, temperatuur 40 °C, arbeidscyclus 34,25%)
	155 jaren (SN 29500-standaard, temperatuur 40 °C, arbeidscyclus 100%)
Pinbezetting	2, 3, 4, 5, 7, 9 op elke twee klemmen

Elektrische eigenschappen

nominale spanning U_N	30 V AC/DC
nominale stroom I_N	100 mA
overdrachtsmedium	Koper

aansluitgegevens

D-SUB-connector

Aansluitmethode	D-SUB-connector

Printaansluiting

Aansluitmethode	schroefaansluiting
Striplengte	5 mm
Min. aderdoorsnede massief	0,14 mm²
Max. aderdoorsnede massief	1,5 mm²
Min. aderdoorsnede soepel	0,14 mm²
Max. aderdoorsnede soepel	1 mm²
min. 1-draads/klemplaats massief AWG	26
Eendraads/aansluitpunt massief AWG max.	16
min. soepele aderdoorsnede AWG	26
Max. soepele aderdoorsnede in AWG	18
Aanhaalmoment	0,22 Nm ... 0,25 Nm

Interfaces

bussysteem	CAN, SOCUNET K1, K2 (Moeller), S-BUS (Saia), J-BUS (Merlin Gerin)
signaal	RS-485

Afmetingen

Maatschets	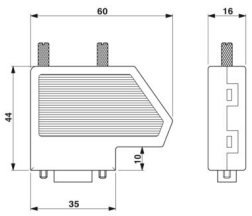
Breedte	16 mm
Hoogte	44 mm
lengte	60 mm

Materiaal

Kleur (Behuizing)	blank aluminiumkleurig (RAL 9006)
materiaal (Behuizing)	ABS (gemetalliseerd)

Kabel/leiding

kabelbuitendiameter	6 mm ... 10 mm (Binnenkomende bustak)

Mechanische eigenschappen

Mechanische gegevens

steekcycli	> 200
bevestigingsschroeven	4-40 UNC
Aanhaalmoment	0,4 Nm

Mechanische tests

Trilbestendig volgens EN 60068-2-6/IEC 60068-2-6	Bedrijf: 5g, 10 ... 150 Hz, 2,5 h, in XYZ...richting
Schokbestendig volgens EN 60068-2-27/IEC 60068-2-27	Bedrijf: 15 g, gedurende 11 ms, halfsinus-schokimpuls

Omgevings- en levensduuromstandigheden

Omgevingsomstandigheden

beschermklasse	IP20
omgevingstemperatuur (bedrijf)	-20 °C ... 75 °C
Omgevingstemperatuur (opslag/transport)	-25 °C ... 80 °C
hoogtepositie	≤ 5000 m (Beperking, zie de fabrikantverklaring voor gebruik op hoogte)
Toelaatbare luchtvochtigheid (bedrijf)	10 % ... 95 % (geen condens)
toelaatbare luchtvochtigheid (opslag/transport)	5 % ... 95 % (geen condens)

Toelatingen

ATEX

Codering	Ⓔx II 3 G Ex ec IIC T4 Gc
Certificaat	PxCIF14ATEX2744267X
Opmerking	Neem de bijzondere installatieaanwijzingen in de documentatie

	in acht!

Schadelijke-gassentest

Codering	ISA-S71.04-1985 G3 Harsh Group A

Normen en bepalingen

vrij van stoffen die de laklaag kunnen aantasten	VDMA 24364:2018-05

Tekeningen

Maatschets

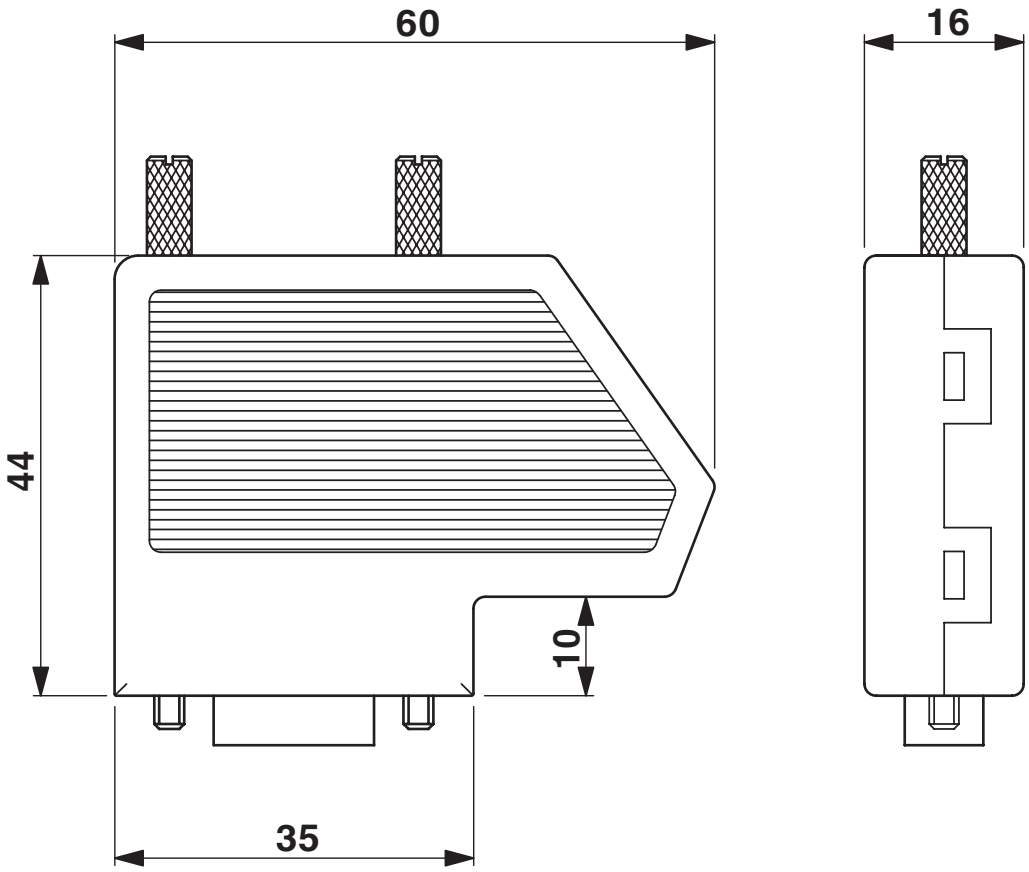

Maatschets SUBCON-PLUS...

schematekening

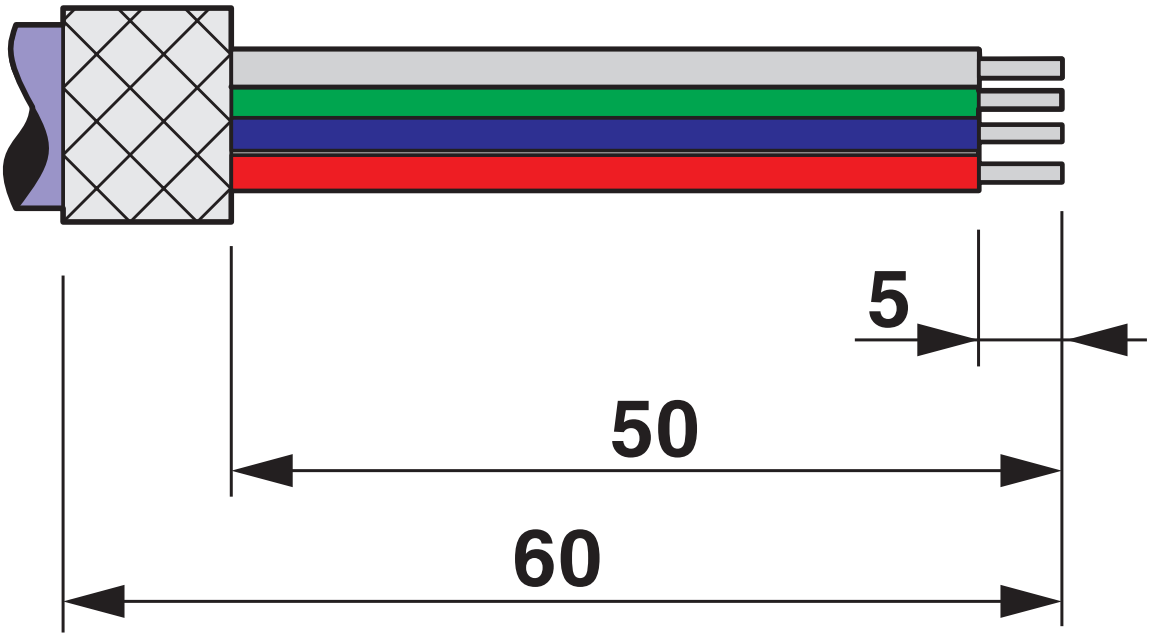

Stripgegevens

schematekening

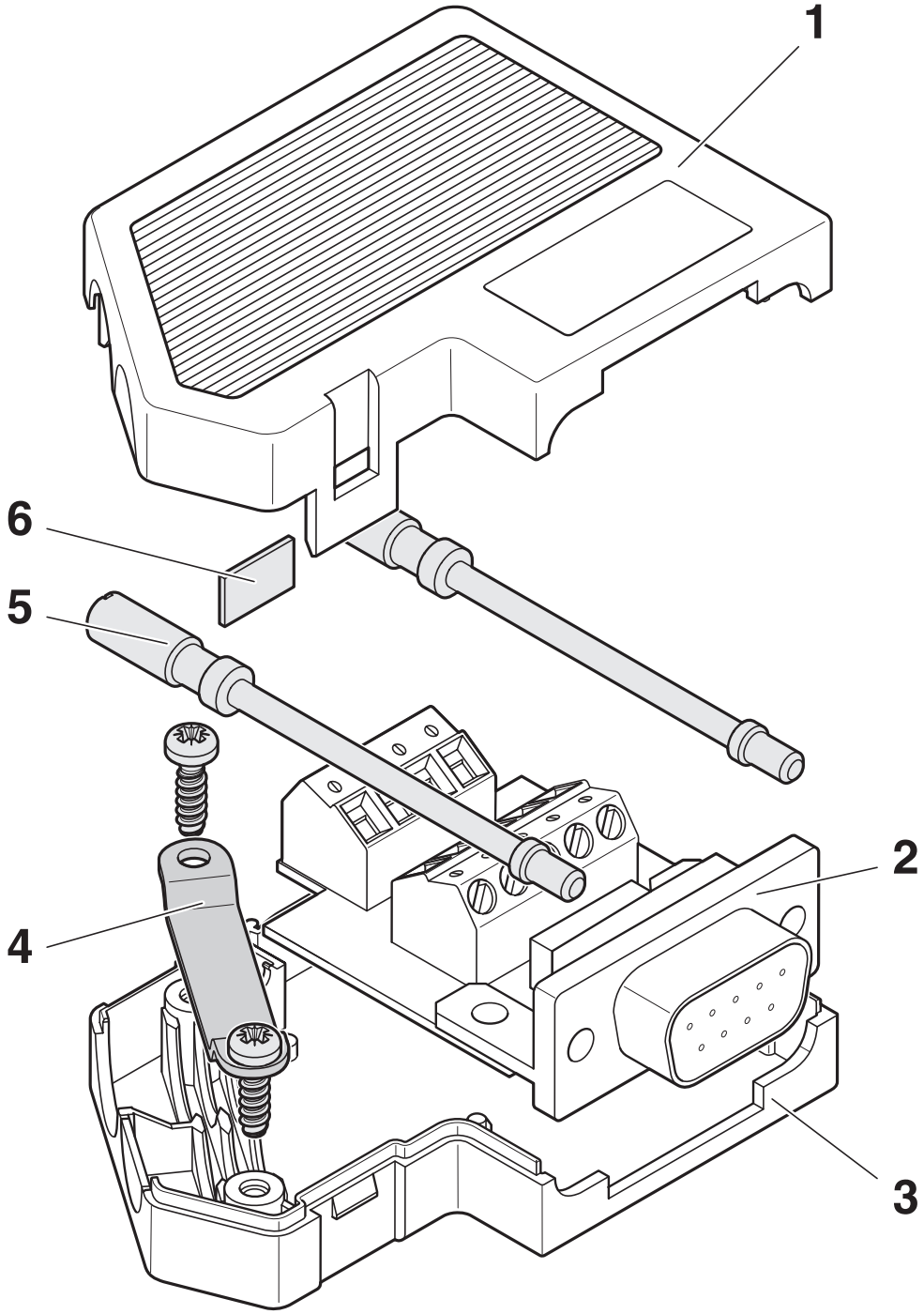

Functie-elementen

schematekening

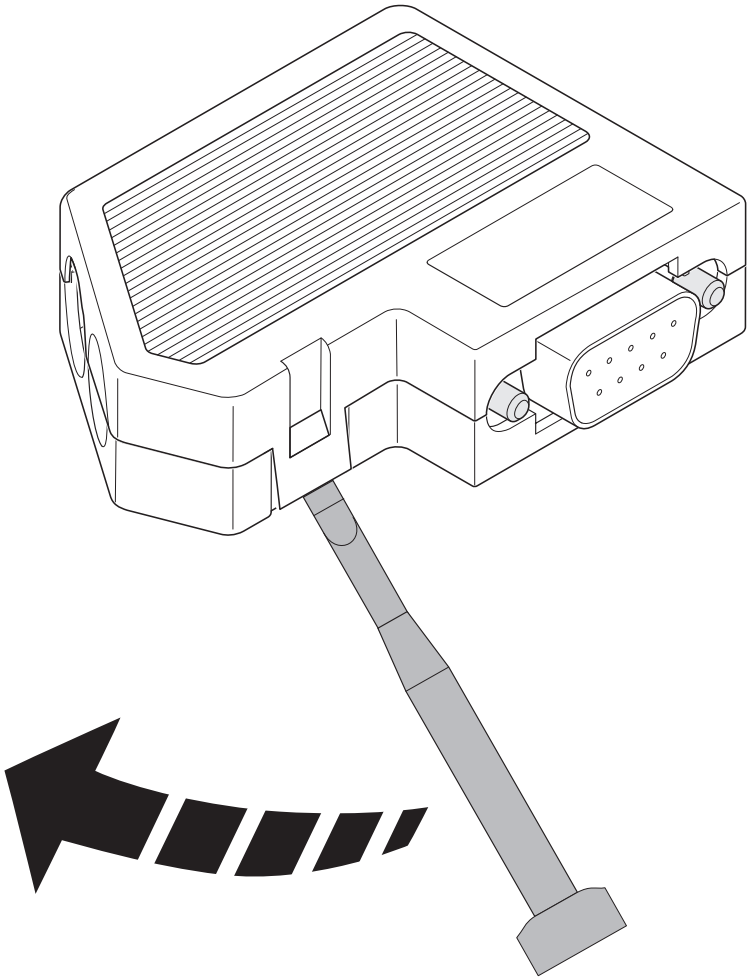

behuizing openen

schematekening

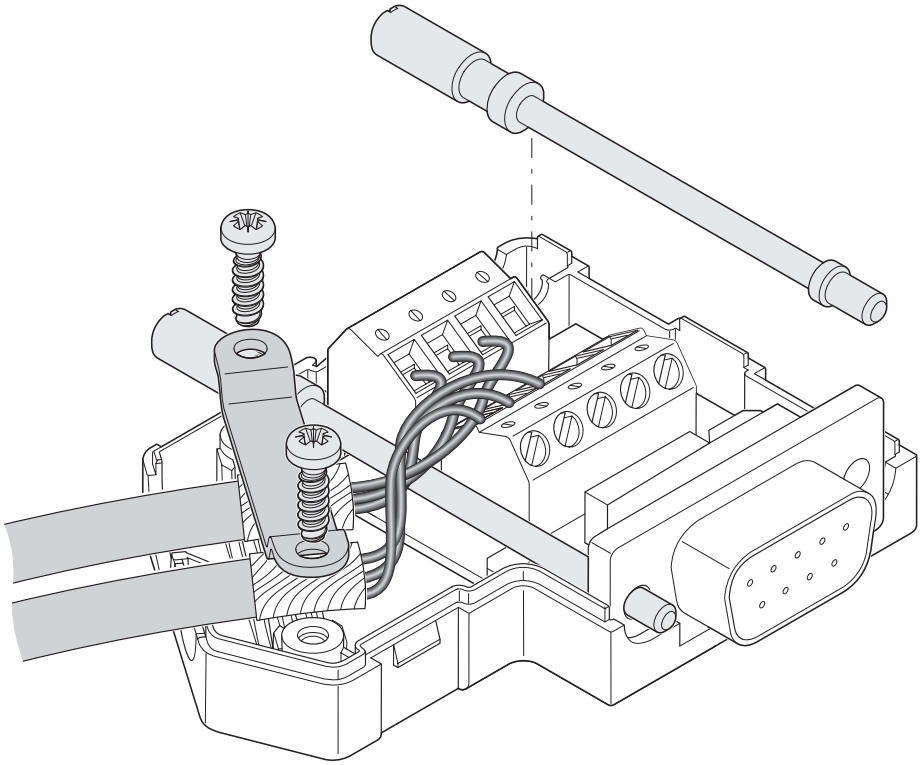

kabeltoevoer linkerzijde

schematekening

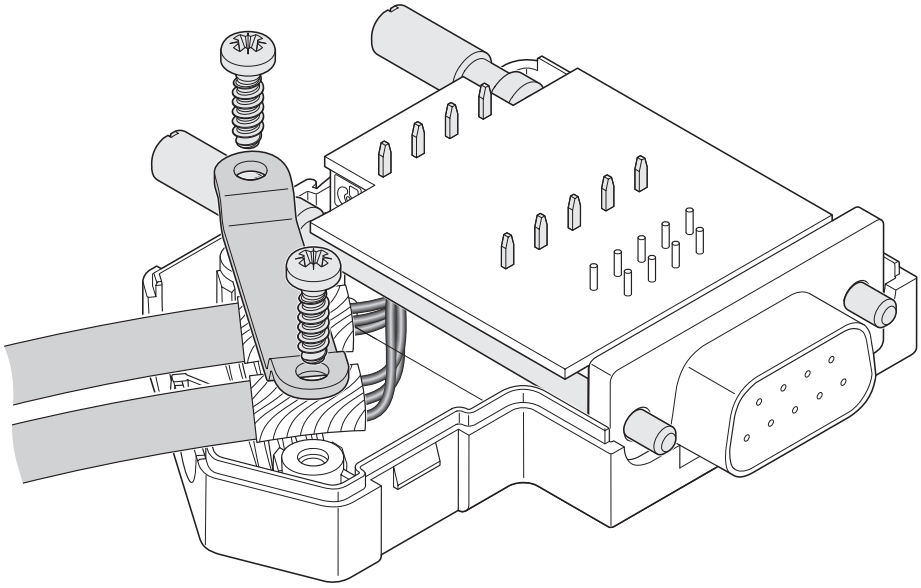

kabeltoevoer rechterzijde

schematekening

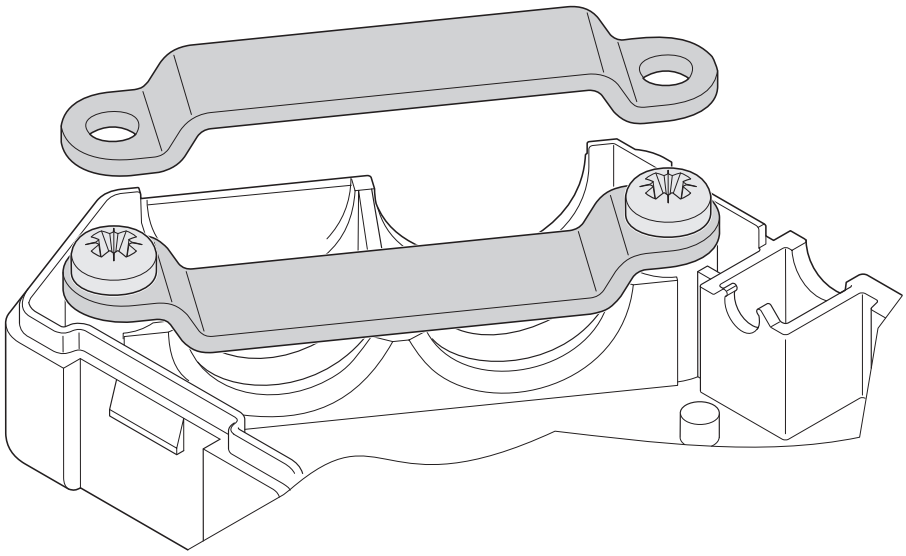

klembeugel

Toelatingen

To download certificates, visit the product detail page: https://www.phoenixcontact.com/nl/producten/2761839

cULus Recognized
Toelatings-ID: E238705

Classificaties

ECLASS

ECLASS-13.0	27440302
ECLASS-15.0	27440322

ETIM

ETIM 10.0	EC001132

UNSPSC

UNSPSC 21.0	39121400

Environmental product compliance

EU RoHS

Voldoet aan de eisen van de RoHS-richtlijn	Ja, Geen uitzonderingsregelingen

China RoHS

Environment friendly use period (EFUP)	EFUP-E
	Geen gevaarlijke stoffen boven de grenswaarden

EU REACH SVHC

Aanduiding van REACH-kandidaatstof (CAS-nr.)	Geen stof met een massafractie van meer dan 0,1 %

Phoenix Contact 2026 © - Alle rechten voorbehouden
https://www.phoenixcontact.com

PHOENIX CONTACT B.V.
Hengelder 56 6902 PA Zevenaar
Postbus 246 6900 AE Zevenaar
(0316) 59 17 20
sales@phoenixcontact.nl