ELR H3-IES-SC- 24DC/500AC-9 - Hybride motorstarters

2900569

https://www.phoenixcontact.com/nl/producten/2900569

Let erop dat de in dit pdf-document weergegeven gegevens uit onze online catalogus zijn gegenereerd. De volledige gegevens treft u aan in de gebruikersdocumentatie. Onze Algemene gebruiksvoorwaarden voor downloads zijn van kracht



Hybride motorstarter voor het starten van 3~ AC-motoren tot 500 V AC en 9 A uitgangsstroom, met 24 V DC-stuurspanning, instelbare overbelastingsuitschakeling, nood-uit-functie tot SIL 3 / PL e en schroefaansluiting

Uw voordelen

- Breedte 22,5 mm
- Slijtage-arm schakelen
- Minder bedrading nodig
- Lange levensduur
- Ruimtebesparing
- 3-fase draadbruggen
- Instelbare stroom voor bimetaalfunctie

Commerciële gegevens

Artikelnummer	2900569
Verpakkingseenheid	1 Stuks
Minimale bestelhoeveelheid	1 Stuks
Verkoopcode	DK7413
Productcode	DK7413
GTIN	4046356526159
Gewicht per stuk (inclusief verpakking)	297 g
Gewicht per stuk (exclusief verpakking)	217,18 g
Douanetariefnummer	85371098
Land van herkomst	DE

Technische gegevens

Artikeleigenschappen

Producttype	Hybride motorstarters
Productfamilie	CONTACTRON
Bedrijfstoestand	100 % ED

Elektrische eigenschappen

Aantal fasen	3
Type motorstarter	Motorstarter
schakelfrequentie	≤ 2 Hz (belastingafhankelijk)
Maximale vermogensdissipatie tijdens nominaal bedrijf	13,5 W
schakelfrequentie	≤ 2 Hz (belastingafhankelijk)
Vermogensdissipatie maximaal	14,6 W
Vermogensdissipatie minimaal	1,1 W
klasse	1

Voeding

nominale stuurstroomcircuit-voedingsspanning U_S	24 V DC
stuurspanningsbereik	19,2 V DC ... 30 V DC
nominale stuurvoedingsstroom I_S	40 mA
beveiligingsschakeling	overspanningsbeveiliging
	polariteitsbeveiliging

Isolatie-eigenschappen

Nominale isolatiespanning	500 V
test-stootspanning	6 kV
overspanningscategorie	III
vervuilingsgraad	2
isolatie-eigenschappen tussen stuuringangs-, stuurvoedingsspanning en hulpstroomcircuit naar hoofdstroomcircuit	veilige scheiding (IEC 60947-1) bij bedrijfsspanning ≤ 300 V AC
	Basisisolatie (IEC 60947-1) bij bedrijfsspanning 300 V AC ... 500 V AC
isolatie-eigenschappen tussen stuuringangs- en stuurvoedingsspanning naar hulpstroomcircuit	veilige scheiding (IEC 60947-1) bij hulpstroomcircuit ≤ 300 V AC

snelafschakeling

aanspreekgrens	> 45 A
reactietijd	< 2 s

Ingangsgegevens

Besturen

benaming ingang	stuuringang
nominale activeringsspanning U_C	24 V DC
Bedieningsspanningsbereik	19,2 V DC ... 30 V DC
nominale activeringsstroom I_C	5 mA (ingangstype 1)

schakeldrempel	9,6 V ("0"-signaal)
	19,2 V ("1"-signaal)
schakelniveau	< 5 V DC (voor NOOD-UIT)
uitschakeltijd typ.	< 30 ms
beveiligingsschakeling	polariteitsbeveiliging

Uitgangsgegevens

AC-uitgang

nominale spanning U_e	500 V AC
Bedrijfsspanningsbereik	42 V AC ... 550 V AC
nominale bedrijfsstroom I_e	9 A (AC-51)
	6,5 A (AC-53a)
Netfrequentie	50/60 Hz
belastingsstroombereik	1,5 A ... 9 A (zie derating)
uitschakelkarakteristiek volgens IEC 60947-4-2	Class 10A
afkoeltijd	20 min (voor auto-reset)
lekstroom	0 mA
beveiligingsschakeling	overspanningsbeveiliging; Varistor

retourmeldingsuitgang

Opmerking	retourmelding: potentiaalvrij wisselcontact, signaalcontact
Type contactswitch	1 wisselcontact
Schakelvermogen volgens IEC 60947-5-1	3 A (230 V, AC15)
	2 A (24 V (DC13))

aansluitgegevens

stuurstroomcircuit

Aansluitmethode	schroefaansluiting
Striplengte	8 mm
schroefdraad	M3
Aderdoorsnede massief	0,2 mm² ... 2,5 mm²
Aderdoorsnede soepel	0,2 mm² ... 2,5 mm²
Aderdoorsnede AWG	24 ... 14
Aanhaalmoment	0,5 Nm ... 0,6 Nm
	5 lb_f-in. ... 7 lb_f-in.

belastingscircuit

Aansluitmethode	schroefaansluiting
Striplengte	8 mm
schroefdraad	M3
Aderdoorsnede massief	0,2 mm² ... 2,5 mm²
Aderdoorsnede soepel	0,2 mm² ... 2,5 mm²
Aderdoorsnede AWG	24 ... 14
Aanhaalmoment	0,5 Nm ... 0,6 Nm

	5 lb_f-in. ... 7 lb_f-in.

Signalering

statusindicatie	led (geel)
bedrijfsspanningsindicatie	led groen
Foutindicatie	led rood

Afmetingen

Breedte	22,5 mm
Hoogte	107 mm
diepte	114 mm

Materiaal

Brandbaarheidsklasse volgens UL 94 (Behuizingen)	V0 (Behuizing)

Omgevings- en levensduuromstandigheden

Omgevingsomstandigheden

beschermklasse	IP20
omgevingstemperatuur (bedrijf)	-25 °C ... 70 °C (rekening houden met derating)
Omgevingstemperatuur (opslag/transport)	-40 °C ... 80 °C
hoogtepositie	≤ 2000 m

Toelatingen

ATEX

Codering	Ⓔx II (2) G [Ex e] [Ex d] [Ex px]
	Ⓔx II (2) D [Ex t] [Ex p]
Certificaat	PTB 07 ATEX 3145

UL-toelating

Certificaat	NLDX.E228652

Safety Integrity Level (SIL, IEC 61508)

Codering	≤ 3
Opmerking	veilig afschakelen

Safety Integrity Level (SIL, IEC 61508)

Codering	2
Opmerking	Motorbeveiliging

Performance Level (ISO 13849)

Codering	≤ e
Opmerking	veilig afschakelen

Categorie (ISO 13849)

Codering	≤ 3
Opmerking	veilig afschakelen

UL-gegevens

SCCR	100 kA (500 V AC (zekering 30 A class CC / 30 A class J (High-Fault)))
	5 kA (500 V AC (zekering 20 A RK5 (Standard-Fault)))
FLA	6,5 A (500 V AC)
Group installation	20 A (class RK5, SCCR 5kA, #24 - 14 AWG max. solid and stranded)
	30 A (class CC or J, SCCR 100kA, #24 - 14 AWG max, solid and stranded)
Category code	NLDX

Normen en bepalingen

normen / bepalingen

normen / bepalingen	IEC 60947-1
	IEC 60947-4-2
	IEC 61508
	ISO 13849

Montage

montagetechniek	Railmontage
Montage-instructie	rijgbaar, afstand zie derating
Inbouwpositie	verticaal (montagerail horizontaal, motoruitgang onderzijde)

Tekeningen

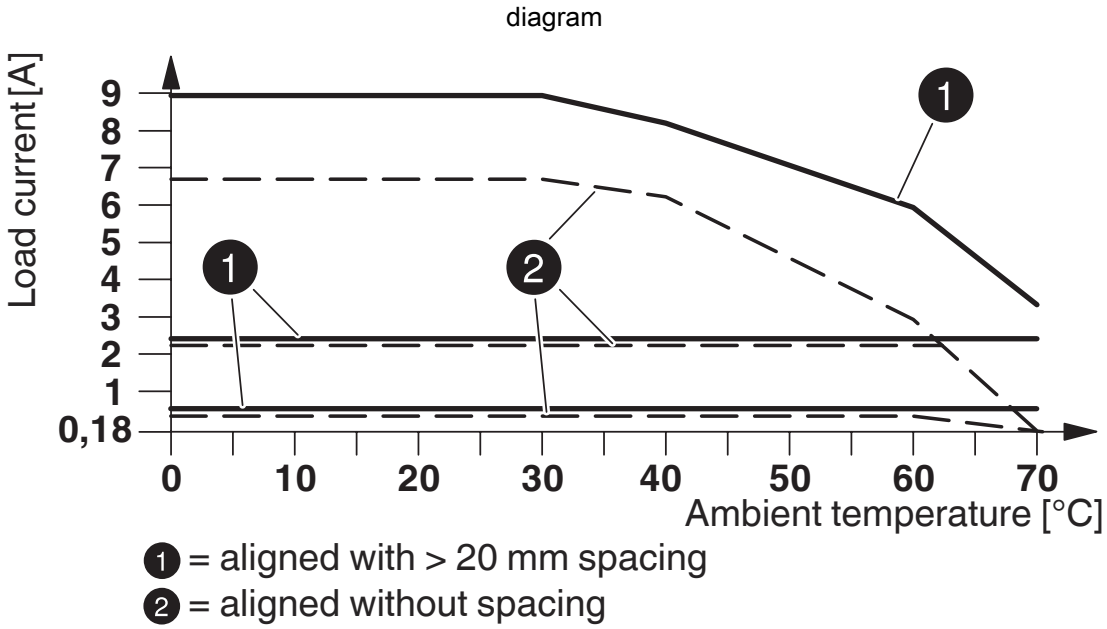

Deratingcurve

schakelschema

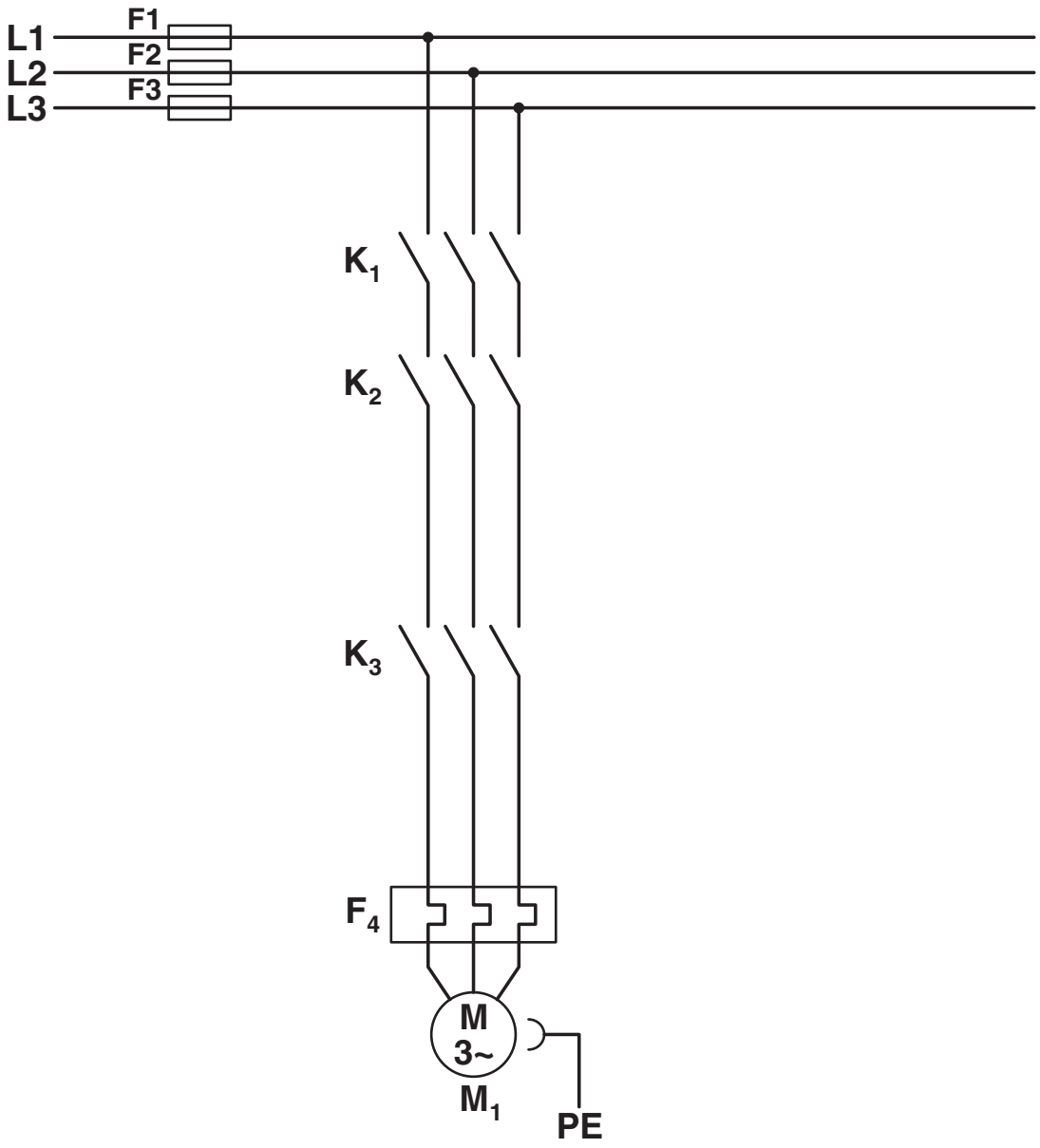

Traditionele opbouw

hoofdstroomcircuit schakeling volgens categorie 3

K1 + K2 = nood-uit
K3 = rechtsom
F4 = motorbeveiligingsrelais

schakelschema

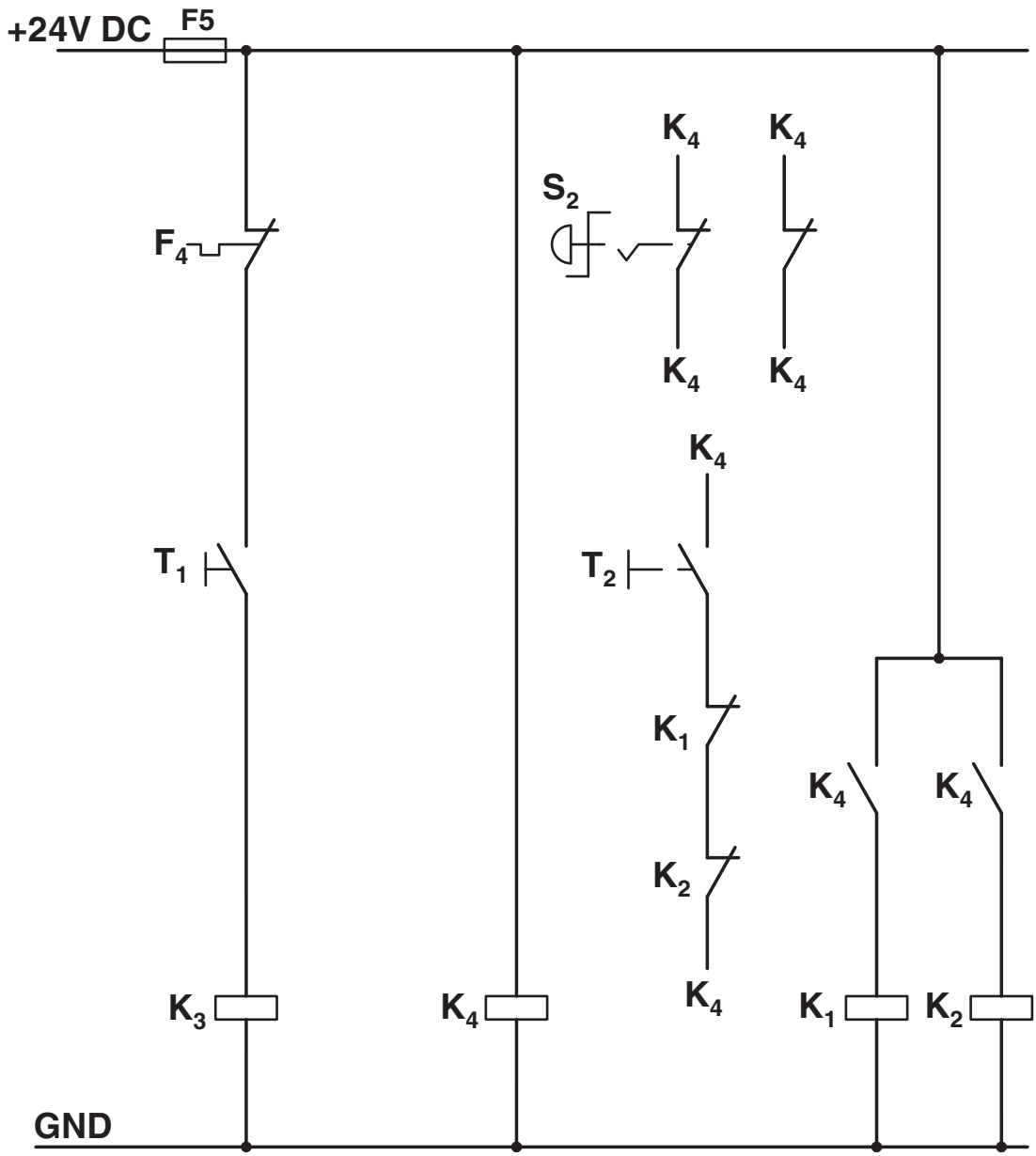

Traditionele opbouw

stuurstroomcircuit schakeling volgens categorie 3

K1 + K2 = nood-uit
K3 = rechtsom
K4 = PSR SCP-24DC.../veiligheidsrelais
T1 = rechts, T3 = reset
S2 = nood-uit
F4 = motorbeveiligingsrelais

schakelschema

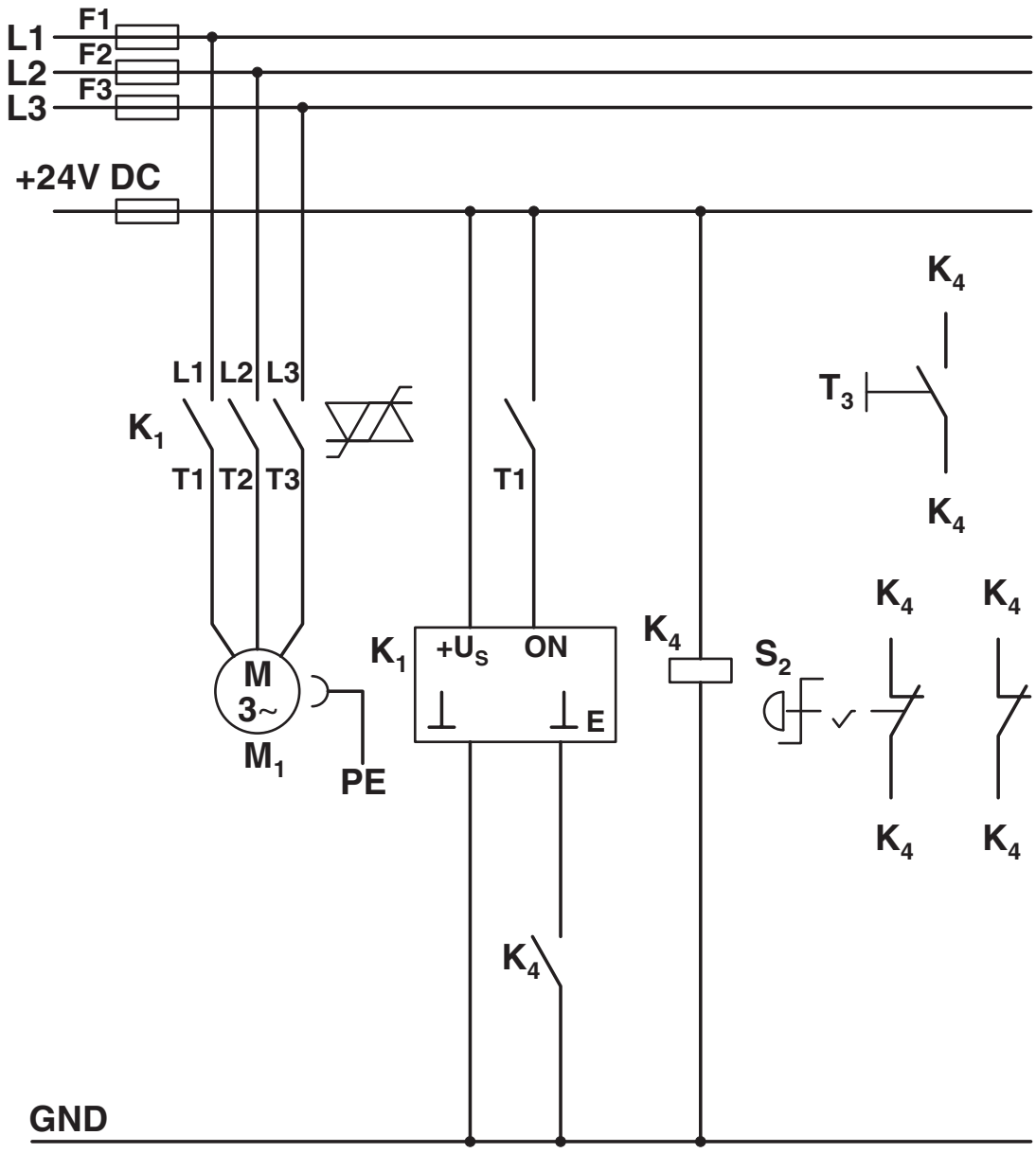

Opbouw met CONTACTRON

hoofd- en stuurstroomcircuit hybride motorstarter '3 in 1' volgens categorie 3
K1 = hybride motorstarter '3 in 1'
K4 = PSR SCP-24DC../veiligheidsrelais
T1 = rechts, T3 = reset
S2 = nood-uit

blokschema

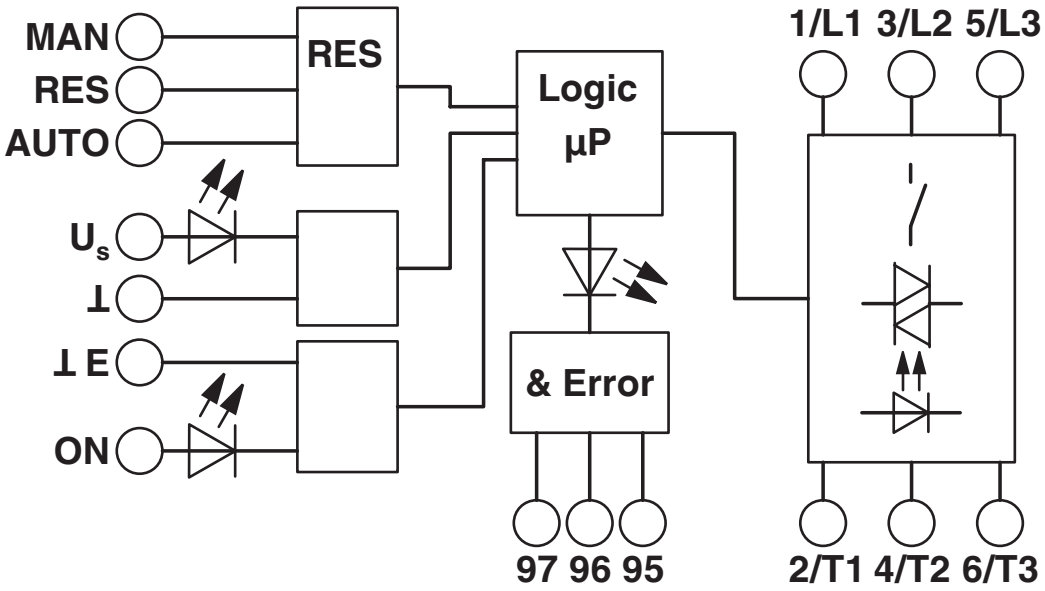
MAN
RES
AUTO
U_s
⊥
⊥ E
ON
RES
Logic
µP
& Error
97 96 95
1/L1 3/L2 5/L3
2/T1 4/T2 6/T3

Toelatingen

To download certificates, visit the product detail page: https://www.phoenixcontact.com/nl/producten/2900569

IECEE CB Scheme
Toelatings-ID: DE1-55728

EAC
Toelatings-ID: RU*C-DE.*08.B.00520*

UL Listed
Toelatings-ID: FILE E 323771

CCC
Toelatings-ID: 2016010304871315

cUL Listed
Toelatings-ID: FILE E 323771

cUL Listed
Toelatings-ID: E228652

UL Listed
Toelatings-ID: E228652

CCC
Toelatings-ID: 2024010304672817

DNV
Toelatings-ID: TAA00002HK

ATEX
Toelatings-ID: PTB 07 ATEX 3145

Classificaties

ECLASS

ECLASS-13.0	27370905
ECLASS-15.0 ASSET	27250101
ECLASS-15.0	27370905

ETIM

ETIM 10.0	EC001037

UNSPSC

UNSPSC 21.0	25173900

Environmental product compliance

EU RoHS

Voldoet aan de eisen van de RoHS-richtlijn	Ja
uitzonderingsregelingen voor zover bekend	7(a), 7(c)-I

China RoHS

Environment friendly use period (EFUP)	EFUP-50
	Een China RoHS declaratietabel met betrekking tot het artikel, is als download beschikbaar en vindt u bij het betreffende artikel onder Fabrikantverklaring. Voor geen van de artikelen met EFUP-E is een China RoHS declaratietabel beschikbaar en nodig.

EU REACH SVHC

Aanduiding van REACH-kandidaatstof (CAS-nr.)	1-Methyl-2-pyrrolidone (NMP)(CAS-nr.: 872-50-4)
	Lead(CAS-nr.: 7439-92-1)
	2,2',6,6'-tetrabromo-4,4'-isopropylidenediphenol(CAS-nr.: 79-94-7)
SCIP	c71c4b62-6022-487b-a0f4-93de35644bd0

EF3.1 Klimaatverandering

CO2e kg	7,547 kg CO2e

Phoenix Contact 2026 © - Alle rechten voorbehouden
https://www.phoenixcontact.com

PHOENIX CONTACT B.V.
Hengelder 56 6902 PA Zevenaar
Postbus 246 6900 AE Zevenaar
(0316) 59 17 20
sales@phoenixcontact.nl