SUBCON-PLUS-PROFIB/90X/PG/M12 - D-SUB-busconnector

2902728

https://www.phoenixcontact.com/nl/producten/2902728

Let erop dat de in dit pdf-document weergegeven gegevens uit onze online catalogus zijn gegenereerd. De volledige gegevens treft u aan in de gebruikersdocumentatie. Onze Algemene gebruiksvoorwaarden voor downloads zijn van kracht



D-SUB-connector, 9-polig, stift, met PG-D-SUB-busconnector, bezetting: 3,5,6,8; twee M12-kabelingangen (B-gepolariseerd) onder een hoek van 90°. Bussysteem: PROFIBUS DP tot 12 Mbit/s. Afsluitweerstand via separate M12-terminator. Lange uitvoering; S7-compatibel

Productbeschrijving

De nieuwe SUBCON-PLUS-snelmontageconnectoren met M12-aansluiting garanderen een foutloze installatie van bussystemen, dankzij de toepassing van volledig geteste componenten zoals kabels en connectoren. Het innovatieve behuizingsconcept biedt de best mogelijke mechanische bescherming tegen invloeden van buitenaf bij tegelijkertijd een gering gewicht. Daarmee zijn de snelmontageconnectoren ook geschikt voor toepassingen met veel trillingen. De unieke SPEEDCON-snelvergrendeling op de M12-aansluitingen biedt een betrouwbare aansluiting met slechts een halve draai.

Uw voordelen

- Eenvoudige inbedrijfstelling, plug & play
- Foutloze installatie, met name in de seriemachinebouw
- Snelle aansluiting dankzij M12 SPEEDCON-snelvergrendeling
- Gering gewicht
- PROFIBUS
- Speciaal voor S7 300
- Afsluiting met behulp van M12-afsluitweerstand
- Variant met programmeeraansluiting
- Adapter tussen IP20- en IP67-omgevingen
- Doorgecontacteerde afscherming van M12 naar D-SUB

Commerciële gegevens

Artikelnummer	2902728
Verpakkingseenheid	1 Stuks
Minimale bestelhoeveelheid	1 Stuks
Verkoopcode	DNC531
Productcode	DNC531
GTIN	4046356672580
Gewicht per stuk (inclusief verpakking)	76,5 g
Gewicht per stuk (exclusief verpakking)	76,5 g
Douanetariefnummer	85366990
Land van herkomst	CN

Technische gegevens

Opmerking

Opmerking met betrekking tot de toepassing

Opmerking met betrekking tot de toepassing	Uitsluitend voor industrieel gebruik

Artikeleigenschappen

Producttype	Dataconnector
MTTF	6706 jaren (SN 29500-standaard, temperatuur 25 °C, arbeidscyclus 21%)
	1817 jaren (SN 29500-standaard, temperatuur 40 °C, arbeidscyclus 34,25%)
	155 jaren (SN 29500-standaard, temperatuur 40 °C, arbeidscyclus 100%)
Pinbezetting	3, 5, 6, 8

Elektrische eigenschappen

nominale spanning U_N	5 V
nominale stroom I_N	100 mA

aansluitgegevens

Aanhaalmoment	... 0,4 Nm

D-SUB-connector

Aansluitmethode	D-SUB-connector

programmeeraansluiting

Aansluitmethode	D-SUB-bus

M12-connector

Aansluitmethode	M12-stiftconnector, B-gecodeerd

M12-connector

Aansluitmethode	M12-busconnector, B-gecodeerd

Interfaces

bussysteem	PROFIBUS DP
signaal	PROFIBUS

Afmetingen

Maatschets	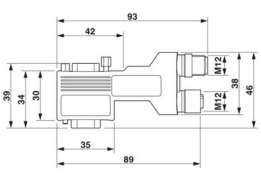

Breedte	16 mm
Hoogte	41 mm
lengte	93 mm

Materiaal

Kleur (Behuizing)	zwart (RAL 9005)
materiaal (Behuizing)	Polyamide

Mechanische eigenschappen

Mechanische gegevens

bevestigingsschroeven	4-40 UNC
Aanhaalmoment	0,4 Nm

Mechanische tests

Trilbestendig volgens EN 60068-2-6/IEC 60068-2-6	Bedrijf: 5g, 10 ... 150 Hz, 2,5 h, in XYZ...richting
Schokbestendig volgens EN 60068-2-27/IEC 60068-2-27	Bedrijf: 15 g, gedurende 11 ms, halfsinus-schokimpuls

Omgevings- en levensduuromstandigheden

Omgevingsomstandigheden

beschermklasse	IP40
omgevingstemperatuur (bedrijf)	-30 °C ... 80 °C
Omgevingstemperatuur (opslag/transport)	-40 °C ... 85 °C
omgevingstemperatuur (montage)	-20 °C ... 80 °C
hoogtepositie	≤ 5000 m (Beperking, zie de fabrikantverklaring voor gebruik op hoogte)
Toelaatbare luchtvochtigheid (bedrijf)	10 % ... 95 % (geen condens)
toelaatbare luchtvochtigheid (opslag/transport)	5 % ... 95 % (geen condens)

Normen en bepalingen

vrij van stoffen die de laklaag kunnen aantasten	VDMA 24364:2018-05

Tekeningen

Maatschets

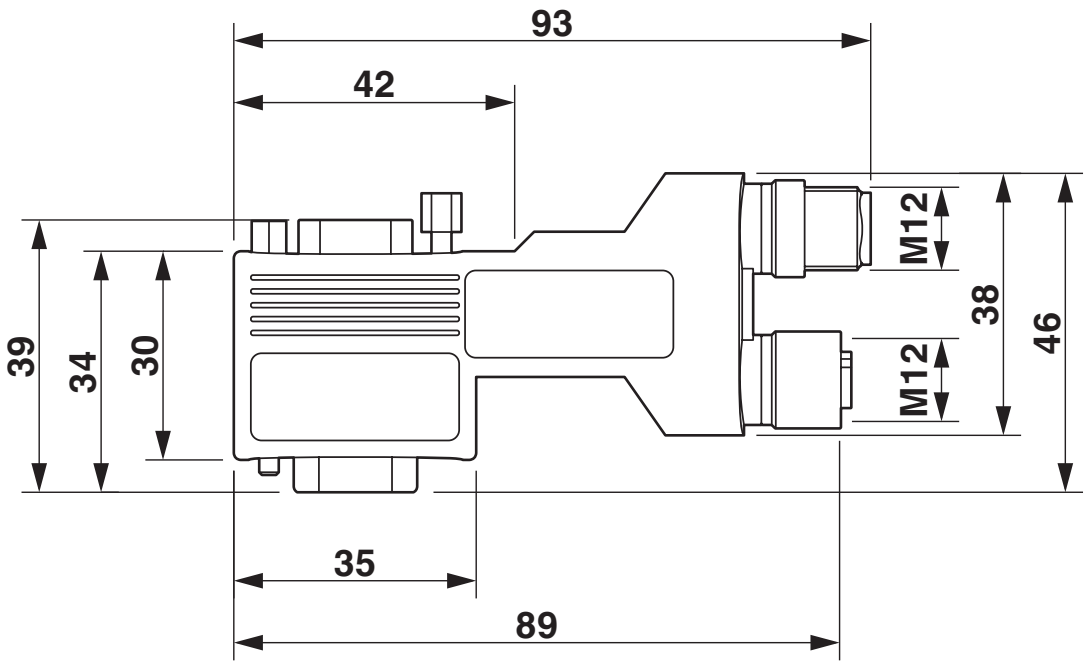

Maatschets SUBCON-PLUS...90X...M12, lange 90°-variant

applicatietekening

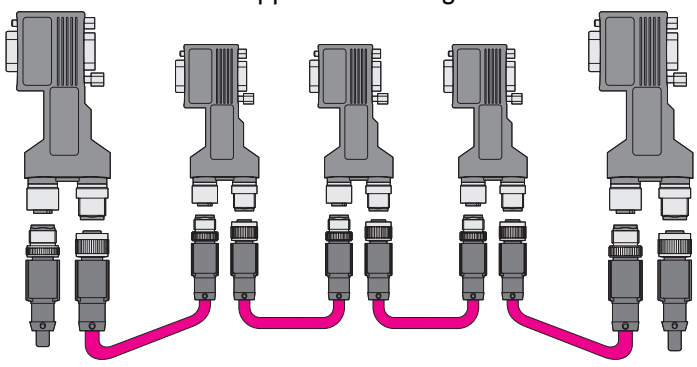

Bus-/lijnstructuur

schematekening

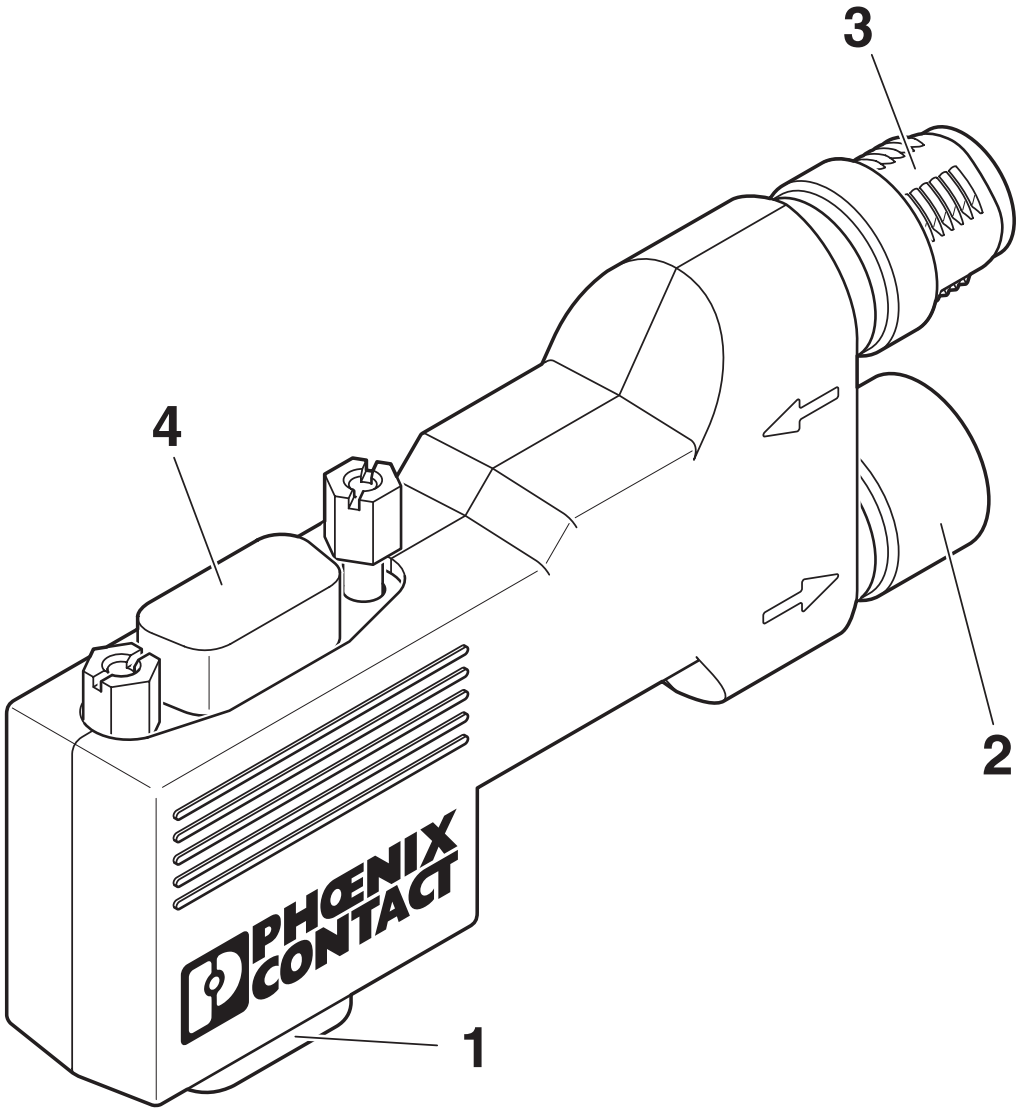

Functie-elementen
1 = D-SUB 9
2 = uitgaande M12-aansluiting
3 = ingaande M12-aansluiting
4 = D-SUB Pg-aansluiting (afhankelijk van de variant)

blokschema

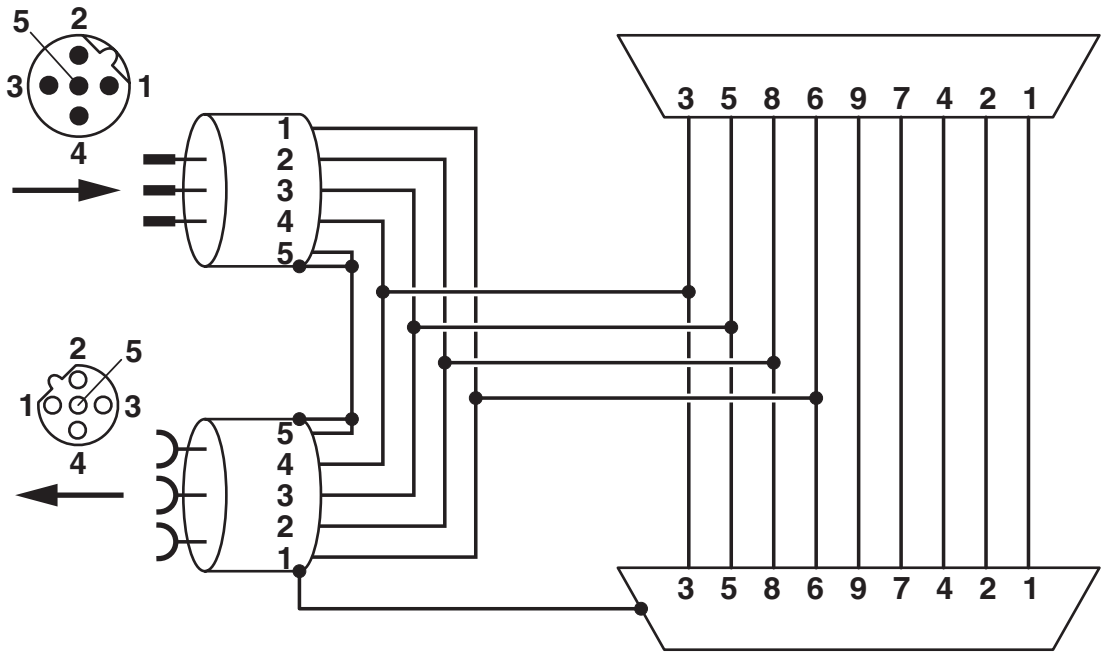

Functieschakelschema SUBCON-PLUS-PROFIB/...M12

SUBCON-PLUS-PROFIB/90X/PG/M12 - D-SUB-busconnector

2902728

https://www.phoenixcontact.com/nl/producten/2902728

Toelatingen

To download certificates, visit the product detail page: https://www.phoenixcontact.com/nl/producten/2902728

cULus Recognized
Toelatings-ID: E238705

Classificaties

ECLASS

ECLASS-13.0	27440302
ECLASS-15.0	27440322

ETIM

ETIM 10.0	EC001132

UNSPSC

UNSPSC 21.0	39121400

Environmental product compliance

EU RoHS

Voldoet aan de eisen van de RoHS-richtlijn	Ja
uitzonderingsregelingen voor zover bekend	6(c)

China RoHS

Environment friendly use period (EFUP)	EFUP-50
	Een China RoHS declaratietabel met betrekking tot het artikel, is als download beschikbaar en vindt u bij het betreffende artikel onder Fabrikantverklaring. Voor geen van de artikelen met EFUP-E is een China RoHS declaratietabel beschikbaar en nodig.

EU REACH SVHC

Aanduiding van REACH-kandidaatstof (CAS-nr.)	Lead(CAS-nr.: 7439-92-1)
SCIP	addbf803-611e-4276-ac97-28a68e43e85a

Phoenix Contact 2026 © - Alle rechten voorbehouden
https://www.phoenixcontact.com

PHOENIX CONTACT B.V.
Hengelder 56 6902 PA Zevenaar
Postbus 246 6900 AE Zevenaar
(0316) 59 17 20
sales@phoenixcontact.nl